TIRANTE A TREFOLI IN ACCIAIO

SCALA 1:10

TIRANTE DI TIPO PROVVISORIO

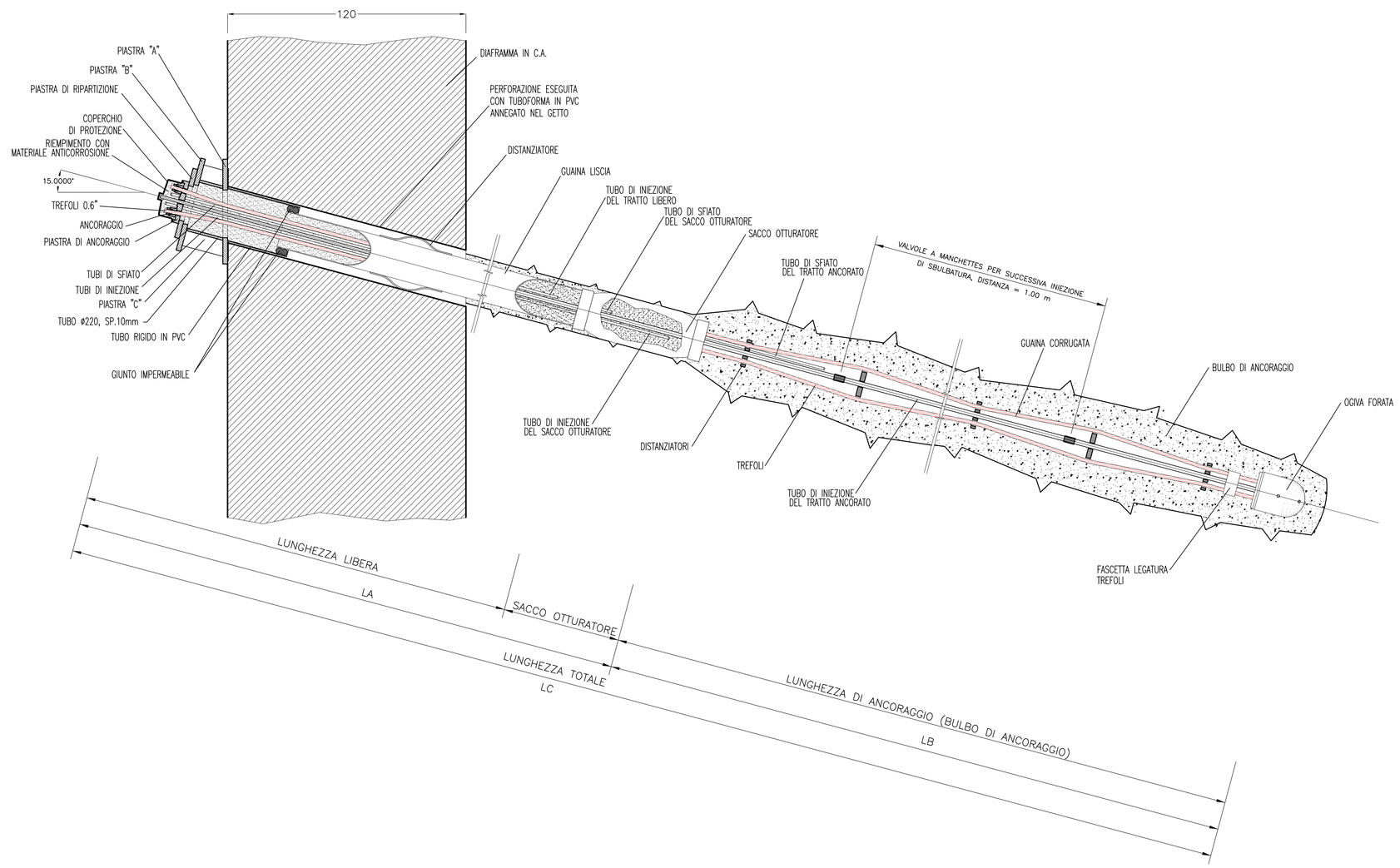

ELEMENTI COMPONENTI ANCORAGGIO DEI TIRANTI

SCALA 1:10

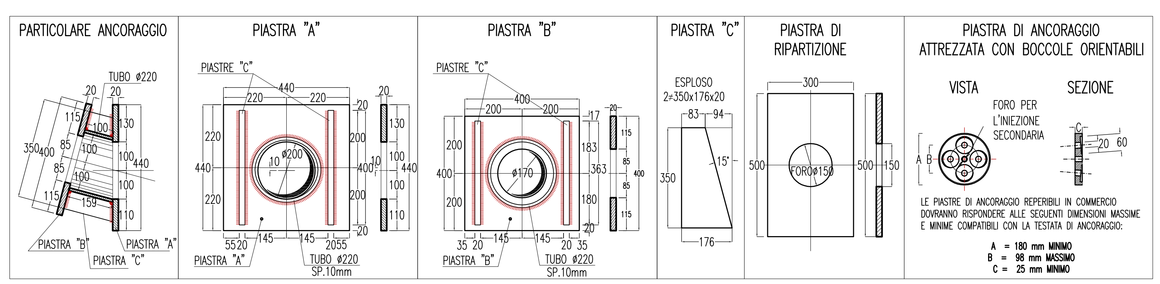

SCHEMA SVILUPPATA

SCALA 1:500

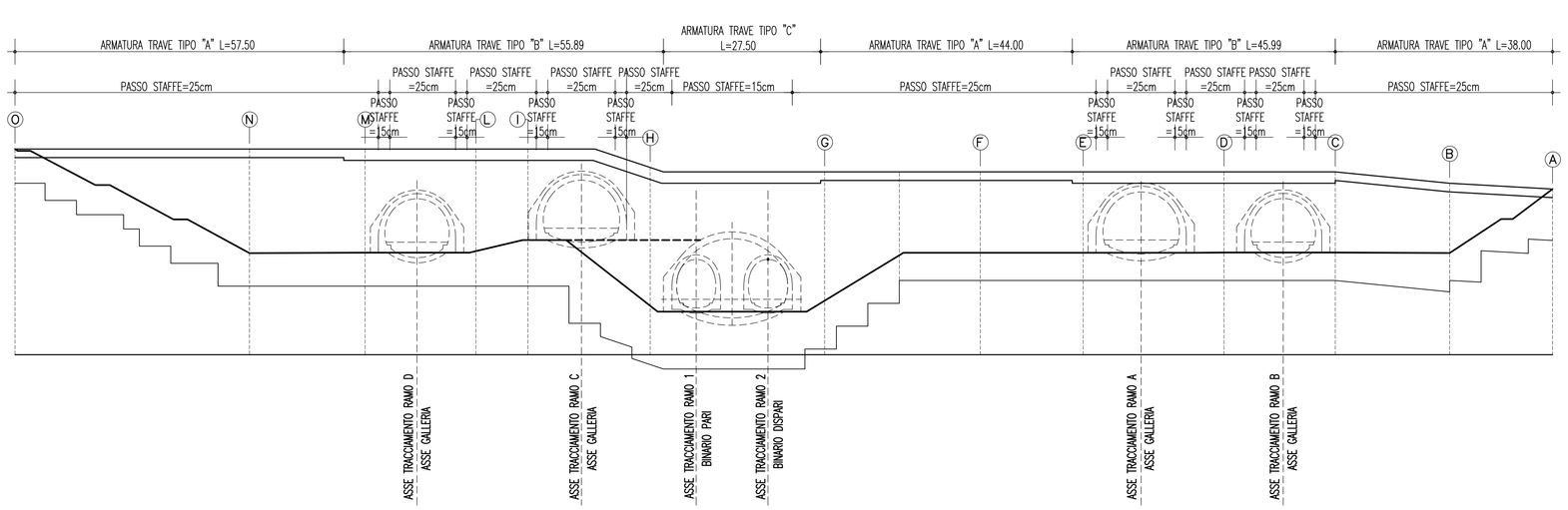

TRAVE DI TESTA CON CORDOLI GUIDA

SCALA 1:20

TIPO "A"

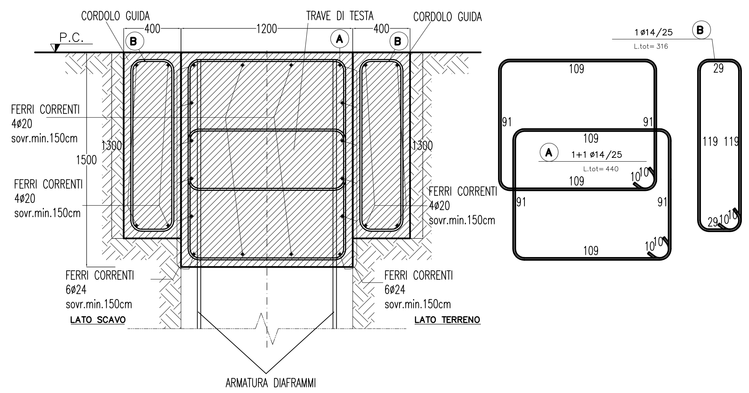

TRAVE DI TESTA CON CORDOLI GUIDA

SCALA 1:20

TIPO "B"

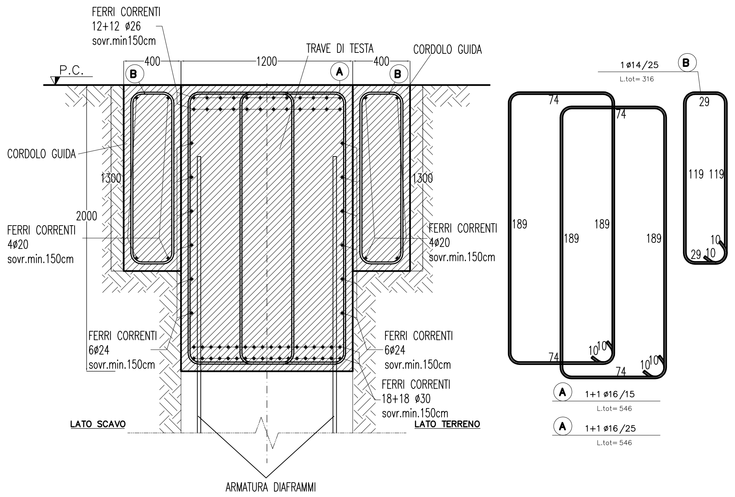

TRAVE DI TESTA CON CORDOLI GUIDA

SCALA 1:20

TIPO "C"

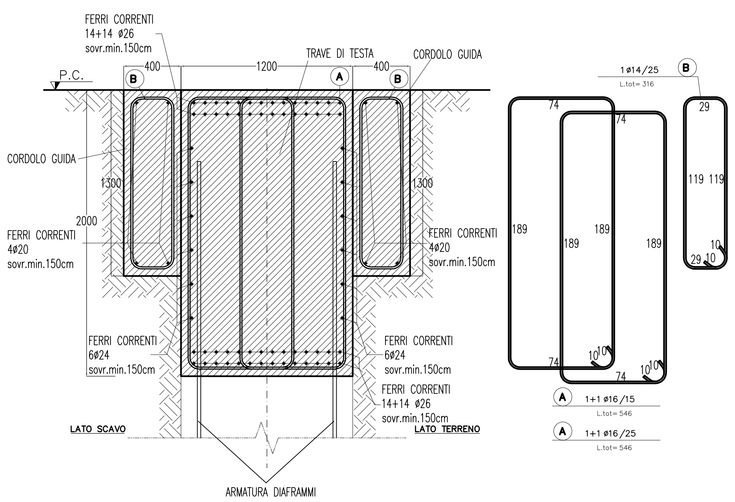

NOTE GENERALI

TABELLA MATERIALI

TIRANTI TEMPORANEI

TIRANTI A TREFOLI DA 0.6" IN ACCIAIO ARMONICO, AVENTE fptk≥1860MPa E fpyk≥1670MPa
DIAMETRO PERFORAZIONE ≥180mm
MALTA ANTIRITIRO Rck≥25MPa
ACCIAIO ARMONICO PER TIRANTI 150kN/trefolo
MISCELA DI INIEZIONE PER TIRANTI:
- Rck ≥25MPa
- A/C ≤ 0.5
- Additivi fluidificanti
- Massa volumica ≥ 1.75 g/cm³

ACCIAIO PER CARPENTERIA : – S355

CLS DIAFRAMMI e TRAVE DI TESTA

Classe di resistenza C25/30
Classe di esposizione XC2
Classe di consistenza S4
Classe di contenuto cloruri Cl 0.20

ACCIAIO PER C.A.

- tipo di acciaio B450C
- copriferro minimo >35cm

DRENAGGI IN PVC MICROFESSURATO

TUBI L=10.00m DISPOSTI A PASSO 5.00m x 4.00m, INCLINAZIONE 5°, DIAMETRO ESTERNO ø62mm, sp=5mm
MICROFESSURE DI LARGHEZZA 0,5 mm, PERFORAZIONE >=90mm

NOTE

- EVENTUALI DIFFERENZE TRA LE MISURE TOTALI E LE SOMMATORIE DELLE MISURE PARZIALI SONO DOVUTE AGLI ARROTONDAMENTI AUTOMATICI DI AUTOCAD.
- PER IL SISTEMA DI IMPERMEABILIZZAZIONE E DRENAGGIO SI RIMANDA A SPECIFICI ELABORATI.

FASI ESECUTIVE

A. SCAVO DI SBANCAMENTO PARZIALE PER ESECUZIONE CORREE DI GUIDA
B. ESECUZIONE CORREE DI GUIDA
C. SCAVO ED ESECUZIONE DIAFRAMMI
D. COMPLETAMENTO SCAVO DI SBANCAMENTO ED ESECUZIONE DELLA TRAVE DI TESTATA
E. SCAVO FINO A QUOTA –0.50m DALLA QUOTA DEL PRIMO ORDINE DI TIRANTI
F. REALIZZAZIONE DEL PRIMO ORDINE DI TIRANTI
G. REALIZZAZIONE DEGLI ORDINI DI TIRANTI SUCCESSIVI AL PRIMO SECONDO LE MODALITA' E) F)
H. SCAVO FINO ALLA QUOTA DI FONDO

QUALORA, A SEGUITO DELLE PRIME FASI DI RIBASSO SI EVIDENZIASSE LA PRESENZA DI ACQUA DOVRANNO ESSERE INTEGRATI DRENAGGI AD INTERESSARE L'INTERO FRONTE DI SCAVO DELLA PARATIA

L' ESECUZIONE DEI TIRANTI DOVRA' AVVENIRE SECONDO LE SEGUENTI FASI:

- PERFORAZIONI SECONDO GEOMETRIE DI PROGETTO;
- POSA IN OPERA DEL TIRANTE, DOTATO DI DISTANZIATORI E CANNE PER LA SUCCESSIVA INIEZIONE DEL BULBO DI ANCORAGGIO;
- ESECUZIONE DELLA CEMENTAZIONE DI PRIMA FASE (GUAINA);
- INIEZIONE PER LA FORMAZIONE DEL BULBO DI ANCORAGGIO DELLA LUNGHEZZA PREVISTA IN PROGETTO;
- INIEZIONE SECONDARIA NELLA PARTE LIBERA DEL TIRANTE
- TESATURA E FISSAGGIO DEL TIRANTE;
- PRIMA DI PROCEDERE AL FISSAGGIO DELLA TESTA, SARA' NECESSARIO ATTENDERE LA COMPLETA MATURAZIONE DELLA MISCELA INIETTATA PER LA REALIZZAZIONE DEL BULBO DI ANCORAGGIO (ALMENO 72 ORE).

Stretto di Messina

Concessionaria per la progettazione, realizzazione e gestione del collegamento stabile tra la Sicilia e il Continente
Organismo di Diritto pubblico
(Legge n° 1158 del 17 dicembre 1971, modificata dal D.Lgs. n° 114 del 24 aprile 2003)

EurolinK

PONTE SULLO STRETTO DI MESSINA

PROGETTO DEFINITIVO

EUROLINK S.C.p.A.
IMPREGILO S.p.A. (Mandataria)
SOCIETA' ITALIANA PER CONDOTTE D'ACQUA S.p.A. (Mandante)
COOPERATIVA MURATORI E CEMENTISTI - C.M.C. di Ravenna Soc. Coop. a.r.l. (Mandante)
SACYR S.A.U. (Mandante)
ISHIKAWAJIMA - HARIMA HEAVY INDUSTRIES CO. Ltd. (Mandante)
A.C.I. S.C.P.A. - CONSORZIO STABILE (Mandante)

IL PROGETTISTA	IL CONTRAENTE GENERALE	STRETTO DI MESSINA	STRETTO DI MESSINA
Dott. Ing. G. Cassoni Ordine Ingegneri Milano n° 20997 Dott. Ing. E. Pagani Ordine Ingegneri Milano n° 15408	Project Manager (Ing. P.P. Marcheselli)	Direttore Generale e RUP Validazione (Ing. G. Fiammenghi)	Amministratore Delegato (Dott. P. Ciucci)

COLLEGAMENTI CALABRIA

CS0223_F0

INFRASTRUTTURE STRADALI – OPERE CIVILI
ELEMENTI DI CARATTERE GENERALE
GALLERIA ARTIFICIALE – IMBOCCO LATO CENTRO DIREZIONALE
RAMI A, B, C, D E FERROVIA – SVILUPPATA PARATIA E PARTICOLARI COSTRUTTIVI (TAV. 2/2)

| CODICE | | |