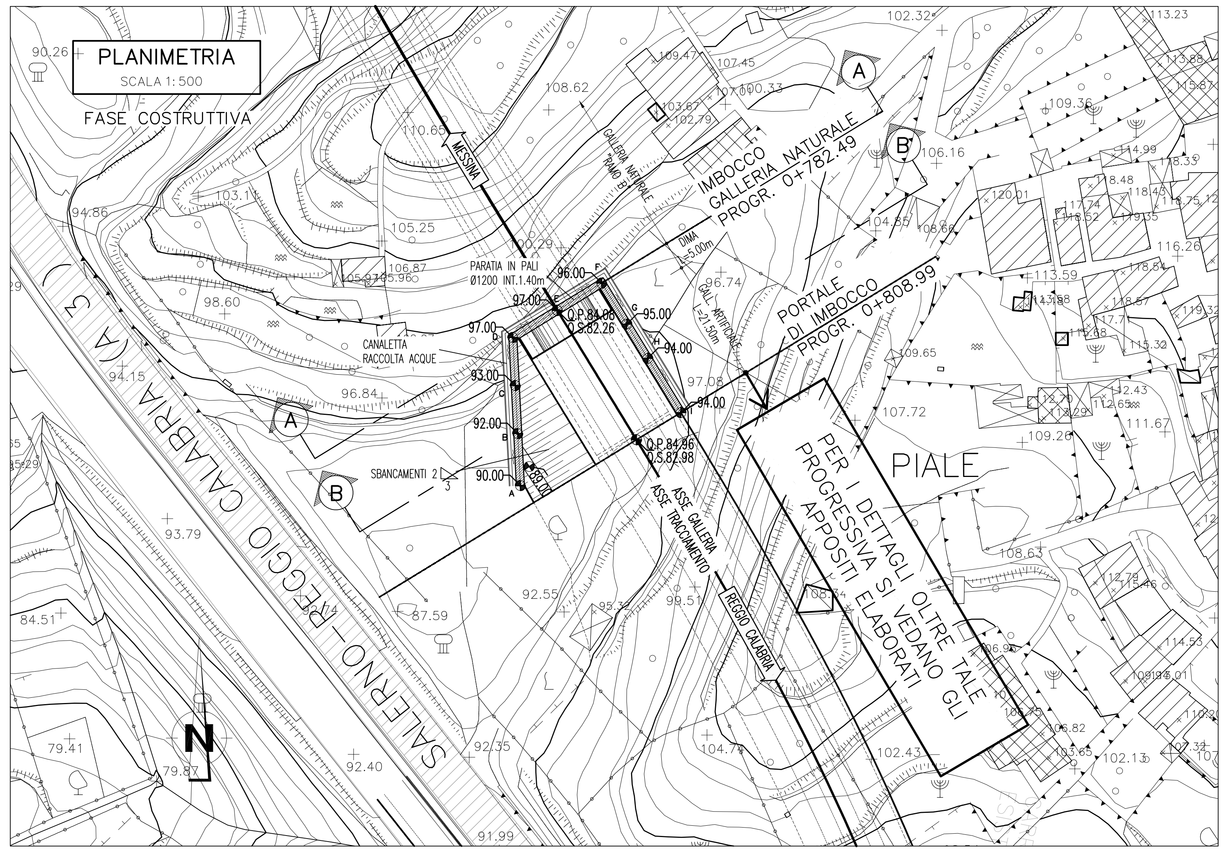

TABELLA PUNTI DI TRACCIAMENTO BERLINESE					
PUNTO A		PUNTO D		PUNTO G	
X	202.612,323	X	202.611,004	X	202.630,912
Y	532.395,906	Y	532.421,772	Y	532.424,108
ø	396.7563g	ø	65.0378g	ø	165.0378g
PUNTO B		PUNTO E		PUNTO H	
X	202.611,859	X	202.618,754	X	202.634,566
Y	532.404,994	Y	532.426,522	Y	532.418,137
ø	396.7563g	ø	65.1994g	ø	165.0300g
PUNTO C		PUNTO F		PUNTO I	
X	202.611,431	X	202.626,527	X	202.640,360
Y	532.413,383	Y	532.431,273	Y	532.408,655
ø	396.7563g	ø	165.0379g	ø	365.1395g

NOTE GENERALI

FASI ESECUTIVE

FASE 1 – SBANCAMENTI PER ESECUZIONE PARATIA

- SCAVO DI RIBASSO DA PIANO CAMPAGNA SINO ALLA QUOTA DI REALIZZAZIONE PARATIA.

FASE 2 – ESECUZIONE OPERE DI SOSTEGNO PROVVISORIE

- REALIZZAZIONE PARATIA IN PALI COME DA PROGETTO.
- PREPARAZIONE CANALETTE PER SMALTIMENTO ACQUE A TERGO PARATIA.

FASE 3 – SBANCAMENTI PER RIBASSO A QUOTA GALLERIA ARTIFICIALE

- SBANCAMENTO DEL TERRENO FINO A 0.50m AL DI SOTTO DELLA QUOTA DI REALIZZAZIONE DELLA PRIMA FILA DI TIRANTI.
- ESECUZIONE DI SPRITZ-BETON ARMATO Sp.=10cm
- RIPETIZIONE DELLE FASI PRECEDENTI SINO AL RAGGIUNGIMENTO DELLA QUOTA DI FONDO SCAVO.
- ESECUZIONE FOSSO DI GUARDIA E CANALETTE PROVVISORIE DI SMALTIMENTO ACQUE.

FASE 4 – ESECUZIONE CONSOLIDAMENTI SEZIONE DI ATTACCO E GETTO DIMA

- ESECUZIONE DEI CONSOLIDAMENTI AL CONTORNO E AL FRONTE IN CORRISPONDENZA DELL'ATTACCO DELLA GALLERIA NATURALE
- GETTO DELLA DIMA

FASE 5 – GETTO GALLERIA ARTIFICIALE E MURI DI SOSTEGNO

- ESECUZIONE CANALETTE DEFINITIVE SMALTIMENTO ACQUE E RELATIVI POZZETTI DI RACCOLTA.
- GETTO GALLERIA ARTIFICIALE E MURI DI SOSTEGNO (*).
- RITOMBAMENTO.
- SCAVO GALLERIA NATURALE

FASE 6 – REALIZZAZIONE OPERE DI VIABILITA' DI PROGETTO

FASE 7 – SISTEMAZIONE FINALE VERSANTI

(*) IN FUNZIONE DEL COMPORTAMENTO DEFORMATIVO DELL'OPERA, IL GETTO DELLA GALLERIA ARTIFICIALE POTRA' ESSERE ESEGUITO CONTESTUALMENTE ALL'AVANZAMENTO DELLA GALLERIA NATURALE.

PROFILO LONGITUDINALE

SCALA 1:200

IN ASSE GALLERIA DIREZIONE MESSINA
IMBOCCO LATO REGGIO CALABRIA

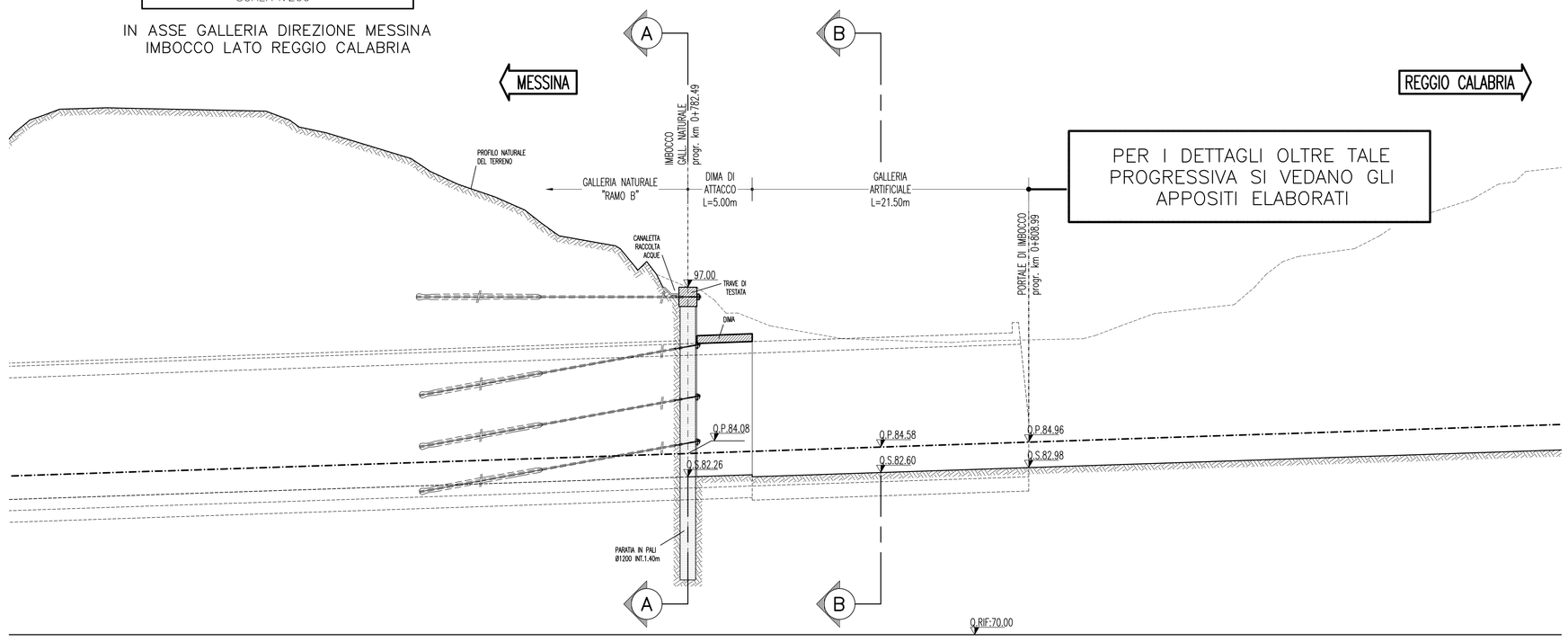

SEZIONE A–A

SCALA 1:200

IMBOCCO LATO REGGIO CALABRIA

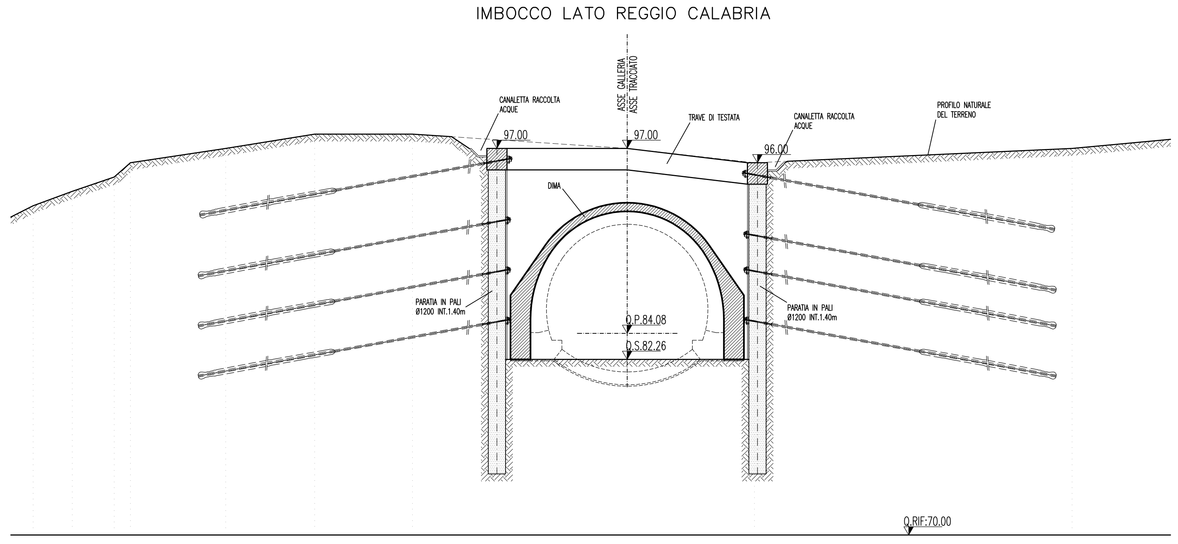

SEZIONE B–B

SCALA 1:200

IMBOCCO LATO REGGIO CALABRIA

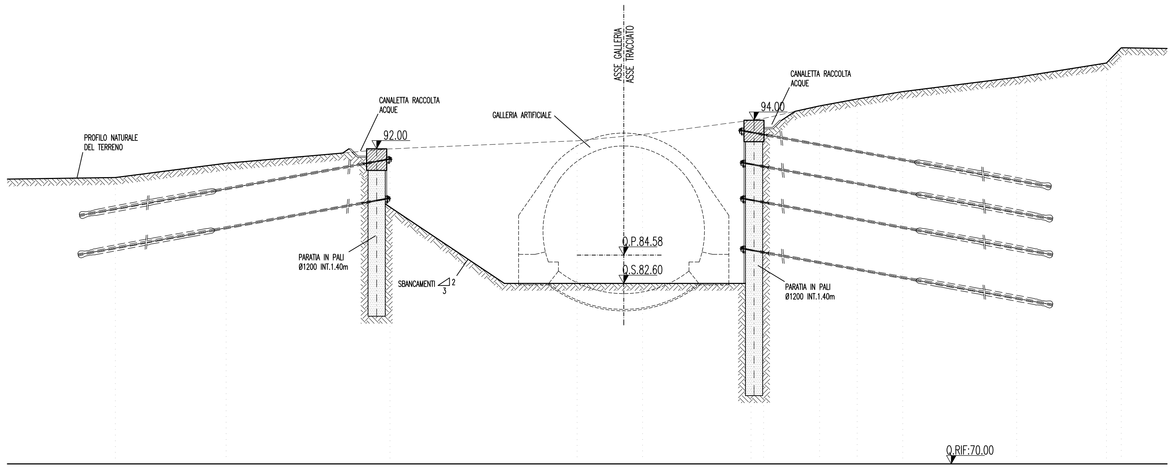

Stretto di Messina
Concessionaria per la progettazione, realizzazione e gestione del collegamento stabile tra la Sicilia e il Continente
Organismo di Diritto pubblico
(Legge n° 1158 del 17 dicembre 1971, modificata dal D.Lgs. n° 114 del 24 aprile 2003)

Eurolink

PONTE SULLO STRETTO DI MESSINA

PROGETTO DEFINITIVO

EUROLINK S.C.p.A.
IMPREGILO S.p.A. (Mandataria)
SOCIETA' ITALIANA PER CONDOTTE D'ACQUA S.p.A. (Mandante)
COOPERATIVA MURATORI E CEMENTISTI - C.M.C. di Ravenna Soc. Coop. a.r.l. (Mandante)
SACYR S.A.U. (Mandante)
ISHIKAWAJIMA - HARIMA HEAVY INDUSTRIES CO. Ltd. (Mandante)
A.C.I. S.C.P.A. - CONSORZIO STABILE (Mandante)

IL PROGETTISTA	IL CONTRAENTE GENERALE	STRETTO DI MESSINA	STRETTO DI MESSINA
ROCKSOIL S.p.A. Dott. Ing. G. Cassani Ordine Ingegneri Milano n° 20997 Eurolink Dott. Ing. E. Pagani Ordine Ingegneri Milano n° 15408	Project Manager (Ing. P.P. Marcheselli)	Direttore Generale e RUP Validazione (Ing. G. Fiammenghi)	Amministratore Delegato (Dott. P. Ciucci)

COLLEGAMENTI CALABRIA

CS0260_F0

INFRASTRUTTURE STRADALI OPERE CIVILI

RAMO B

GALLERIA ARTIFICIALE – IMBOCCO LATO REGGIO CALABRIA

PLANIMETRIA , PROFILI E SEZIONI IN FASE COSTRUTTIVA

CODICE: C G 0 8 0 0 P P Z D C S C B 1 G A 0 0 0 0 0 0 0 1 F0 — SCALA: 1:200 1:500

REV.	DATA	DESCRIZIONE	REDATTO	VERIFICATO	APPROVATO
F0	20/06/2011	EMISSIONE FINALE	M.FRANDINO	A.BELLOCCHIO	G.CASSANI

NOME DEL FILE: CS0260_F0.dwg

382.01/1040403.DWG 19.04.11 – REV.03 MS