PARTICOLARE SMALTIMENTO ACQUE DI PIATTAFORMA

SCALA 1:10

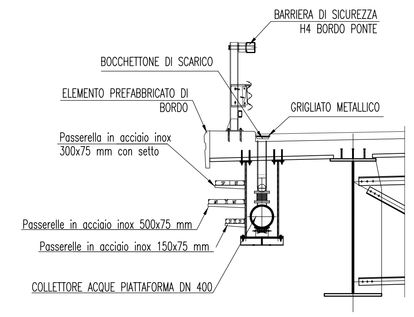

NOTA

PER IL DIMENSIONAMENTO DELLE TUBAZIONI SI RIMANDA ALLE TAVOLE DI SMALTIMENTO DELLE ACQUE DI PRIMA PIOGGIA.

PACCHETTO STRADALE

FUORI SCALA

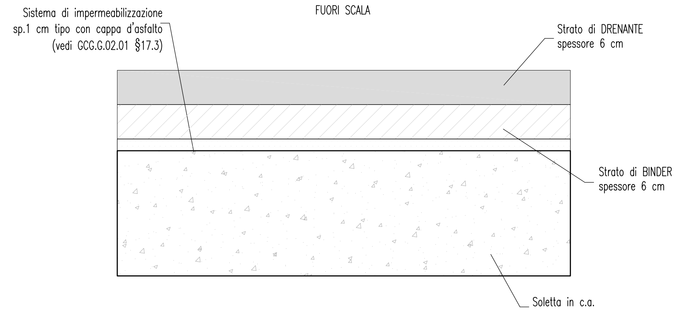

DILATAZIONE

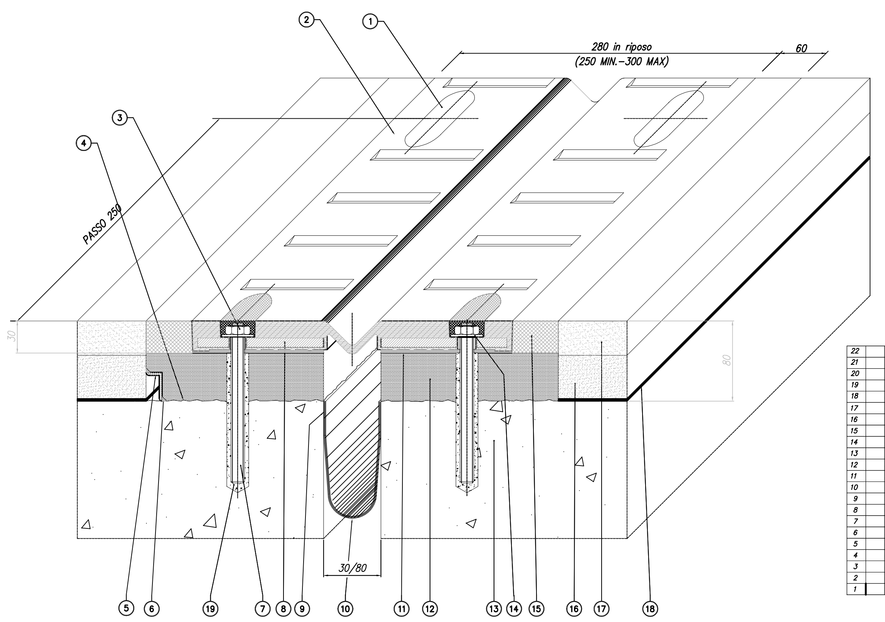

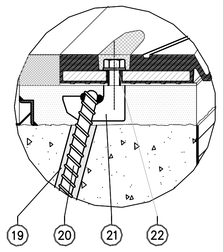

22	Vite TE M12x45 UNI 5739	Classe 8.8 EN 20898		
21	Zanca d'ancoraggio multidirezionale	S355J2G3 EN 10025		
20	Tirafondo AJM M14x150	Fe b 44 k		
19	Resina di ancoraggio	Primer P 150		
18	Impermeabilizzazione impalcato			
17	Manto d'usura			
16	Bynder			
15	Mossello	EPOBLOCK ME 3C		
14	Rondello			
13	Testata soletta			
12	Ancoramento in malta	BetonTip		
11	Stuccatura	S FIP 180		
10	Scossalina raccolta acque = 1,2 mm	Ygalum		
9	Stuccatura	S FIP 180		
8	Piastra ponte	S235JR EN 10025		
7	Barra filettata M12x160	Classe 8T ASTM		
6	Stuccatura	S FIP 180		
5	Profilo di drenaggio a "L"	X5 CrNi 1810 EN 10088		
4	Bocciardature e mano d'attacco	Primer P 150		
3	Dado M12 UNI 5588	Classe 8 EN 20898		
2	Elemento modulare	Gomma sint. 70±5 Sh/A		
1	Sigillatura	EPOBLOCK ME sigillante		

PARTICOLARE ANCORAGGIO RECINZIONE

SCALA 1:10

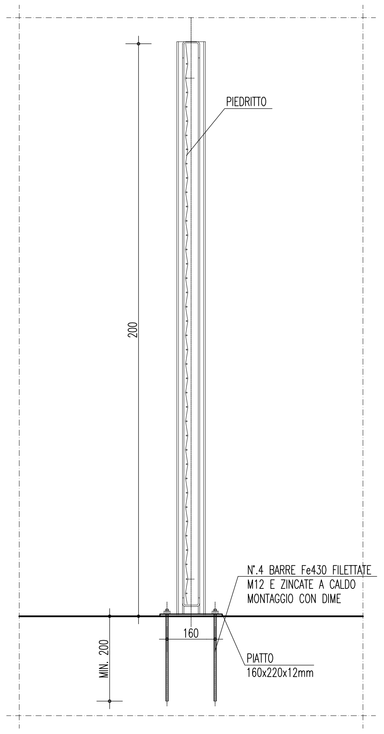

PARTICOLARE ANCORAGGIO RECINZIONE

FUORI SCALA

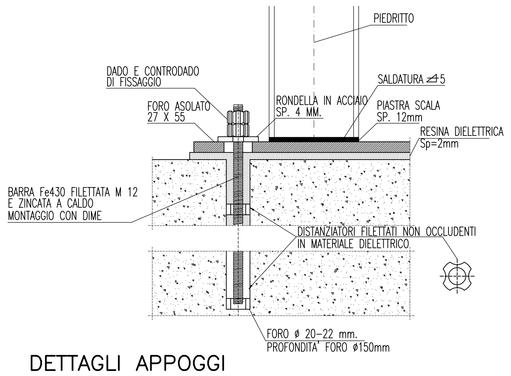

POS.	DESCRIZIONE COMPONENTI
1	PALO
2	"3n" NASTRO
3	"3n" DISTANZIATORE SPEC.
4	"3n" DISSIPATORE D' ENERGIA
5	CORRENTE INF.
6	DIAGONALI INTERNE
7	TRAVE SUPERIORE
8	MANICOTTO
9	PIATTO SAGOMATO
10	SUPPORTO CORR.INF.
11	DISTANZIATORE PER TRAVE
12	MORSETTO
13	PIASTRINA
14	BULLONI M16
15	BULLONI M14
16	BULLONI M10
17	TIRAFONDI CHIMICI M24

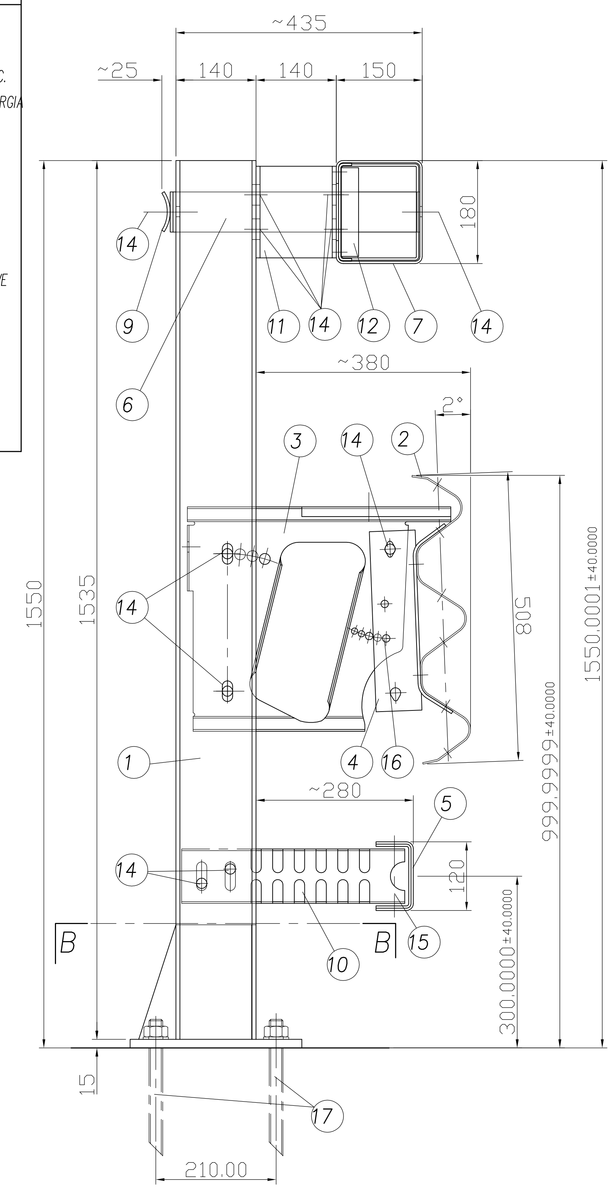

DETTAGLI APPOGGI

Appoggio tipo fisso
V = 4746 kN; H = 2911 kN

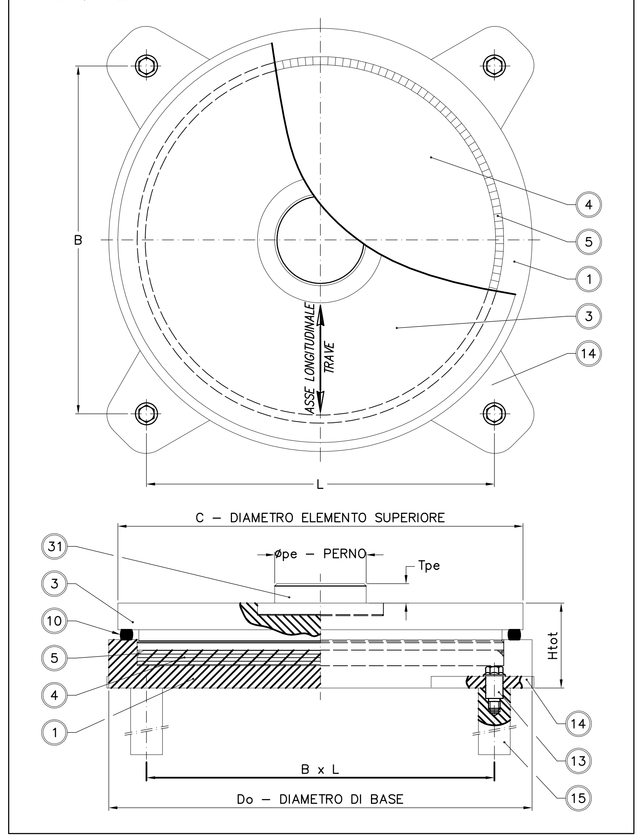

Appoggio tipo multidirezionale
V = 4746 kN; Sl= ±50 mm; St= ±25 mm

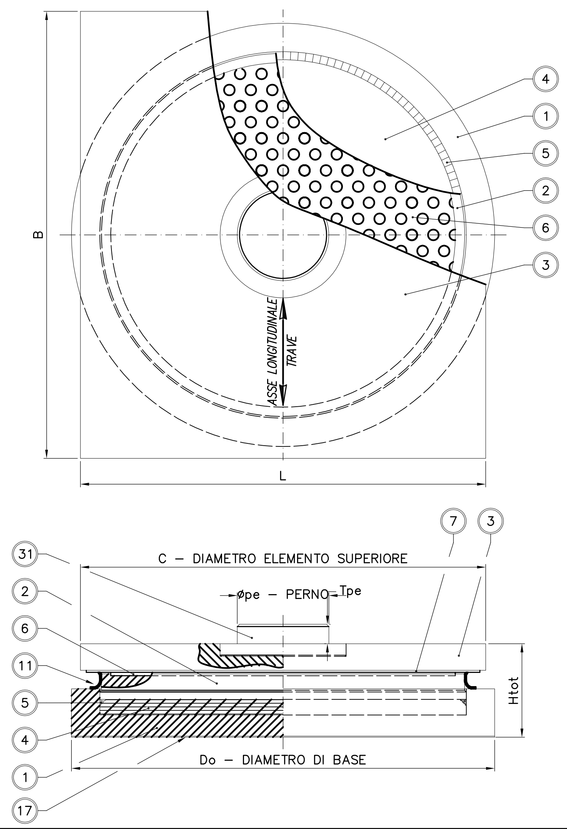

Appoggio tipo unidirezionale trasv.
V = 4746 kN; Hl = 1940 kN; St= ±25 mm

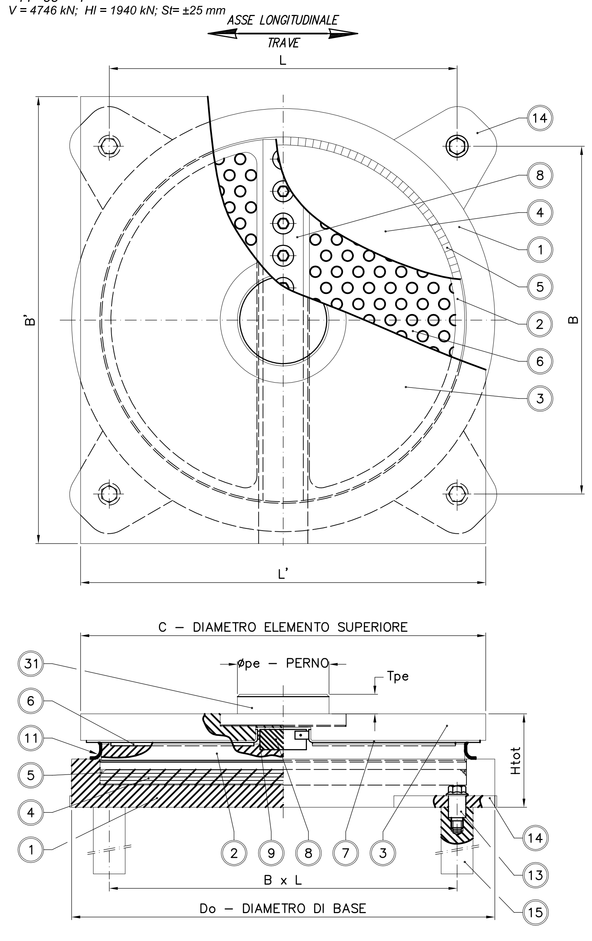

Appoggio tipo unidirezionale long.
V = 4746 kN; Sl= ±50 mm; Hl = 2911 kN

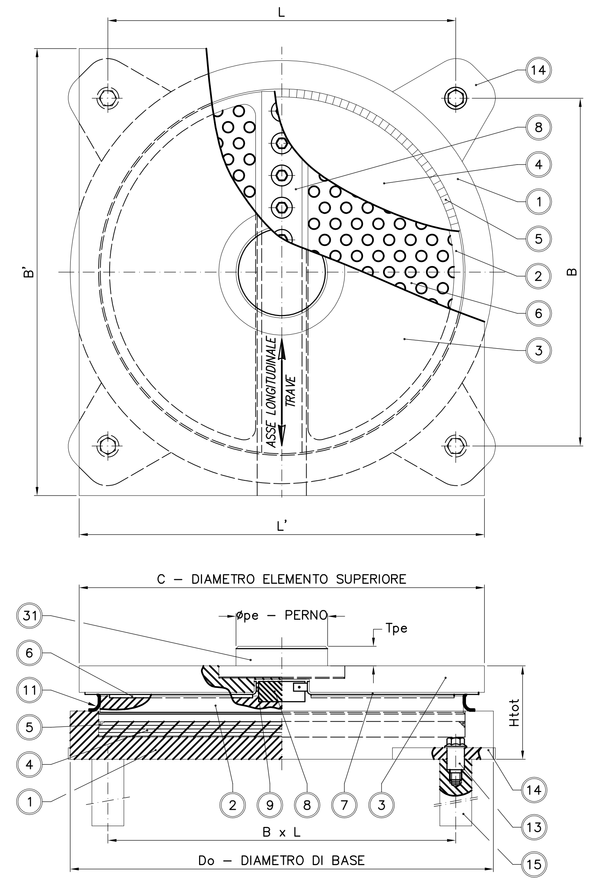

31	1	Perno d'ancoraggio	S355JR EN 10025–2	7	2	Piattino piano di scorrimento	X5 CrNiMo 1712 EN 10088–2
15	4	Zanca d'ancoraggio	1 C40 TQ+T EN 10083	6	2	Piattino piano antifrizione	PTFE EN 1337–2
14	4	Orecchia d'ancoraggio	S355J2 EN 10025–2	5	1	Guarnizione interna	PGM – HC 9021
13	4	Spina d'ancoraggio	Classe 12.9 EN 20898	4	1	Disco in gomma	NR 50±5 Sh/A (MG2)
11	1	Paragolvere – Raschiapolvere	Gomma	3	1	Elemento superiore	S355JR EN 10025–2
9	2	Listello laterale	CM1 EN 1337–2	2	1	Elemento intermedio	S355JR EN 10025–2
8	1	Guida centrale	S355JR EN 10025–2	1	1	Elemento di base	S355JR EN 10025–2

NOTE GENERALI

SCHEMA DEGLI APPOGGI

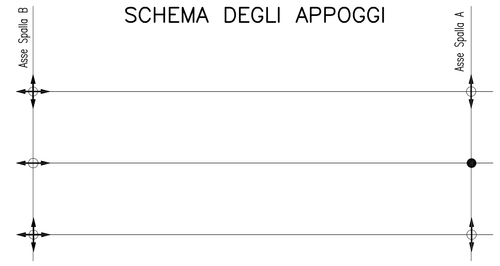

LEGENDA APPOGGI

- VF = APPOGGIO TIPO FISSO IN ACCIAIO TEFLON AD ELASTOMERO INCAPSULATO
- VM = APPOGGIO TIPO MULTIDIREZIONALE IN ACCIAIO TEFLON AD ELASTOMERO INCAPSULATO
- VUL = APPOGGIO TIPO UNIDIREZIONALE LONGITUDINALE IN ACCIAIO TEFLON AD ELASTOMERO INCAPSULATO
- VUT = APPOGGIO TIPO UNIDIREZIONALE TRASVERSALE IN ACCIAIO TEFLON AD ELASTOMERO INCAPSULATO

LEGENDA CODICE

APPOGGIO FISSO: VF 5500 - 390
- Tipo di appoggio
- Carico verticale max (kN)
- Forza tagliente max (kN)

APPOGGIO MULTIDIREZIONALE: VM 600 - 100 - 50
- Tipo di appoggio
- Carico verticale (kN)
- Scorrimento longitudinale max (mm)
- Scorrimento trasversale max (mm)

APPOGGIO UNIDIREZIONALE LONGITUDINALE: VUL 1300 - 100 - 390
- Tipo di appoggio
- Carico verticale (kN)
- Scorrimento longitudinale max (mm)
- Forza trasversale max (kN)

APPOGGIO UNIDIREZIONALE TRASVERSALE: VUT 3250 - 250 - 50
- Tipo di appoggio
- Carico verticale (kN)
- Forza longitudinale max (kN)
- Scorrimento trasversale max (mm)

QUADRO DI UNIONE

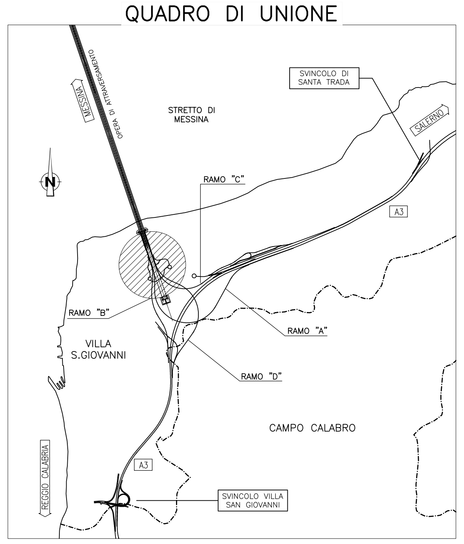

Stretto di Messina

Concessionaria per la progettazione, realizzazione e gestione del collegamento stabile tra la Sicilia e il Continente
Organismo di Diritto pubblico
(Legge n° 1158 del 17 dicembre 1971, modificata dal D.Lgs. n° 114 del 24 aprile 2003)

EurolinK

PONTE SULLO STRETTO DI MESSINA

PROGETTO DEFINITIVO

EUROLINK S.C.p.A.
IMPREGILO S.p.A. (Mandataria)
SOCIETA' ITALIANA PER CONDOTTE D'ACQUA S.p.A. (Mandante)
COOPERATIVA MURATORI E CEMENTISTI - C.M.C. di Ravenna Soc. Coop. a.r.l. (Mandante)
SACYR S.A.U. (Mandante)
ISHIKAWAJIMA - HARIMA HEAVY INDUSTRIES CO. Ltd. (Mandante)
A.C.I. S.C.P.A. - CONSORZIO STABILE (Mandante)

IL PROGETTISTA	IL CONTRAENTE GENERALE	STRETTO DI MESSINA	STRETTO DI MESSINA
SINA Dott. Ing. F. Collo Ordine Ingegneri Milano n° 20355 Eurolink Dott. Ing. E. Pagani Ordine Ingegneri Milano n° 15408	Project Manager (Ing. P.P. Marchesetti)	Direttore Generale e RUP Validazione (Ing. G. Fiammenghi)	Amministratore Delegato (Dott. P. Ciucci)

COLLEGAMENTI CALABRIA

CS0300_F0

INFRASTRUTTURE STRADALI OPERE CIVILI
ELEMENTI DI CARATTERE GENERALE
VIADOTTO ACCESSO RAMI A–B
PARTICOLARI COSTRUTTIVI IMPALCATI

CODICE: C G 0 7 0 0 P S Z D C S C 0 0 V I A 1 0 0 0 0 0 1 F0 — SCALA: Varie

REV.	DATA	DESCRIZIONE	REDATTO	VERIFICATO	APPROVATO
F0	20/06/2011	EMISSIONE FINALE	E.PASSADORE	G.SCIUTO	F.COLLA

NOME DEL FILE: CS0300_F0.dwg