PIANTA FONDAZIONI TOMBINO SCATOLARE IN01_E

(SCALA 1 : 50)

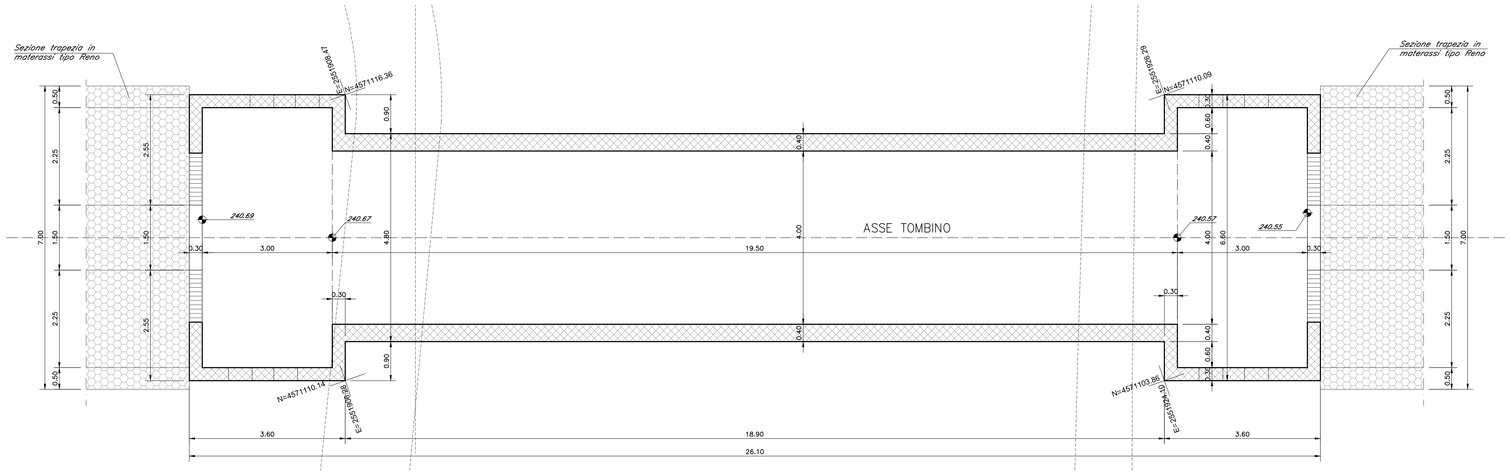

PIANTA SCAVI

(SCALA 1 : 50)

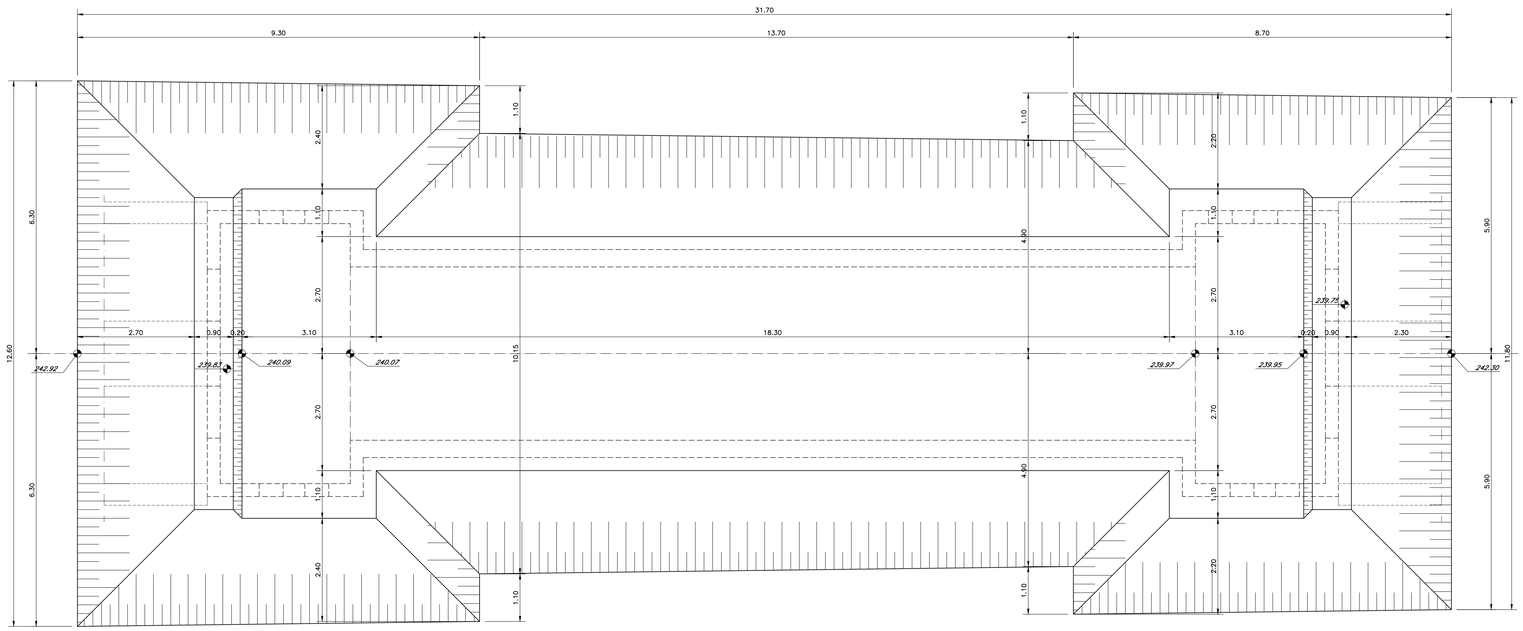

TABELLA MATERIALI

CALCESTRUZZO ELEVAZIONI	C28/35 Rapporto Acqua/cemento =0,55 Classe di esposizione = XC3 Cemento tipo: III–V Dimensione max aggregato = 25 mm Contenuto minimo di cemento: 320 kg/m³ Contenuto massimo di cemento: 400 kg/m³ Slump: S3
CALCESTRUZZO FONDAZIONI	C25/30 Rapporto Acqua/cemento =0,60 Classe di esposizione = XC2 Cemento tipo: III–V Dimensione max aggregato = 25 mm Contenuto minimo di cemento: 300 kg/m³ Contenuto massimo di cemento: 400 kg/m³ Slump: S3

MAGRONE DI PULIZIA: C12/15

ARMATURA: Barre B450C per acciaio

Per tutto quanto non espressamente richiamato si farà riferimento alle prescrizioni di cui al CAPITOLATO di COSTRUZIONE delle OPERE CIVILI ITALFERR

NOTE:
Prevedere copriferro netto non inferiore a 4cm in elevazione e in fondazione.

INCIDENZA FERRI DI ARMATURA 135 kg/m³

PIANTA CHIAVE

scala 1:5000

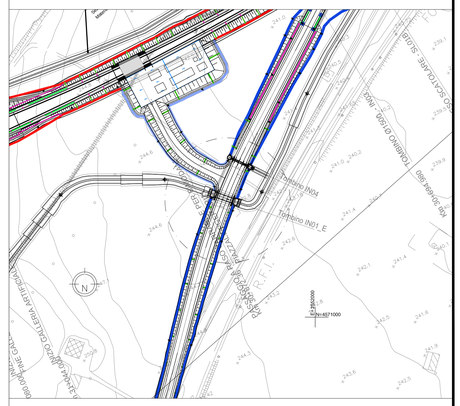

COMMITTENTE:

RFI RETE FERROVIARIA ITALIANA
GRUPPO FERROVIE DELLO STATO ITALIANE

PROGETTAZIONE:

ITALFERR
GRUPPO FERROVIE DELLO STATO ITALIANE

DIREZIONE TECNICA
U.O. INFRASTRUTTURE CENTRO

PROGETTO DEFINITIVO

ITINERARIO NAPOLI - BARI
RADDOPPIO TRATTA BOVINO - ORSARA

RILEVATI TRINCEE SCATOLARI

Tombino scatolare IN01_E - Pianta fondazioni e pianta scavi

SCALA : 1:50

COMMESSA	LOTTO	FASE	ENTE	TIPO DOC.	OPERA/DISCIPLINA	PROGR.	REV.
IF1W	00	D	29	PB	IN01E0	001	A

Revis.	Descrizione	Redatto	Data	Verificato	Data	Approvato	Data	Autorizzato	Data
A	Emissione Esecutiva	G. Uno	Sett. 2018	P. Di Nucci	Sett. 2018	D. Apreo	Sett. 2018	F. Ardizzi	

File: IF1W00D29PBIN01E0001A.dwg

n. Elab.: 149