PIANTA FONDAZIONE
Scala 1:100

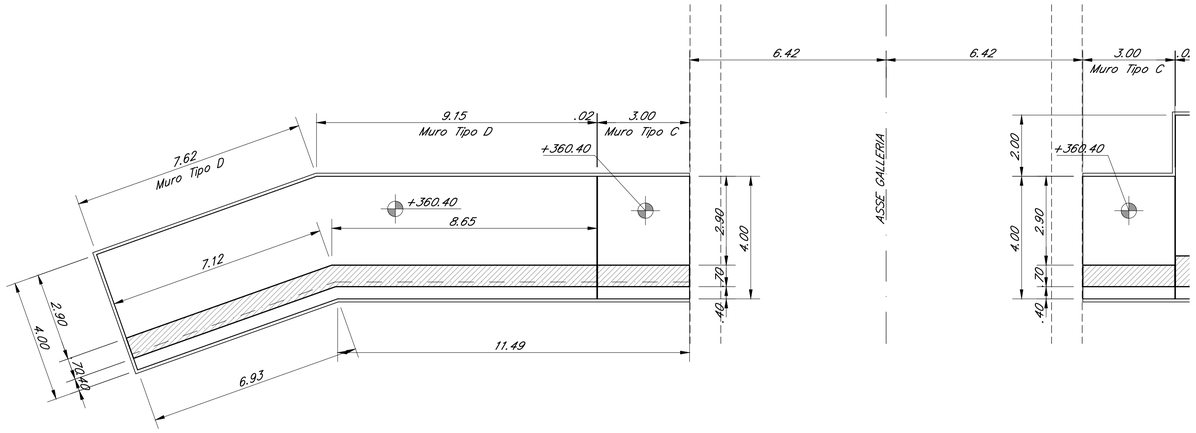

MURO TIPO C
Scala 1:100

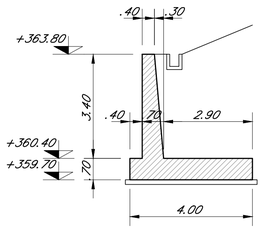

PIANTA ELEVAZIONE
Scala 1:100

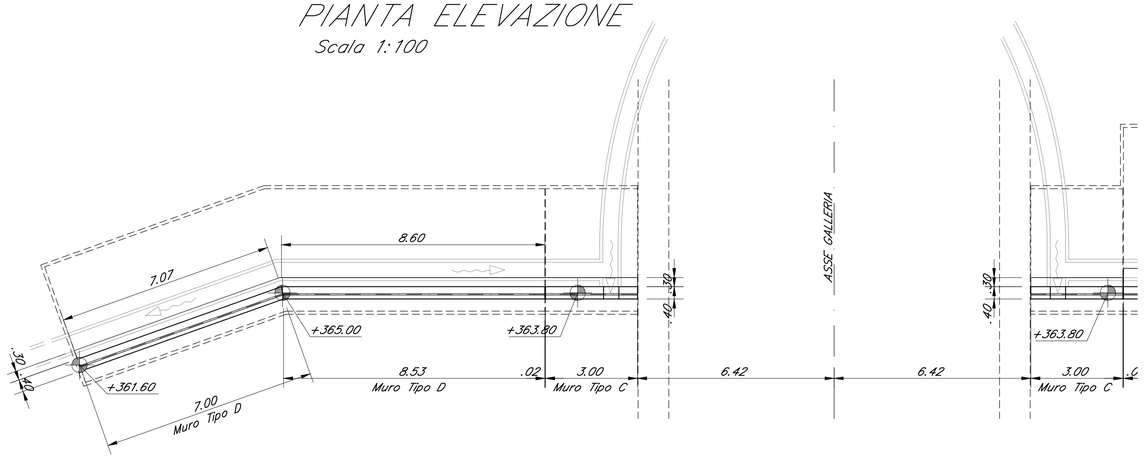

MURO TIPO D
Scala 1:100

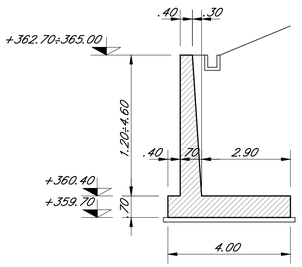

PROSPETTO
Scala 1:100

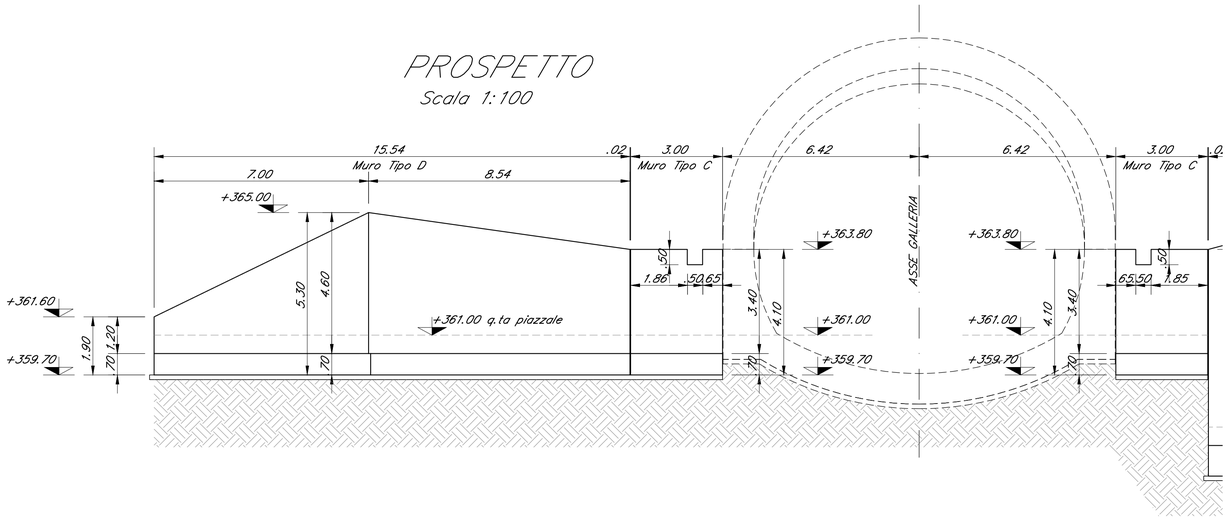

NOTE:

1) Per la tabella materiali e note generali fare riferimento al documento "IF1W00D29DMOC0000001A – Tabella Materiali e Note generali".

COMMITTENTE:

RFI RETE FERROVIARIA ITALIANA
GRUPPO FERROVIE DELLO STATO ITALIANE

PROGETTAZIONE:

ITALFERR
GRUPPO FERROVIE DELLO STATO ITALIANE

DIREZIONE TECNICA
U.O. INFRASTRUTTURE CENTRO

PROGETTO DEFINITIVO

ITINERARIO NAPOLI - BARI
RADDOPPIO TRATTA BOVINO - ORSARA

PIAZZALI

RI12 - Carpenteria muri di Sostegno lato Gallerie

SCALA : VARIE

COMMESSA	LOTTO	FASE	ENTE	TIPO DOC.	OPERA/DISCIPLINA	PROGR.	REV.
IF1W	00	D	29	PZ	RI1200	003	A

Revis.	Descrizione	Redatto	Data	Verificato	Data	Approvato	Data	Autorizzato	Data
A	Emissione Esecutiva	G. Usai	Sett. 2018	P. Di Nucci	Sett. 2018	D. Aprea	Sett. 2018	F. Arduini	Settembre 2018
								ITALFERR S.p.A. Dott. Ing. Francesco Arduini Responsabile Ordine degli Ingegneri della Provincia di Roma n. A 24000	

File: IF1W00D29PZRI1200003A.dwg

n. Elab.: 231