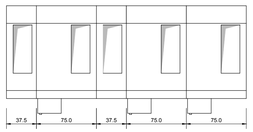

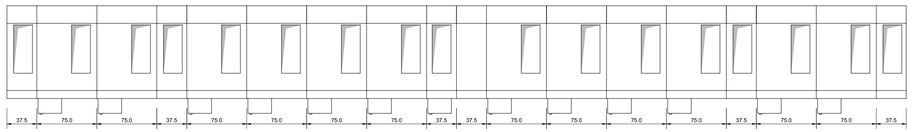

BOX TRAFO - IP31
FRONTE

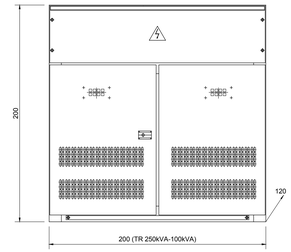

LEGENDA

	SEZIONATORE DI TERRA		CONTATORE
	SEZIONATORE ROTATIVO A TRE POSIZIONI (A-C-A TERRA)		INDICATORE PRESENZA TENSIONE
	INTERRUTTORE MT IN ESAFLUORURO DI ZOLFO		INTERBLOCCO MECCANICO
	FUSIBILE bt FUSIBILE MT		APPARECCHIATURA ESTRAIBILE
	TOROIDE		COMMUTATORE VOLTOMETRICO/AMPEROMETRICO
	IMPED. CENTROSTELLA NEUTRO		TERMINALE CAVO
	TRASFORMATORE DI CORRENTE		CHIAVE IMPIGLIATA BLOCCO MECCANICO CHIAVE LIBERA
	TRASFORMATORE DI CORRENTE A DOPPIO SECONDARIO		CHIAVE GEMELLATE
	TRASFORMATORE DI TENSIONE		RELE' DI PROTEZIONE:
	TRASFORMATORE DI POTENZA		26 RELE' TEMPER. - A = Allar.- S = Scatt 27 RELE' MINIMA TENSIONE 30 RELE' A CARTELLINO 49 RELE' TERMICO 50 RELE' CORTO CIRCUITO 51 RELE' MASSIMA CORRENTE TEMPORIZ.
M	COMANDO MOTORIZZATO		63 RELE' PRESS. DI FLUIDI-A=Allar.-S=Scatt
B.A.	BOBINA APERTURA		64 RELE' DI TERRA
B.C.	BOBINA CHIUSURA		67N RELE' DIREZIONALE DI TERRA

NOTA:
- QUADRI A TENUTA ALL'ARCO INTERNO IAC A FLR 16kA x 1s
- SCOMPARTI SECONDO LINEA GUIDA RFI DMA IM LA LG IFS 300 A

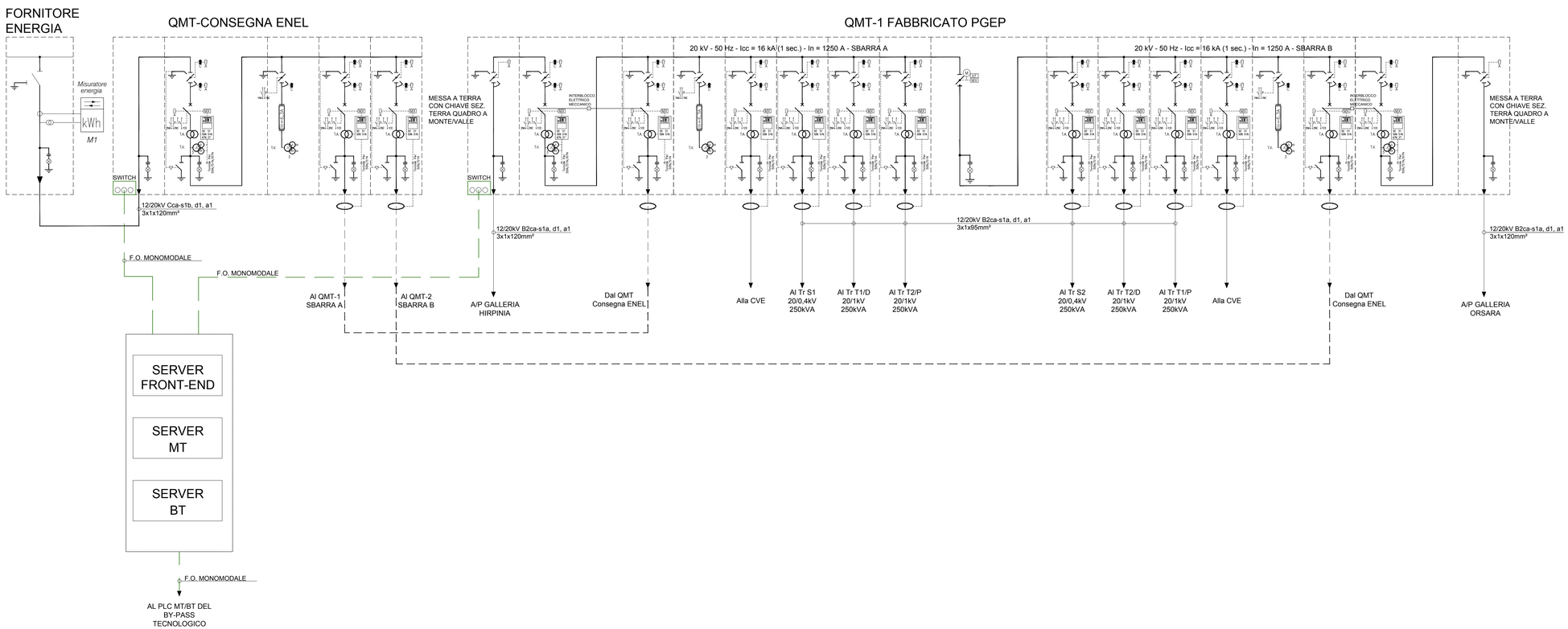

COMMITTENTE:

RFI RETE FERROVIARIA ITALIANA
GRUPPO FERROVIE DELLO STATO ITALIANE

PROGETTAZIONE:

ITALFERR
GRUPPO FERROVIE DELLO STATO ITALIANE

DIREZIONE TECNICA
U.O. TECNOLOGIE CENTRO

PROGETTO DEFINITIVO

ITINERARIO NAPOLI - BARI
RADDOPPIO TRATTA BOVINO - ORSARA

GALLERIA ORSARA
Schema elettrico unifilare e fronte quadro MT_PGEP imbocco lato Orsara

SCALA : -

COMMESSA	LOTTO	FASE	ENTE	TIPO DOC.	OPERA/DISCIPLINA	PROGR.	REV.
IF1W	00	D	18	DX	LF0100	008	B

Revis.	Descrizione	Redatto	Data	Verificato	Data	Approvato	Data	Autorizzato	Data
A	Emissione Esecutiva	F.De Sessa	Sett. 2018	M. Castellani	Sett. 2018	D. Apreo	Sett. 2018	G. Sabatini	Dott. Ing. Giuseppe Sabatini Ordine degli Ingegneri della Provincia di Roma n. 12972
B	Emissione Esecutiva	F.De Sessa	Nov. 2018	M. Castellani	Nov. 2018	D. Apreo	Nov. 2018		

File: IF1W00D18DXLF0100008B.dwg

n. Elab.: 469