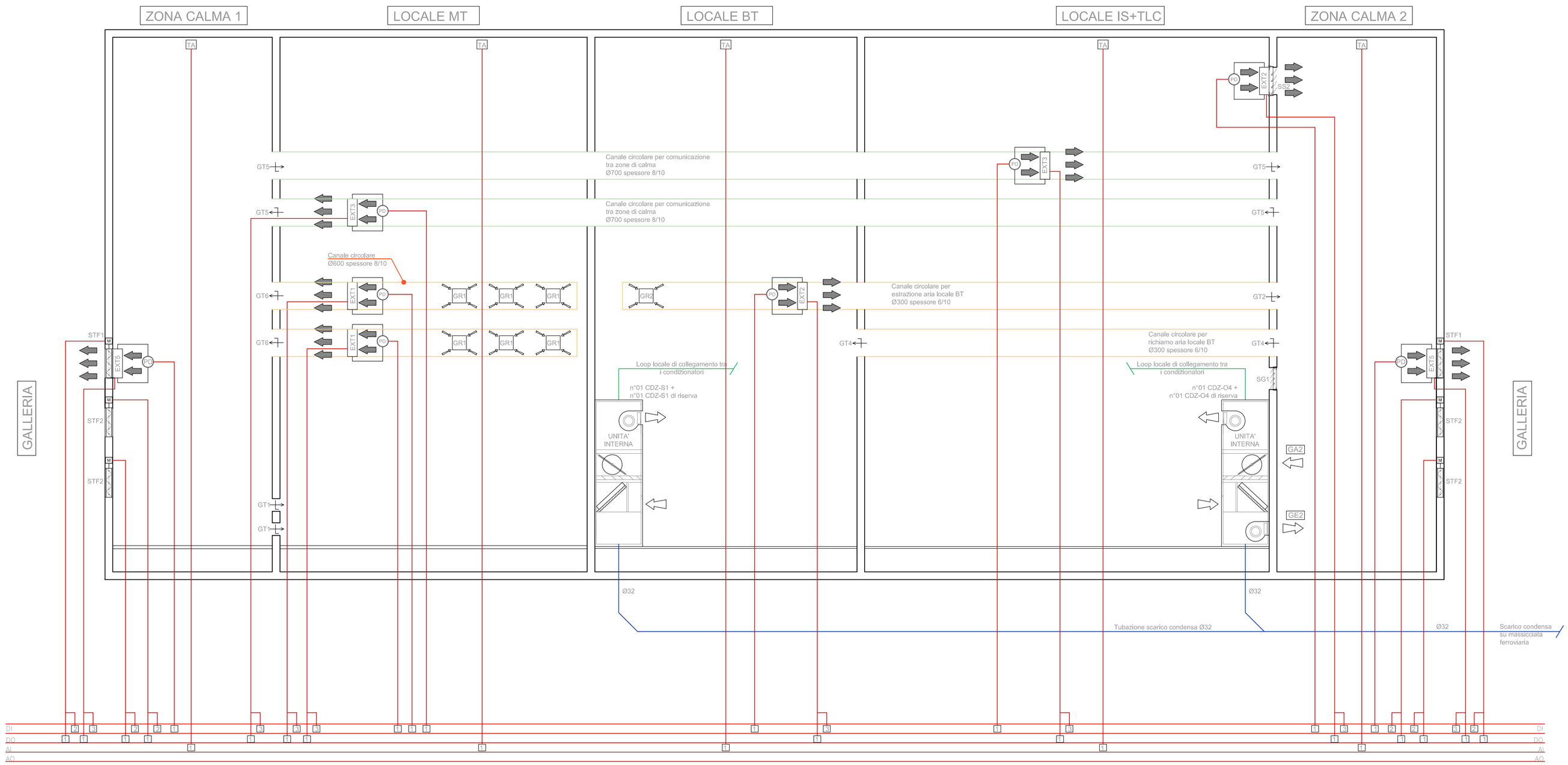

LEGENDA IMPIANTI

	TUBAZIONE DI SCARICO CONDENSA IN POLIETILENE - PENDENZA=1%
	COLLEGAMENTI ELETTRICI DI REGOLAZIONE (CAVO FTP)
	COLLEGAMENTO CONDIZIONATORI (CAVO FTP)
DI	INGRESSO DIGITALE
DO	USCITA DIGITALE
AI	INGRESSO ANALOGICO
AO	USCITA ANALOGICA
UP	UNITA' PERIFERICA DI CONTROLLO
	CONDIZIONATORE AUTONOMO MONOBLOCCO AD ESPANSIONE DIRETTA TIPO UNDER CDZ1 CDZ2 CDZ3 CDZ4 PORTATA ARIA EVAPORATORE 2500 mc/h 2100 mc/h 2000 mc/h 3100 mc/h POTENZA FRIGORIFERA SENSIBILE 9 KW 7 KW 5 KW 13 KW POTENZA ELETTRICA ASSORBITA 3,3 KW 3,1 KW 2,5KW 3,5KW
	CONDIZIONATORE AUTONOMO MONOBLOCCO AD ESPANSIONE DIRETTA TIPO OVER CDZ-O1 CDZ-O2 CDZ-O3 CDZ-O4 PORTATA ARIA EVAPORATORE 2500 mc/h 2100 mc/h 2000 mc/h 3100 mc/h POTENZA FRIGORIFERA SENSIBILE 9 KW 7 KW 5 KW 13 KW POTENZA ELETTRICA ASSORBITA 3,3 KW 3,1 KW 2,5KW 3,5KW
	CONDIZIONATORE AUTONOMO SPLIT SYSTEMA AD ESPANSIONE DIRETTA TIPO OVER CDZ-S1 PORTATA ARIA EVAPORATORE 2000 mc/h POTENZA FRIGORIFERA SENSIBILE 5 KW POTENZA ELETTRICA ASSORBITA 3,3 KW
	ESTRATTORE ASSIALE A PARETE/DA CANALE EXT1 EXT2 EXT3 EXT4 EXT5 PORTATA 11000 mc/h 1000 mc/h 8000mc/h 5000mc/h 24000mc/h PREVALENZA MINIMA 150 Pa 30 Pa 50 Pa 40 Pa 160 Pa
	CONDIZIONATORE MONOBLOCCO A POMPA DI CALORE. POTENZIALITA' NOMINALE 5,0 KW IN RAFFREDDAMENTO E 5,0 KW IN RISCALDAMENTO
	CONDIZIONATORE AUTONOMO DI PRECISIONE CON UNITÀ ESTERNA POTENZA FRIGORIFERA SENSIBILE: 4,5 KW
	SERRANDA A GRAVITA' (SG)/SOVRAPPRESSIONE (SS) SG1 SS1 SS2 SS3 SS4 DIMENSIONI 300X300 750X750 380X380 675X675 540X540
	SERRANDA TAGLIAFUOCO EI120 MOTORIZZATA STF1 STF2 DIMENSIONI Ø1000 1000x1000
GE GA	GE: GRIGLIA ESPULSIONE ARIA GA: GRIGLIA PRESA ARIA ESTERNA GE1 / GA1 GE2 / GA2 DIMENSIONI 570X300 / 570X320 800X300 / 800X350
	GR: GRIGLIA DI PRESA ARIA GR1 GR2 DIMENSIONI 400X400 300X400
GC	GC: GRIGLIA SCAMBIO ARIA CONDIZIONATORE N°02 Ø180
GT	GT: GRIGLIA DI TRANSITO GT1 GT2 GT3 GT4 GT5 GT6 DIMENSIONI 500X400 300X300 400X300 Ø300 Ø700 Ø600
BP1	BP1: BOCCHETTA PEDONALE A PAVIMENTO 600X300
TA	TERMOSTATO AMBIENTE
PD	PRESSOSTATO DIFFERENZIALE

L'ELABORATO È RAPPRESENTATIVO DEL SOLO IMPIANTO HVAC, MENTRE PER GLI ALTRI IMPIANTI E PER GLI ASPETTI ARCHITETTONICI SI RIMANDA AI RELATIVI SPECIFICI ELABORATI.

TIPOLOGICO DI FUNZIONAMENTO CONDIZIONATORE DI TIPO OVER AD ESPANSIONE DIRETTA

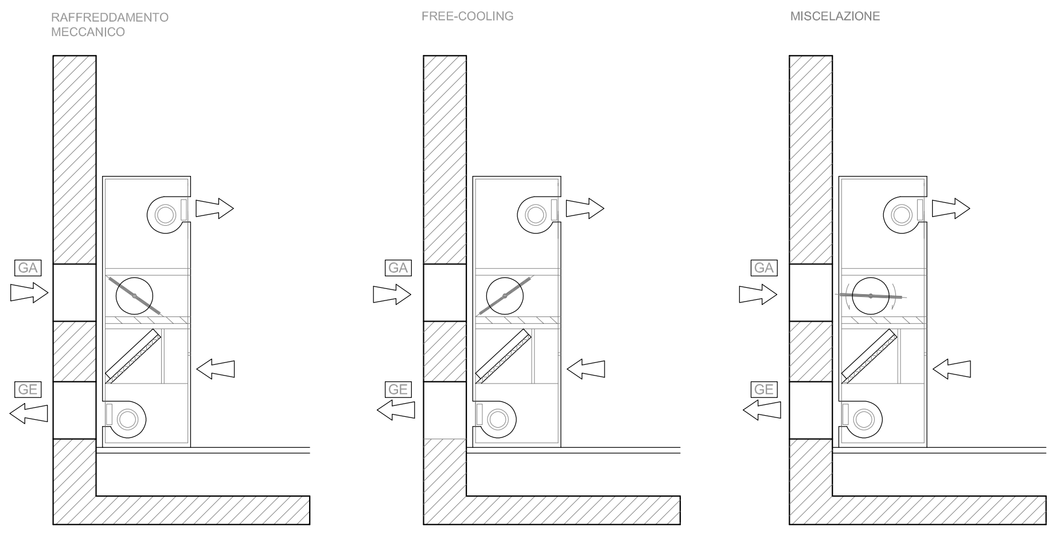

COMMITTENTE:

RFI RETE FERROVIARIA ITALIANA
GRUPPO FERROVIE DELLO STATO ITALIANE

PROGETTAZIONE:

ITALFERR
GRUPPO FERROVIE DELLO STATO ITALIANE

DIREZIONE TECNICA
U.O. Impianti industriali e tecnologici

PROGETTO DEFINITIVO

ITINERARIO NAPOLI - BARI
RADDOPPIO TRATTA BOVINO - ORSARA

TIPOLOGICO BYPASS TECNOLOGICO TIPO PPT IN GALLERIA

Impianto HVAC

Schema funzionale e tipologici di installazione

SCALA : - : -

COMMESSA	LOTTO	FASE	ENTE	TIPO DOC.	OPERA/DISCIPLINA	PROGR.	REV.
IF1W	00	D	17	DX	IT0303	001	B

Revis.	Descrizione	Redatto	Data	Verificato	Data	Approvato	Data	Autorizzato	Data
A	Emissione Esecutiva	E. Zazzera	Agosto 2018	V. Iannuccilli	Agosto 2018	D. Aprea	Agosto 2018	A. Falaschi	Dicembre 2018
B	Emissione Esecutiva	E. Zazzera	Dicembre2018	V. Iannuccilli	Dicembre2018	D. Aprea	Dicembre2018	ITALFERR S.p.A. U.O. IMPIANTI INDUSTRIALI E TECNOLOGICI Dott. Ing. ALFREDO FARANCHI Ordine Ingegneri di Vicenza N. 315	

File: IF1W 00 D 17 DX IT0303 001 B

n. Elab.: 542