PIANTA SPICCATO
SCALA 1:100

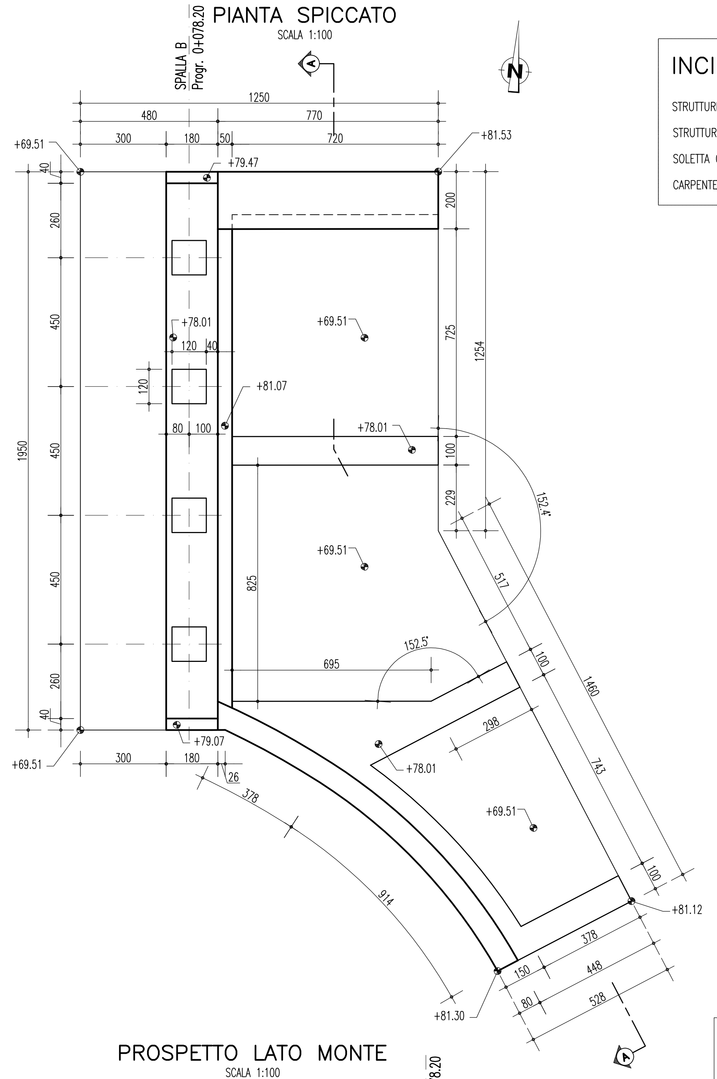

INCIDENZE

STRUTTURE IN ELEVAZIONE =	130 kg/mc
STRUTTURE IN FONDAZIONE =	110 kg/mc
SOLETTA GETTATA IN OPERA =	170 kg/mc
CARPENTERIA METALLICA =	340 kg/mq

PROSPETTO ANTERIORE
SCALA 1:100

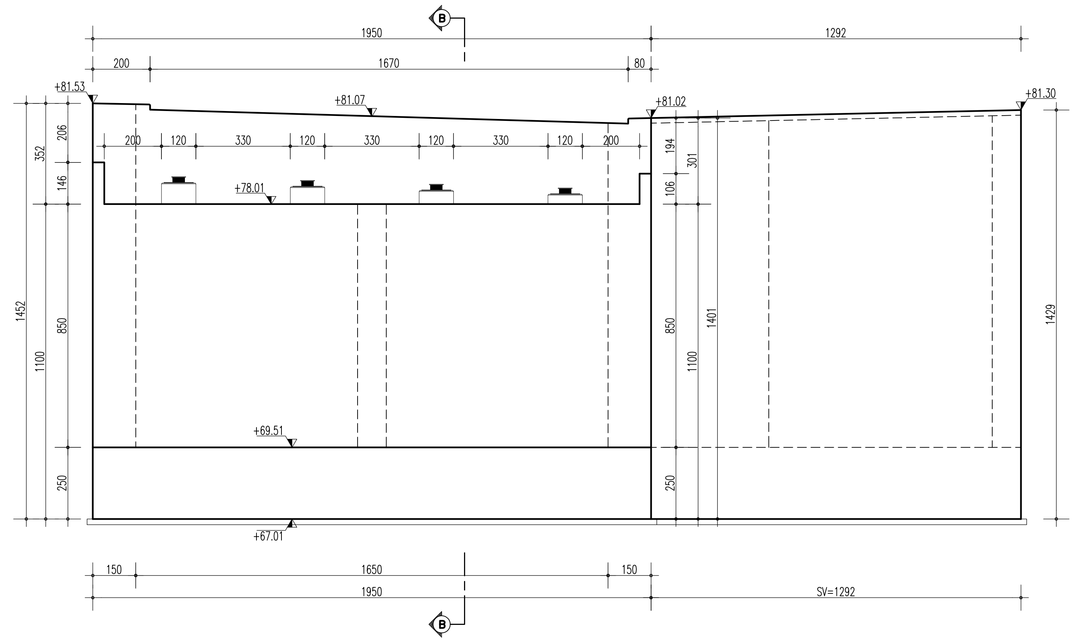

NOTA BENE
NEL MURO PARAGHIAIA DOVRA' ESSERE PREVISTA UNA OPPORTUNA FORATURA, ATTA A CONSENTIRE LA CONTINUITA' DI PASSAGGIO DEL TUBO COLLETTORE DELLE ACQUE DI PIATTAFORMA (tubo appeso sotto il bordo lato valle dell'impalcato)

PROSPETTO LATO MONTE
SCALA 1:100

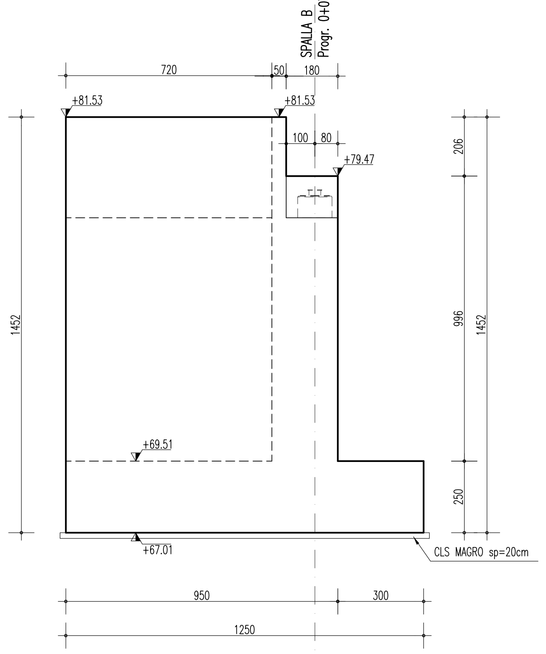

PROSPETTO LATO VALLE
SCALA 1:100

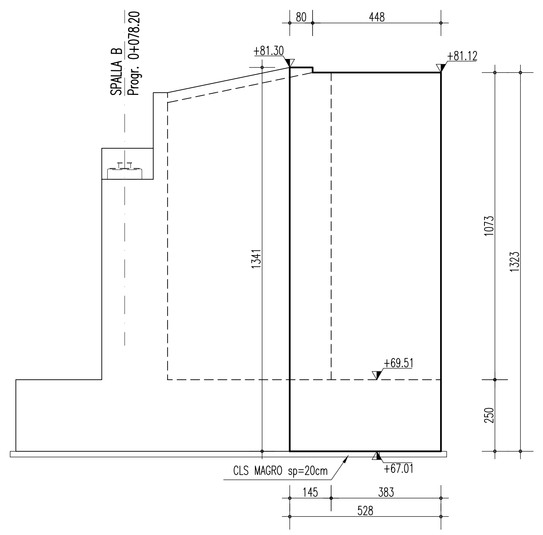

SEZIONE A–A
SCALA 1:100

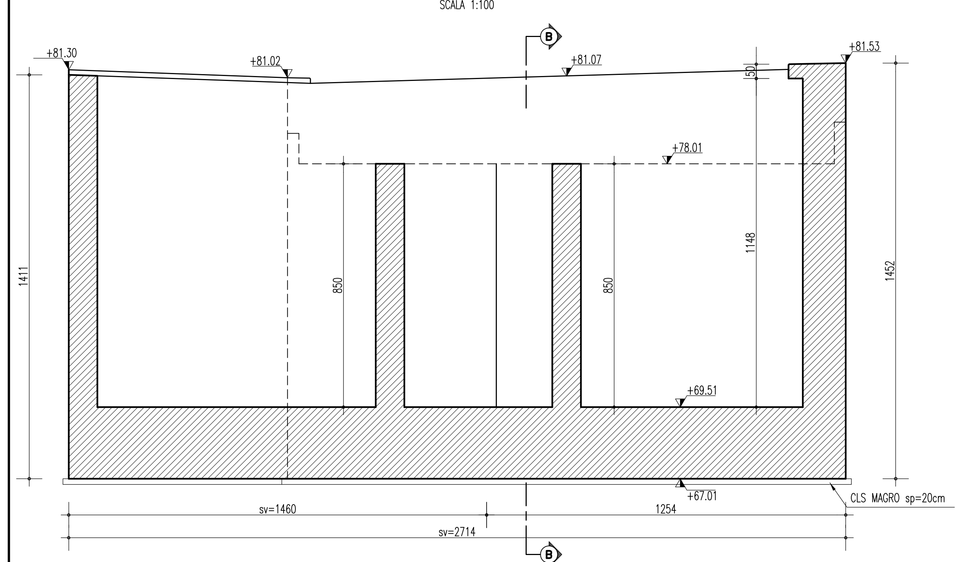

SEZIONE B–B
SCALA 1:100

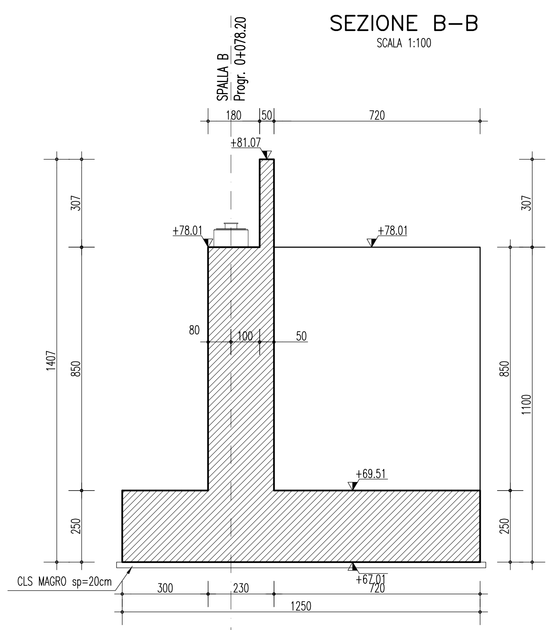

SCHEMA STRATI DI TRANSIZIONE

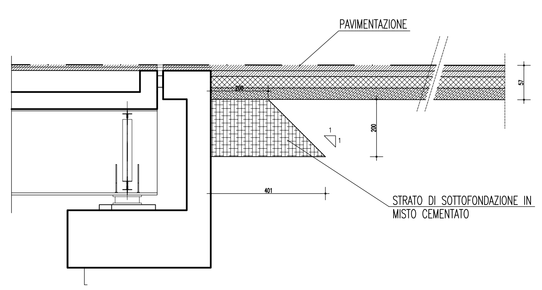

CEMENTO ARMATO STRUTTURALE

CALCESTRUZZO MAGRO
- Classe di esposizione ambientale: X0 (UNI 11104 e UNI EN 206–1)
- Classe di resistenza: CLASSE C12/15

CONGLOMERATO CEMENTIZIO PER FONDAZIONI OPERE D'ARTE MAGGIORI
- Classe di esposizione ambientale: XC2 (UNI 11104 e UNI EN 206–1)
- Classe di resistenza: CLASSE C25/30
- Rapporto A/C massimo: 0,50
- Classe di consistenza: S4
- Diametro massimo degli aggregati: 32 mm

CONGLOMERATO CEMENTIZIO PER ELEVAZIONI
- Classe di esposizione ambientale: XC4–XS1–XF2 (UNI 11104 e UNI EN 206–1)
- Classe di resistenza: CLASSE C32/40
- Rapporto A/C massimo: 0,50
- Classe di consistenza: S4
- Diametro massimo degli aggregati: 32 mm

CONGLOMERATO CEMENTIZIO PER LASTRE TRALICCIATE IMPALCATO
- Classe di esposizione ambientale: XS1–XF2 (UNI 11104 e UNI EN 206–1)
- Classe di resistenza: CLASSE C35/45
- Rapporto A/C massimo: 0,50
- Classe di consistenza: S4
- Diametro massimo degli aggregati: 20 mm

CONGLOMERATO CEMENTIZIO PER BAGGIOLI
- Classe di esposizione ambientale: XS1–XF2 (UNI 11104 e UNI EN 206–1)
- Classe di resistenza: CLASSE C32/40
- Rapporto A/C massimo: 0,50
- Classe di consistenza: S4
- Diametro massimo degli aggregati: 20 mm

CONGLOMERATO CEMENTIZIO PER CORDOLI IMPALCATO
- Classe di esposizione ambientale: XS4 (UNI 11104 e UNI EN 206–1)
- Classe di resistenza: CLASSE C32/40
- Rapporto A/C massimo: 0,50
- Classe di consistenza: S4
- Diametro massimo degli aggregati: 20 mm

CONGLOMERATO CEMENTIZIO PER SOLETTA IMPALCATO (TIPO CORTEN)
- Classe di esposizione ambientale: XF1–XS1 (UNI 11104 e UNI EN 206–1)
- Classe di resistenza: CLASSE C32/40
- Rapporto A/C massimo: 0,50
- Classe di consistenza: S4
- Diametro massimo degli aggregati: 20 mm

ACCIAIO CARPENTERIA METALLICA IMPALCATO

ACCIAIO PER CARPENTERIA METALLICA IMPALCATO

–Elementi composti per saldatura :
acciaio S355J2G3 (ex 510 D) per spessori $\leq$ 40mm (UNI EN 10025)
acciaio S355K2G3 (ex 510 DD) per spessori > 40mm (UNI EN 10025)
–Elementi non saldati :
acciaio S355J0 (ex 510 C) (UNI EN 10025)

BULLONI

UNI 3740 e 20898 parte I e II

Giunzioni ad attrito (travi principali) ed a taglio (controventi e diaframmi) :
Viti : classe 10.9 (UNI EN ISO 898–1:2001)
Dadi : classe 10 (UNI EN ISO 20898–2:1994)
Rosette : acciaio C50 EN10083 (HRC 32–40) (UNI EN ISO 10083–2:2006)
–Le giunzioni bullonate ad attrito dovranno prevedere coefficiente di attrito =0.3 e coppie di serraggio secondo D.M. 14/01/2008
–I bulloni disposti verticalmente avranno la testa della vite verso l'alto ed il dado verso il basso ed avranno una rosetta sotto la vite ed una sotto il dado
–Fori per bulloni secondo D.M. 14/01/2008

PIOLI

Secondo UNI EN ISO 13918
Pioli tipo Nelson (per Ø e H vedere elaborati grafici)
Acciaio ST 37–3K (S235J2G3+C450)
Snervamento : fy $\geq$ 350 Nmmq
Rottura : fu $\geq$ 450 Nmmq
Allungamento : A $\geq$ 15%
Strizione : Z $\geq$ 50%

SALDATURE

Secondo D.M. 14/01/2008
–Dove non diversamente specificato si prevedono saldature a cordone d'angolo di lato pari a 0.7 per lo spessore minimo da collegare se su entrambi i lati e di lato pari allo spessore minimo da collegare se su un solo lato
–Tutti i cordoni devono essere sigillati sul contorno.
–Per i giunti a piena penetrazione le lamiere dovranno essere preventivamente preparate con opportuno cianfrino.

ACCIAIO PER CONGLOMERATO CEMENTIZIO ARMATO

ACCIAIO PER CONGLOMERATO CEMENTIZIO ARMATO

Per le armature metalliche si adottano tondini in acciaio del tipo B450C controllato in stabilimento che presentano le seguenti caratteristiche:

?	Tensione di snervamento caratteristica	fyk = 450 N/mm²
?	Tensione caratteristica a rottura	ftk = 540 N/mm²
?	Resistenza di calcolo	fyd = fyk/g= 391,30 N/mm²
?	Deformazione caratteristica al carico massimo	euk = 7,5 %
?	Deformazione di progetto	eud = 6,75 %

COPRIFERRO
- Copriferro nominale : Cnom = Cmin+h
- PALI DI FONDAZIONE : Copriferro minimo (Cmin) = 40 mm
- FONDAZIONI : Copriferro minimo (Cmin) = 40 mm
- ELEVAZIONI : Copriferro minimo (Cmin) = 45 mm
- TRAVI PREFABBRICATE : Copriferro minimo (Cmin) = 40 mm
- SOLETTA IMPALCATO : Copriferro minimo (Cmin) = 40 mm
- Tolleranza (h) = 5 mm

NOTE GENERALI

QUADRO DI UNIONE

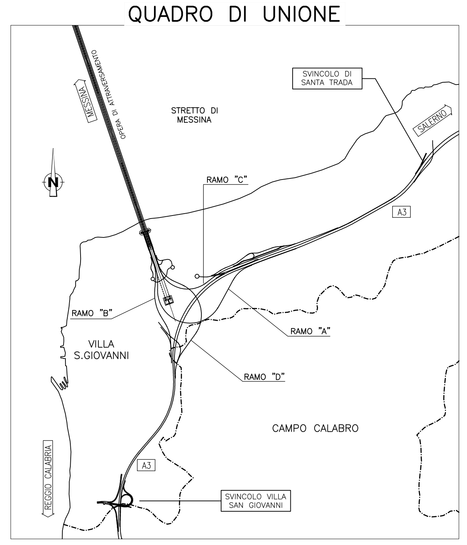

Stretto di Messina
Concessionaria per la progettazione, realizzazione e gestione del collegamento stabile tra la Sicilia e il Continente
Organismo di Diritto pubblico
(Legge n° 1158 del 17 dicembre 1971, modificata dal D.Lgs. n° 114 del 24 aprile 2003)

Eurolink

PONTE SULLO STRETTO DI MESSINA

PROGETTO DEFINITIVO

EUROLINK S.C.p.A.
IMPREGILO S.p.A. (Mandataria)
SOCIETA' ITALIANA PER CONDOTTE D'ACQUA S.p.A. (Mandante)
COOPERATIVA MURATORI E CEMENTISTI - C.M.C. di Ravenna Soc. Coop. a.r.l. (Mandante)
SACYR S.A.U. (Mandante)
ISHIKAWAJIMA - HARIMA HEAVY INDUSTRIES CO. Ltd. (Mandante)
A.C.I. S.C.P.A. - CONSORZIO STABILE (Mandante)

IL PROGETTISTA	IL CONTRAENTE GENERALE	STRETTO DI MESSINA	STRETTO DI MESSINA
SINA Dott. Ing. F. Collo Ordine Ingegneri Milano n° 20355 Eurolink Dott. Ing. E. Pagani Ordine Ingegneri Milano n° 15408	Project Manager (Ing. P.P. Marcheselli)	Direttore Generale e RUP Validazione (Ing. G. Fiammenghi)	Amministratore Delegato (Dott. P. Ciucci)

COLLEGAMENTI CALABRIA
CS0394_F0

INFRASTRUTTURE STRADALI OPERE CIVILI
ELEMENTI DI CARATTERE GENERALE
VIADOTTO POLISTENA
CARPENTERIA SPALLA B

CODICE: C G 0 7 0 0 P B A D C S C 0 0 V I D 1 0 0 0 0 0 2 F0
SCALA: 1:100

REV.	DATA	DESCRIZIONE	REDATTO	VERIFICATO	APPROVATO
F0	20/06/2011	EMISSIONE FINALE	E.PASSADORE	G.SCIUTO	F.COLLA

NOME DEL FILE: CS0394_F0.dwg