PIANTA DELL'OPERA
SCALA 1:100

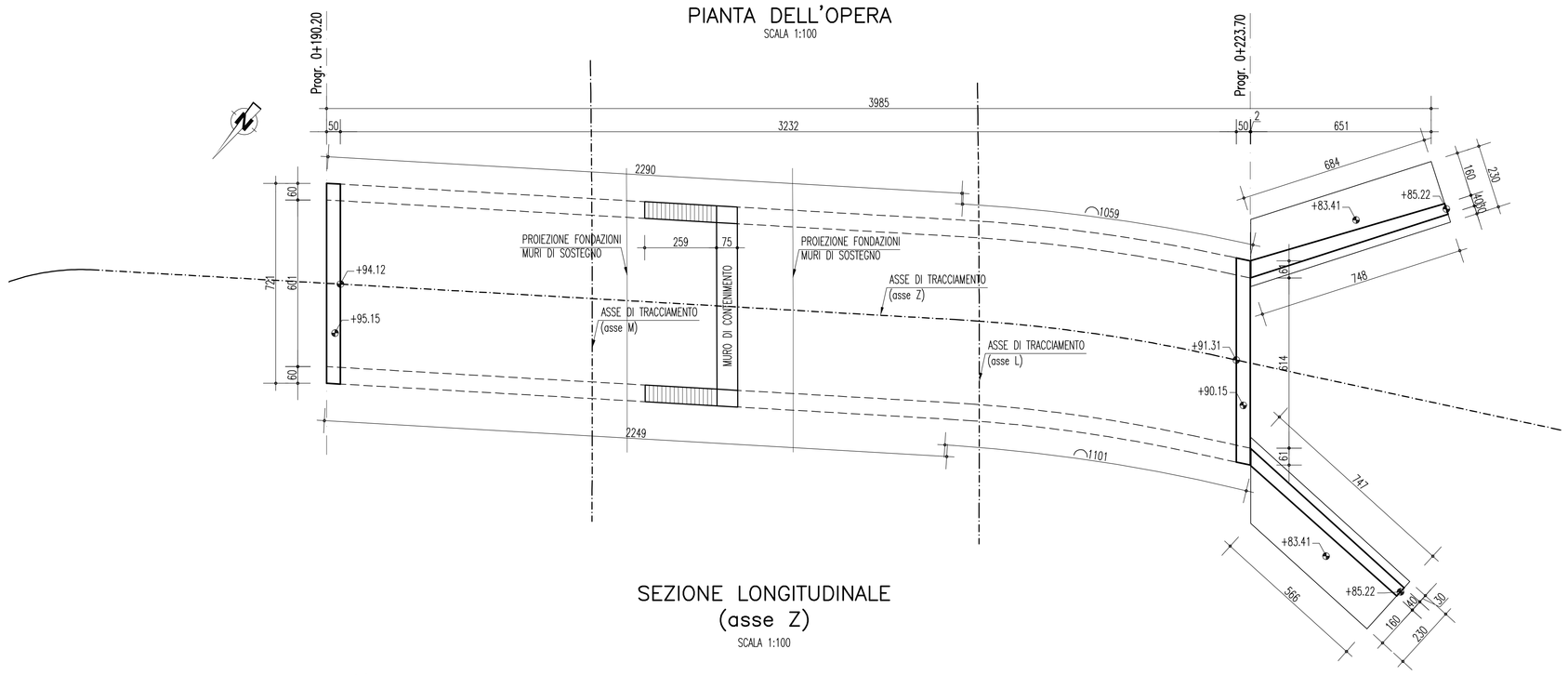

SEZIONE LONGITUDINALE (asse Z)
SCALA 1:100

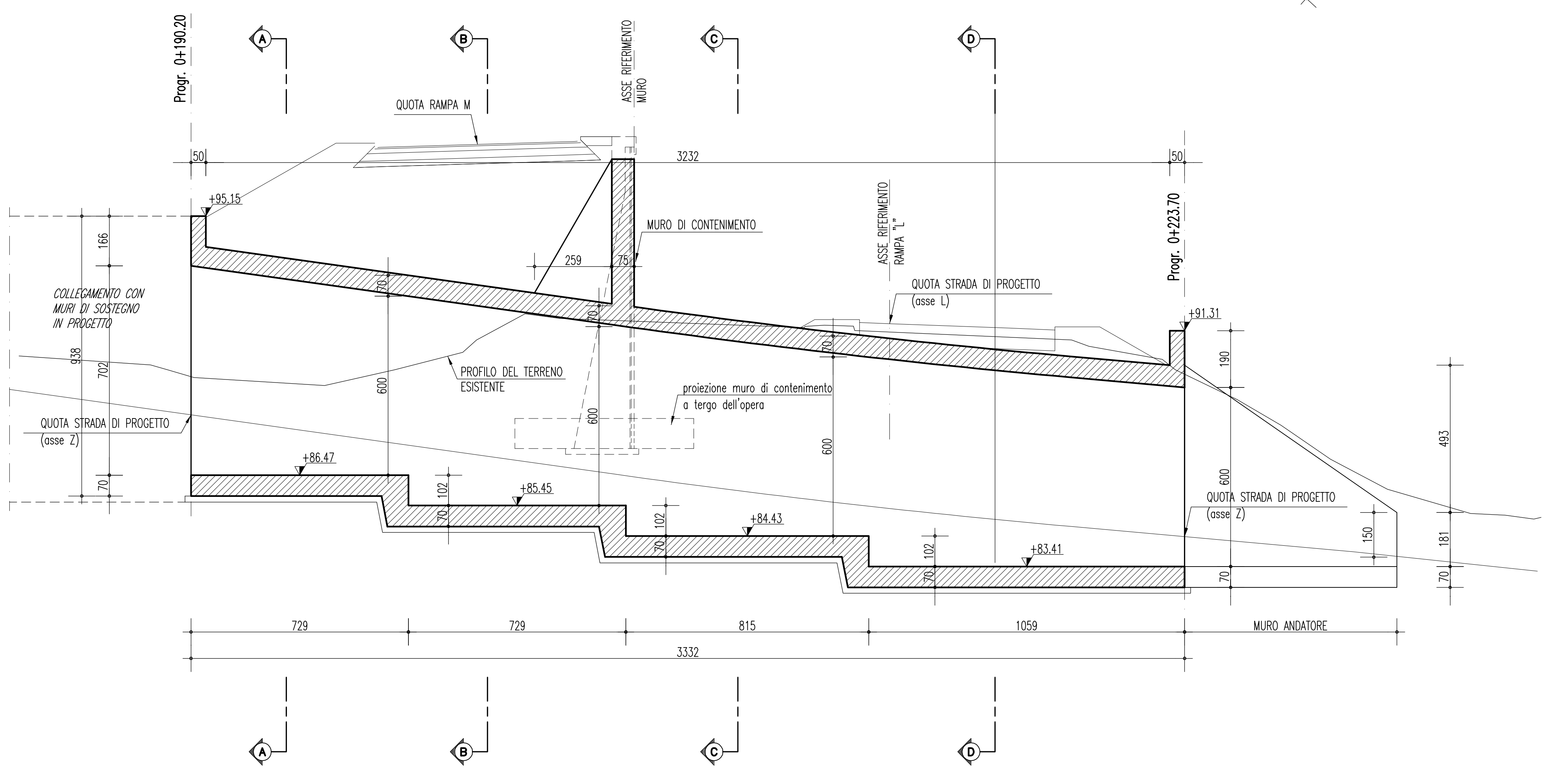

SEZIONE A–A
SCALA 1:100

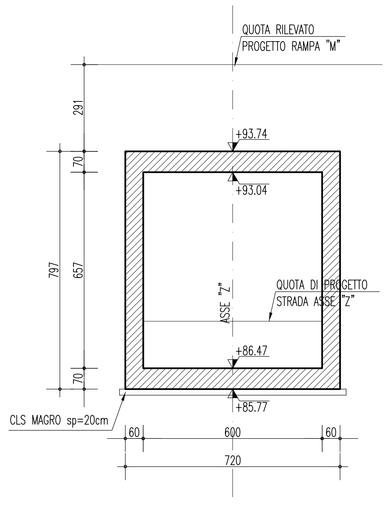

SEZIONE B–B
SCALA 1:100

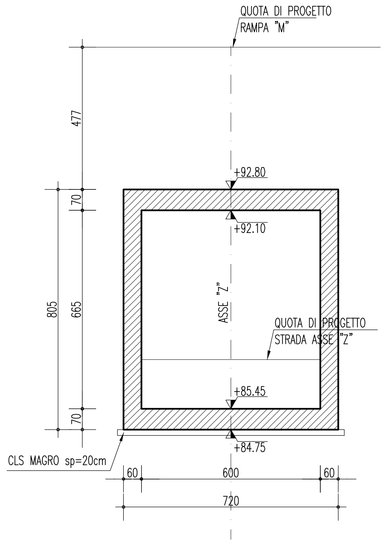

SEZIONE C–C
SCALA 1:100

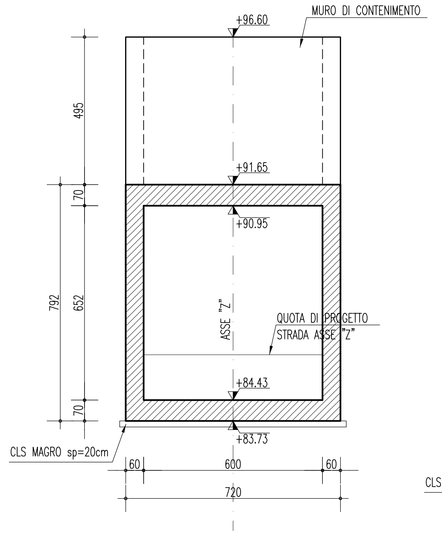

SEZIONE D–D
SCALA 1:100

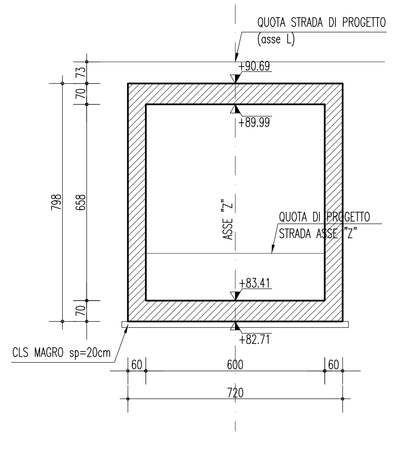

CEMENTO ARMATO STRUTTURALE

CALCESTRUZZO MAGRO
- Classe di esposizione ambientale: X0 (UNI 11104 e UNI EN 206–1)
- Classe di resistenza: CLASSE C12/15

CONGLOMERATO CEMENTIZIO PER FONDAZIONI OPERE D'ARTE MAGGIORI
- Classe di esposizione ambientale: XC2 (UNI 11104 e UNI EN 206–1)
- Classe di resistenza: CLASSE C25/30
- Rapporto A/C massimo: 0,50
- Classe di consistenza: S4
- Diametro massimo degli aggregati: 32 mm

CONGLOMERATO CEMENTIZIO PER ELEVAZIONI
- Classe di esposizione ambientale: XC4–XS1–XF2 (UNI 11104 e UNI EN 206–1)
- Classe di resistenza: CLASSE C32/40
- Rapporto A/C massimo: 0,50
- Classe di consistenza: S4
- Diametro massimo degli aggregati: 32 mm

CONGLOMERATO CEMENTIZIO PER CORDOLI IMPALCATO
- Classe di esposizione ambientale: XS1–XF2 (UNI 11104 e UNI EN 206–1)
- Classe di resistenza: CLASSE C32/40
- Rapporto A/C massimo: 0,50
- Classe di consistenza: S4
- Diametro massimo degli aggregati: 20 mm

CONGLOMERATO CEMENTIZIO PER SOLETTA IMPALCATO
- Classe di esposizione ambientale: XF1–XS1 (UNI 11104 e UNI EN 206–1)
- Classe di resistenza: CLASSE C32/40
- Rapporto A/C massimo: 0,50
- Classe di consistenza: S4
- Diametro massimo degli aggregati: 20 mm

ACCIAIO PER CONGLOMERATO CEMENTIZIO ARMATO

ACCIAIO PER CONGLOMERATO CEMENTIZIO ARMATO

Per le armature metalliche si adottano tondini in acciaio del tipo B450C controllato in stabilimento che presentano le seguenti caratteristiche:

- Tensione di snervamento caratteristica f_{yk} = 450 N/mm²
- Tensione caratteristica a rottura f_{tk} = 540 N/mm²
- Resistenza di calcolo $f_{yd} = f_{yk}/g_s$ = 391,30 N/mm²
- Deformazione caratteristica al carico massimo e_{uk} = 7,5 %
- Deformazione di progetto e_{ud} = 6,75 %

COPRIFERRO
- Copriferro nominale : Cnom = Cmin+h
- PALI DI FONDAZIONE : Copriferro minimo (Cmin) = 40 mm
- FONDAZIONI : Copriferro minimo (Cmin) = 40 mm
- ELEVAZIONI : Copriferro minimo (Cmin) = 45 mm
- TRAVI PREFABBRICATE : Copriferro minimo (Cmin) = 40 mm
- SOLETTA IMPALCATO : Copriferro minimo (Cmin) = 40 mm
- Tolleranza (h) = 5 mm

INCIDENZE

STRUTTURE IN ELEVAZIONE =	130 kg/mc
STRUTTURE IN FONDAZIONE =	110 kg/mc

NOTE GENERALI

QUADRO DI UNIONE

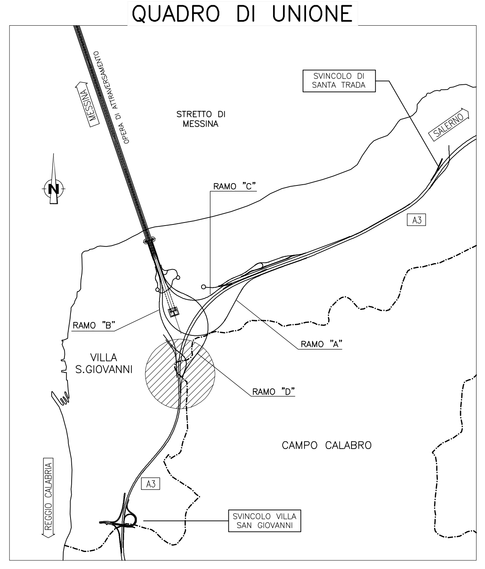

Stretto di Messina

Concessionaria per la progettazione, realizzazione e gestione del collegamento stabile tra la Sicilia e il Continente
Organismo di Diritto pubblico
(Legge n° 1158 del 17 dicembre 1971, modificata dal D.Lgs. n° 114 del 24 aprile 2003)

EurolinK

PONTE SULLO STRETTO DI MESSINA

PROGETTO DEFINITIVO

EUROLINK S.C.p.A.
IMPREGILO S.p.A. (Mandataria)
SOCIETA' ITALIANA PER CONDOTTE D'ACQUA S.p.A. (Mandante)
COOPERATIVA MURATORI E CEMENTISTI - C.M.C. di Ravenna Soc. Coop. a.r.l. (Mandante)
SACYR S.A.U. (Mandante)
ISHIKAWAJIMA - HARIMA HEAVY INDUSTRIES CO. Ltd. (Mandante)
A.C.I. S.C.P.A. - CONSORZIO STABILE (Mandante)

IL PROGETTISTA	IL CONTRAENTE GENERALE	STRETTO DI MESSINA	STRETTO DI MESSINA
SINA Dott. Ing. F. Collo Ordine Ingegneri Milano n° 20355 EurolinK Dott. Ing. E. Pagani Ordine Ingegneri Milano n° 15408	Project Manager (Ing. P.P. Marcheselli)	Direttore Generale e RUP Validazione (Ing. G. Fiammenghi)	Amministratore Delegato (Dott. P. Ciucci)

COLLEGAMENTI CALABRIA
CS0516_F0

INFRASTRUTTURE STRADALI OPERE CIVILI
ELEMENTI DI CARATTERE GENERALE
SOTTOVIA (via Campidoglio)
PIANTA DELL'OPERA, PROSPETTI E SEZIONI TRASVERSALI

CODICE	SCALA:
C G 0 7 0 0 P P Z D C S C 0 0 S P 3 C 0 0 0 0 0 1 F0	1:100

REV.	DATA	DESCRIZIONE	REDATTO	VERIFICATO	APPROVATO
F0	20/06/2011	EMISSIONE FINALE	A.CONTARDI	G.SCIUTO	F.COLLA

NOME DEL FILE: CS0516_F0.dwg