PROFILO IN ASSE DI RIFERIMENTO MURO

SCALA 1:200

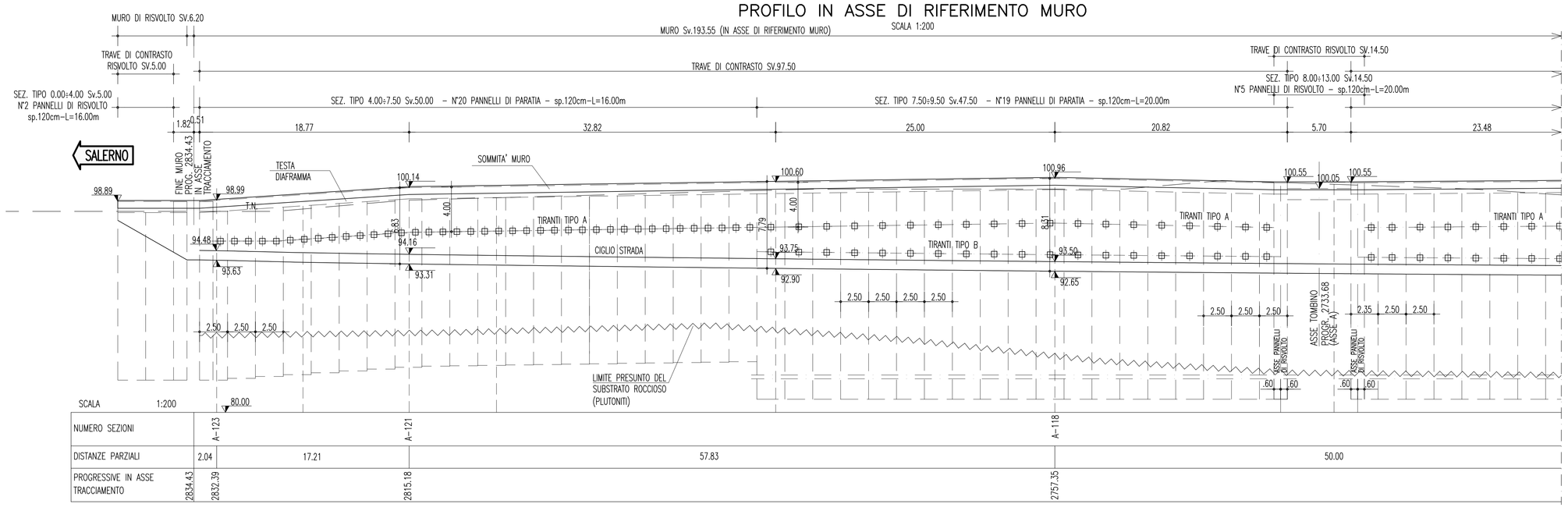

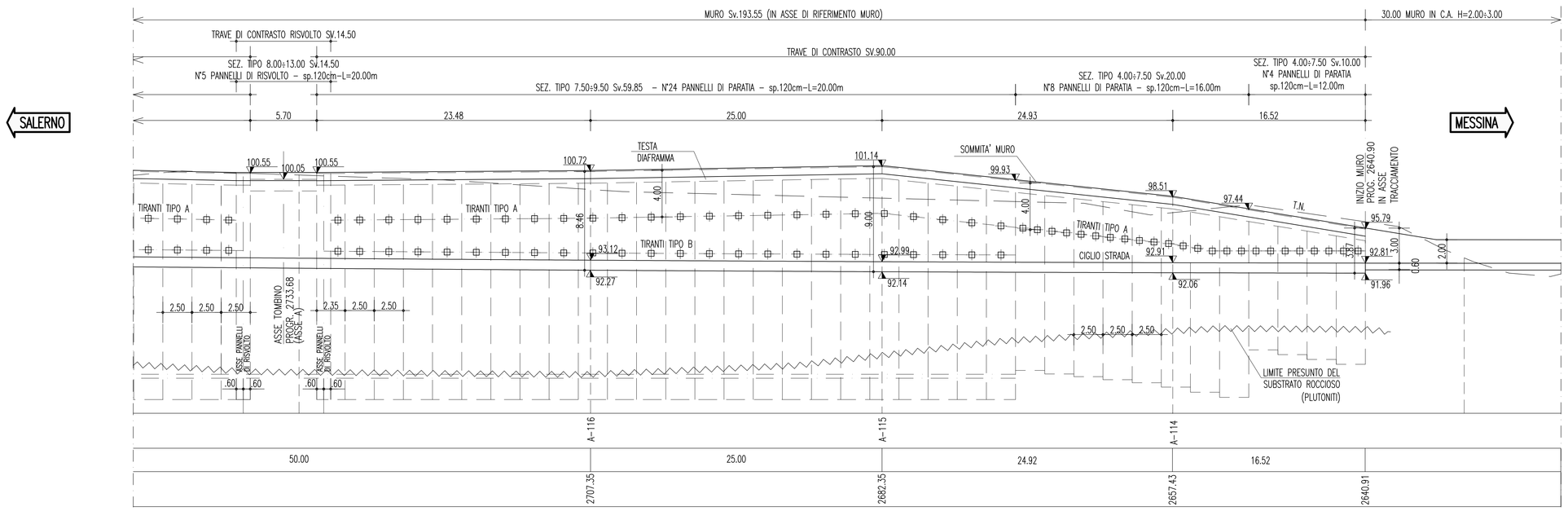

ELEMENTO STRUTTURALE	INCIDENZA ARMATURA [Kg/m³]
DIAFRAMMI	60
TRAVE DI TESTATA DIAFRAMMI	60
TRAVE DI TESTATA PARATIA BERLINESE	80
RIEMPIMENTO IN C.A	15
CORDOLO DI APPOGGIO	30

PIANTA – CARPENTERIA MURO

SCALA 1:200

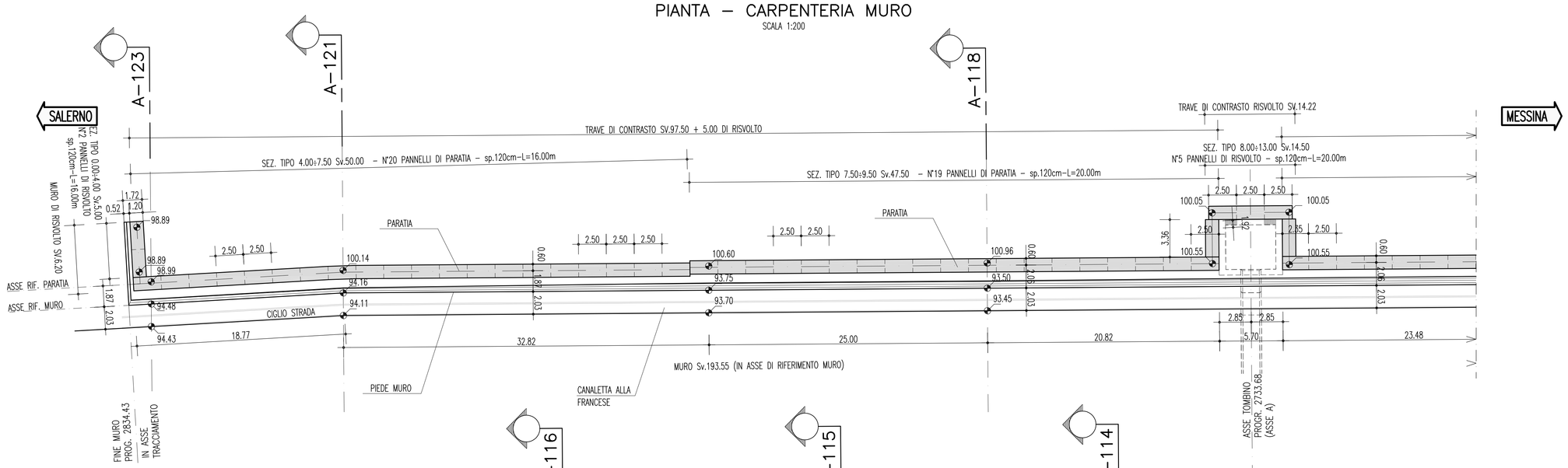

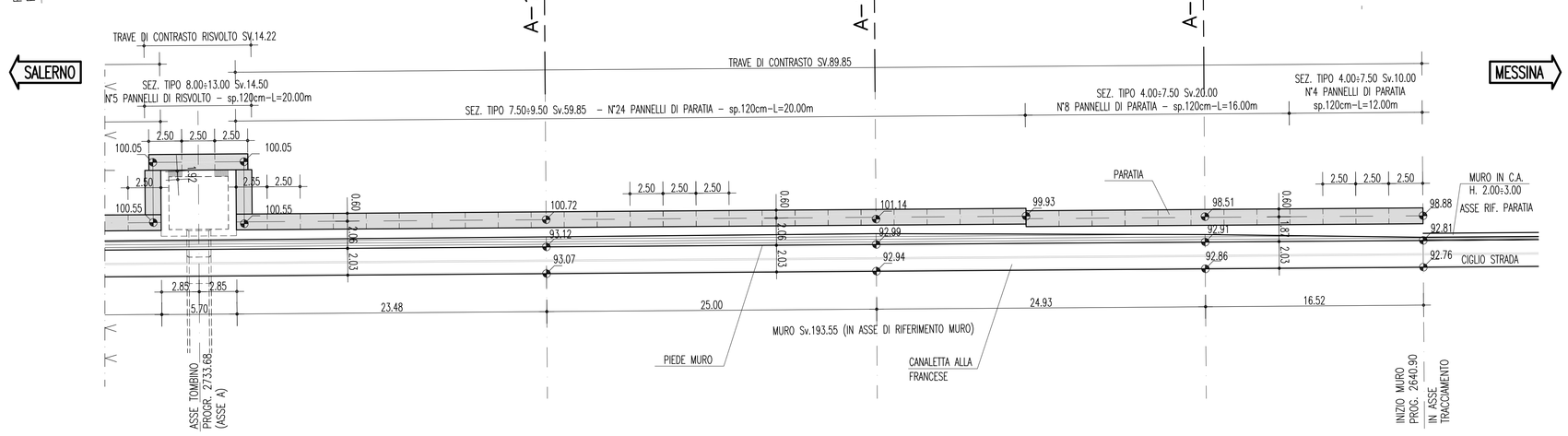

CONTRASTI PROVVISORI DURANTE COSTRUZIONE TOMBINO

SCALA 1:100

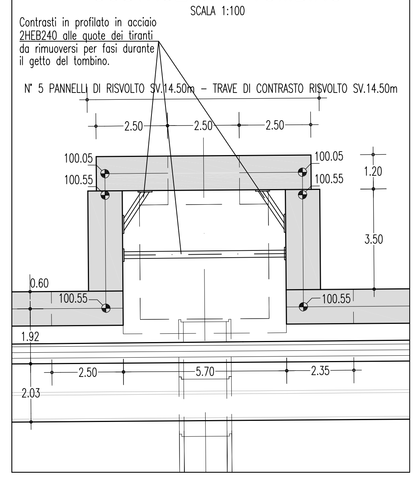

Tipo tirante	n. trefoli	α [°]	interasse [m]	L libera [m]	L bulbo [m]	L tot [m]
A	6	10 / 15*	1.25 - 2.50 (vedi profilo)	14	11	25
B	4	15	1 x pannello (2.50)	12	7	19

* Quando su uno stesso pannello ci sono 2 tiranti dello stesso ordine si alterneranno le 2 inclinazioni.

NOTE GENERALI

CONGLOMERATO CEMENTIZIO PER GETTI IN OPERA
- Classe di esposizione ambientale: XF4 (UNI 11104 e UNI EN 206–1)
- Classe di resistenza: CLASSE C28/35
- Rapporto A/C massimo: 0,45
- Classe di consistenza: S4
- Diametro massimo degli aggregati: 32 mm

CONGLOMERATO CEMENTIZIO PER DIAFRAMMI E RIEMPIMENTO
- Classe di esposizione ambientale: XC2 (UNI 11104 e UNI EN 206–1)
- Classe di resistenza: CLASSE C25/30
- Rapporto A/C massimo: 0,60
- Classe di consistenza: S4
- Diametro massimo degli aggregati: 32 mm

CALCESTRUZZO MAGRO
- Classe di esposizione ambientale: X0 (UNI 11104 e UNI EN 206–1)
- Classe di resistenza: CLASSE C12/15

ACCIAIO PER CONGLOMERATO CEMENTIZIO ARMATO

Per le armature metalliche si adottano tondini in acciaio del tipo B450C controllato in stabilimento che presentano le seguenti caratteristiche:
- Tensione di snervamento caratteristica $f_{yk} = 450\ N/mm^2$
- Tensione caratteristica a rottura $f_{tk} = 540\ N/mm^2$
- Resistenza di calcolo $f_{yd} = f_{yk}/\gamma = 450/1,15 = 391,30\ N/mm^2$
- Deformazione caratteristica al carico massimo $\varepsilon_{uk} = 7,5\ \%$
- Deformazione di progetto $\varepsilon_{ud} = 6,75\ \%$

COPRIFERRO

Copriferro minimo (Cmin) = 80 mm

ACCIAIO PER MICROPALI ø219,1/20mm (L=9.00m)

Elementi non saldati longitudinalmente:
acciaio S355J0 (ex 510 C) (UNI EN 10025)

ACCIAIO PER PIASTRE E CONTRASTI

Elementi non saldati :
acciaio S355J0 (ex 510 C) (UNI EN 10025)

ACCIAI PER TIRANTI

TREFOLI ACCIAIO ARMONICO DA 0.6"
A=1.39 cmq $f_{ptk} \geq$ 1800 MPa $f_{p(1)k} \geq$ 1600 MPa

MISCELA CEMENTIZIA PER CEMENTAZIONE MICROPALI
- Classe di esposizione ambientale: XC2 (UNI 11104 e UNI EN 206–1)
- Classe di resistenza: CLASSE C25/30
- Rapporto A/C massimo: 0,60
- Contenuto minimo di cemento: 300 kg/mc
- Cemento tipo II 32,5 32,5R in ambiente non aggressivo
- Cemento tipo III IV 42,5 42,5R in ambiente aggressivo

MISCELA CEMENTIZIA PER INIEZIONE DEI TIRANTI
- Classe di esposizione ambientale: XC2 (UNI 11104 e UNI EN 206–1)
- Classe di resistenza: CLASSE C25/30
- Rapporto A/C massimo: 0,60
- Contenuto minimo di cemento: 100 kg/mc
- Cemento tipo II 32,5 32,5R 42,5 42,5R in ambiente non aggressivo
- Cemento tipo III 32,5 42,5R o IV 32,5R 42,5R in ambiente aggressivo
- Eventuali additivi superfluidificanti, antiritiro, acceleranti, non aeranti e senza cloruri
- Filler calcareo o silíceo: 0–30 kg
- Eventuale bentonite: < 4% in peso del cemento
- Fluidità Marsch: 20"–35"
- Essudazione: < 2%
- Bulbi eseguiti con iniezioni ripetute e selettive con valvola al metro lineare

DRENAGGI CORTI IN PVC MICROFESSURATO su paramenti opere di sostegno:

Tubi L=1.50m, di diametro esterno ø62mm e di spessore 5mm
numero uno ogni 2.50mX2.00m

TUBI IN PVC MICROFESSURATO:

Tubi in PVC DN 250 microfessurato, flessibile.
Rivestimento esterno del tubo con tessuto non tessuto 200 g/m²

MATERIALE DRENANTE:

Strato di materiale granulare, ghiaia e sabbia, con equivalente in sabbia non inferiore a 70, opportunamente steso e compattato, sp.=70cm.

NOTE GENERALI

- **I DATI RELATIVI ALLA DG 87 RISULTANO INDICATIVI E DA VERIFICARE IN SITO**
- **LA TRAVE DI TESTATA VA ESEGUITA SUBITO DOPO LA REALIZZAZIONE DEI DIAFRAMMI**
- **TUTTI I DIAFRAMMI SARANNO REALIZZATI CON IDROFRESA**
- **I TIRANTI SUI DIAFRAMMI SONO DEFINITI CON RELATIVA TABELLA NEL PROSPETTO**
- **INFISSIONE MINIMA NEL SUBSTRATO ROCCIOSO (PLUTONITI) 3m**
- **TUTTE LE QUOTE E LE DIMENSIONI SONO ESPRESSE IN METRI SALVO DIVERSE INDICAZIONI.**

Stretto di Messina

Concessionaria per la progettazione, realizzazione e gestione del collegamento stabile tra la Sicilia e il Continente
Organismo di Diritto pubblico
(Legge n° 1158 del 17 dicembre 1971, modificata dal D.Lgs. n° 114 del 24 aprile 2003)

Eurolink

PONTE SULLO STRETTO DI MESSINA

PROGETTO DEFINITIVO

EUROLINK S.C.p.A.
IMPREGILO S.p.A. (Mandataria)
SOCIETA' ITALIANA PER CONDOTTE D'ACQUA S.p.A. (Mandante)
COOPERATIVA MURATORI E CEMENTISTI - C.M.C. di Ravenna Soc. Coop. a.r.l. (Mandante)
SACYR S.A.U. (Mandante)
ISHIKAWAJIMA - HARIMA HEAVY INDUSTRIES CO. Ltd. (Mandante)
A.C.I. S.C.P.A. - CONSORZIO STABILE (Mandante)

IL PROGETTISTA	IL CONTRAENTE GENERALE	STRETTO DI MESSINA	STRETTO DI MESSINA
SINA Dott. Ing. F. Colla Ordine Ingegneri Milano n° 20355 Eurolink Dott. Ing. E. Pagani Ordine Ingegneri Milano n° 15408	Project Manager (Ing. P.P. Marcheselli)	Direttore Generale e RUP Validazione (Ing. G. Fiammenghi)	Amministratore Delegato (Dott. P. Ciucci)

COLLEGAMENTI CALABRIA CS0601_F0

INFRASTRUTTURE STRADALI OPERE CIVILI
ELEMENTI DI CARATTERE GENERALE
GENERALE
PARATIA ASSE A DA PK 2+186 A PK 2+834 – PIANTA E PROSPETTO – TAV. 3/3

CODICE: C G 0 7 0 0 P P 9 D C S C 0 0 G 0 0 0 0 0 0 0 1 7 F0 — SCALA: 1:200

REV.	DATA	DESCRIZIONE	REDATTO	VERIFICATO	APPROVATO
F0	20/06/2011	EMISSIONE FINALE	PRO ITER S.r.l.	G.SCIUTO	F.COLLA

NOME DEL FILE: CS0601_F0.dwg