SEZIONE N° B–33

PROGRESSIVA: 816.76

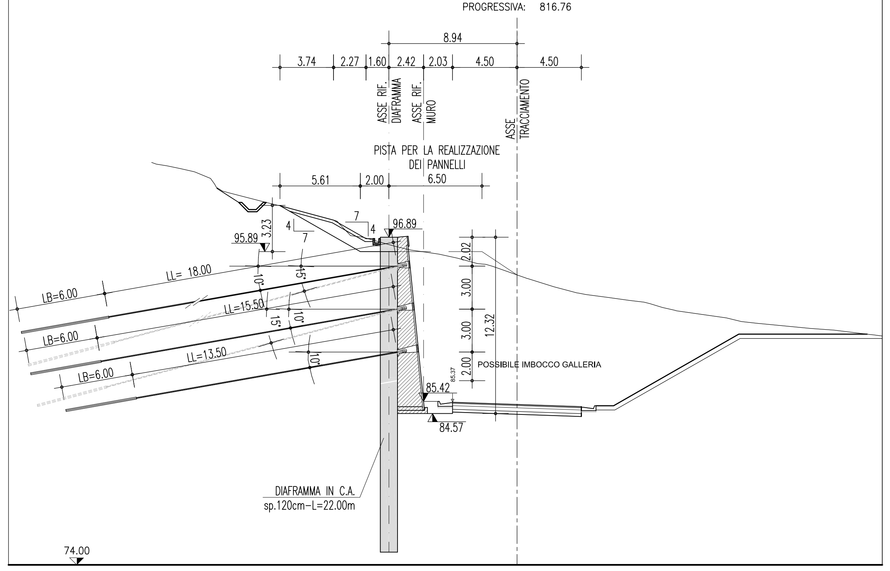

SEZIONE N° B–35

PROGRESSIVA: 870.35

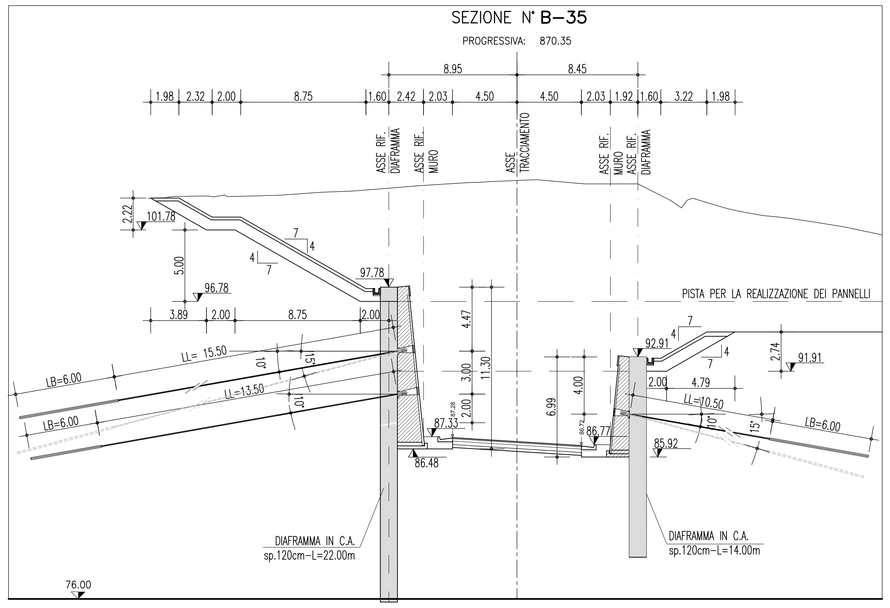

SEZIONE N° B–38

PROGRESSIVA: 941.76

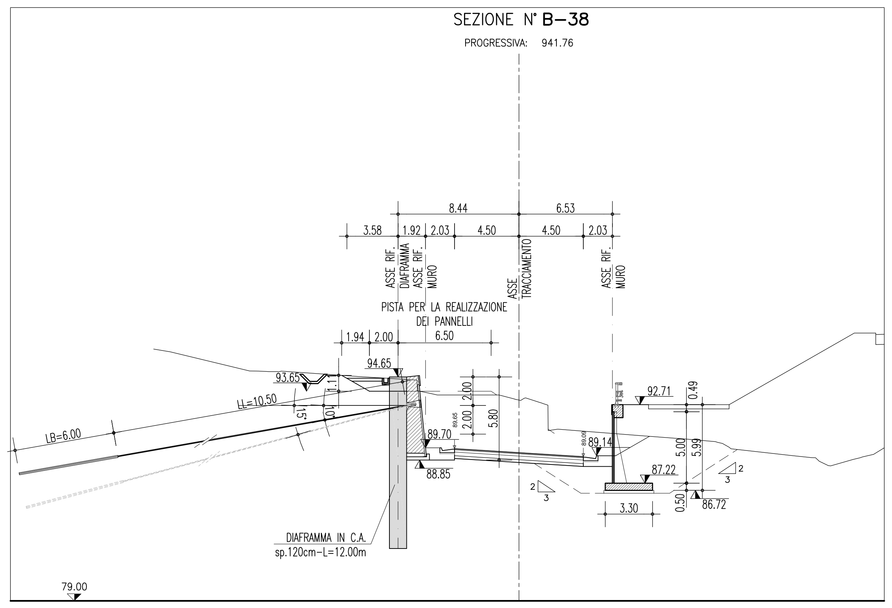

SEZIONE N° B–34

PROGRESSIVA: 841.76

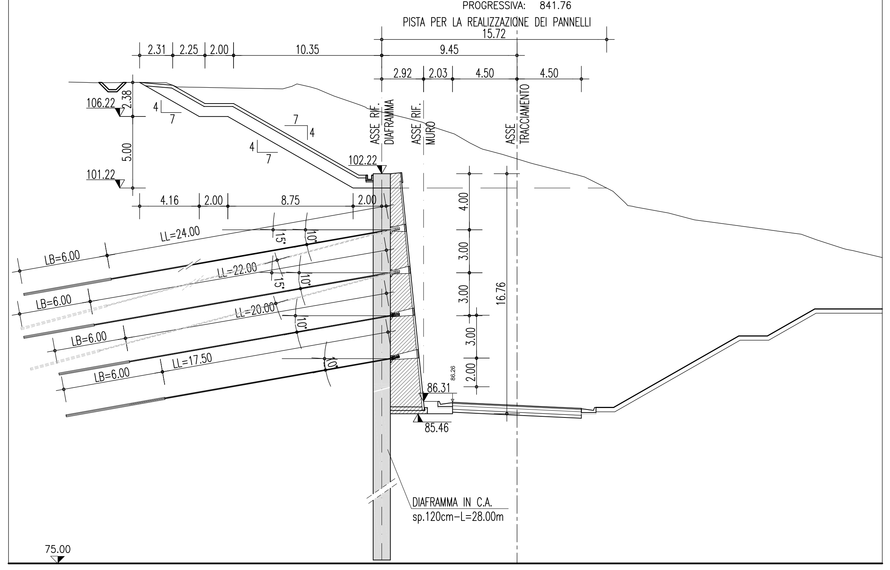

SEZIONE N° B–36

PROGRESSIVA: 891.76

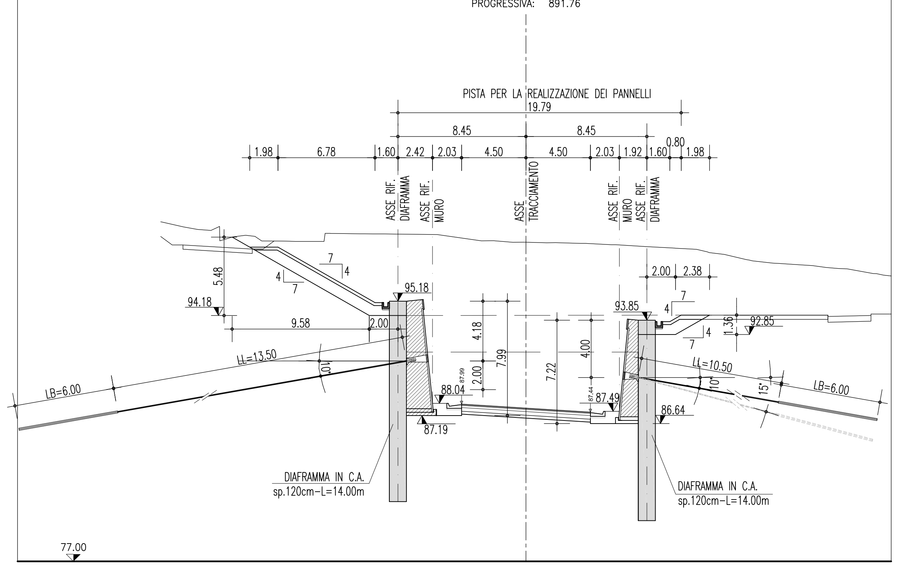

SEZIONE N° B–39

PROGRESSIVA: 966.76

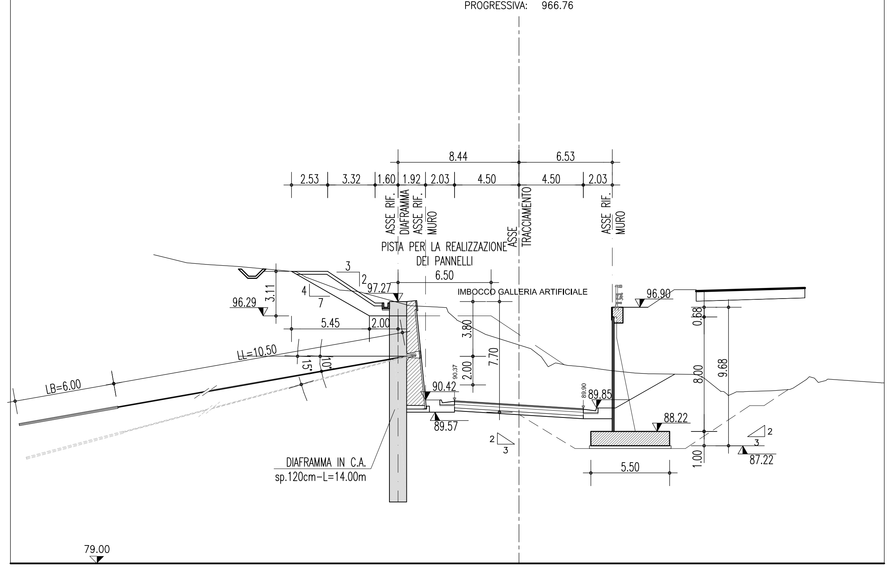

SEZIONE N° B–34–bis

PROGRESSIVA: 855.41

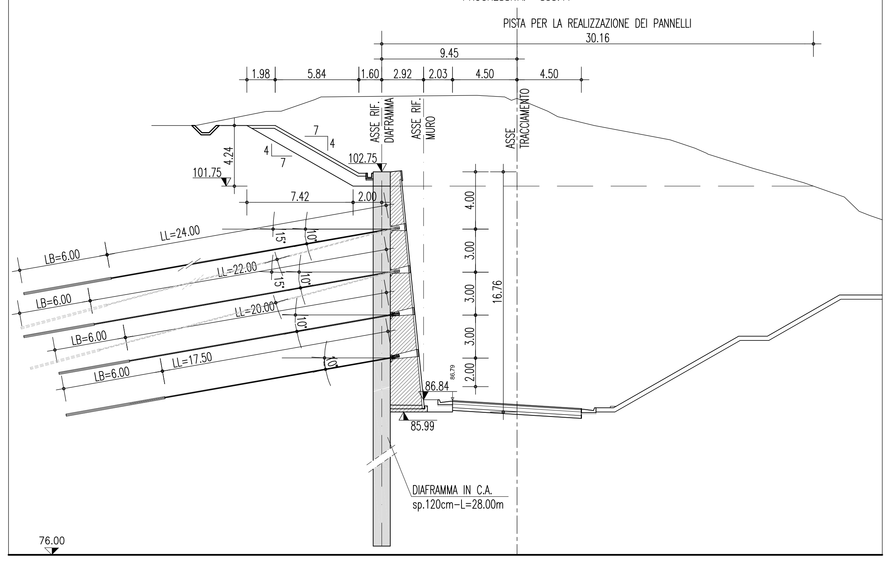

SEZIONE N° B–37

PROGRESSIVA: 916.76

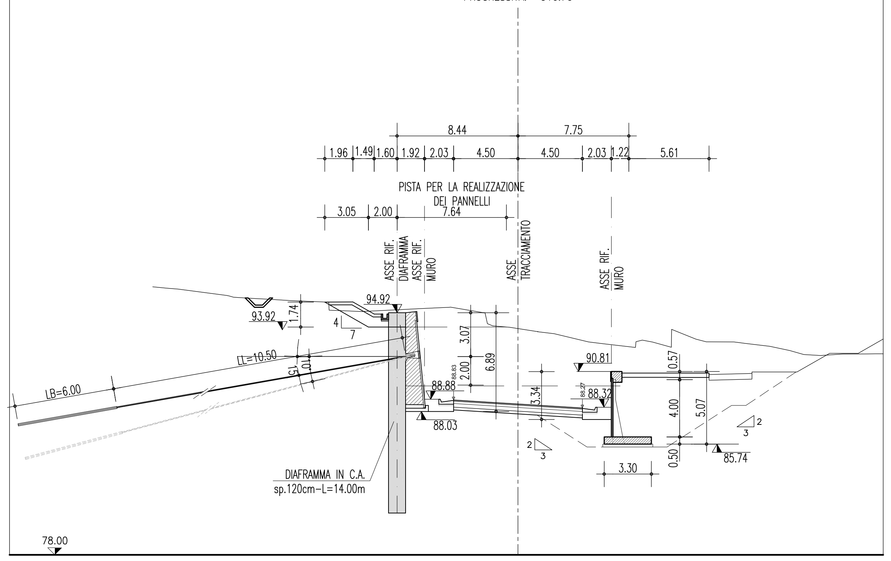

MURI PREFABBRICATI	INCIDENZA ARMATURA IN FONDAZIONE
SEZIONE TIPO	[Kg/m³]
1	120
1a	130
2	105

ALTEZZA SCAVO PARATIA [m]	INCIDENZA ARMATURA [Kg/m³]
0 - 15m	60
15 - 25m	80
oltre 25m	180
TRAVE DI TESTATA DIAFRAMMI	60
TRAVE DI TESTATA PARATIA BERLINESE	80
RIEMPIMENTO IN C.A	i = 15 kg/m³
CORDOLO DI APPOGGIO	i = 30 kg/m³

NOTE GENERALI

- I DATI RELATIVI ALLA DG 87 RISULTANO INDICATIVI E DA VERIFICARE IN SITO
- LA TRAVE DI TESTATA VA ESEGUITA SUBITO DOPO LA REALIZZAZIONE DEI DIAFRAMMI.
- I TIRANTI SUI DIAFRAMMI SONO DEFINITI CON RELATIVA TABELLA NEL PROSPETTO
- TUTTE LE QUOTE E LE DIMENSIONI SONO ESPRESSE IN METRI SALVO DIVERSE INDICAZIONI.
- TUTTI I DIAFRAMMI SARANNO REALIZZATI CON BENNA MORDENTE

CONGLOMERATO CEMENTIZIO PER GETTI IN OPERA
- Classe di esposizione ambientale: XF4 (UNI 11104 e UNI EN 206–1)
- Classe di resistenza: CLASSE C28/35
- Rapporto A/C massimo: 0,45
- Classe di consistenza: S4
- Diametro massimo degli aggregati: 32 mm

CONGLOMERATO CEMENTIZIO PER DIAFRAMMI E RIEMPIMENTO
- Classe di esposizione ambientale: XC2 (UNI 11104 e UNI EN 206–1)
- Classe di resistenza: CLASSE C25/30
- Rapporto A/C massimo: 0,60
- Classe di consistenza: S4
- Diametro massimo degli aggregati: 32 mm

CALCESTRUZZO MAGRO
- Classe di esposizione ambientale: X0 (UNI 11104 e UNI EN 206–1)
- Classe di resistenza: CLASSE C12/15

ACCIAIO PER CONGLOMERATO CEMENTIZIO ARMATO

Per le armature metalliche si adottano tondini in acciaio del tipo B450C controllato in stabilimento che presentano le seguenti caratteristiche:

– Tensione di snervamento caratteristica	fyk = 450 N/mm²
– Tensione caratteristica a rottura	ftk = 540 N/mm²
– Resistenza di calcolo	fyd = fyk/γ= 450/1,15 = 391,30 N/mm²
– Deformazione caratteristica al carico massimo	εuk = 7,5 %
– Deformazione di progetto	εud = 6,75 %

COPRIFERRO

DIAFRAMMI: Copriferro minimo (Cmin) = 80 mm
FONDAZIONE MURI: Copriferro minimo (Cmin) = 50 mm

ACCIAIO PER MICROPALI ø219,1/20mm (L=9.00m)

Elementi non saldati longitudinalmente: acciaio S355J0 (ex 510 C) (UNI EN 10025)

ACCIAIO PER PIASTRE E CONTRASTI

Elementi non saldati : acciaio S355J0 (ex 510 C) (UNI EN 10025)

ACCIAI PER TIRANTI

TREFOLI ACCIAIO ARMONICO DA 0.6"
A=1.39 cmq fptk≥ 1800 MPa fpmk≥ 1600 MPa

MISCELA CEMENTIZIA PER CEMENTAZIONE MICROPALI
- Classe di esposizione ambientale: XC2 (UNI 11104 e UNI EN 206–1)
- Classe di resistenza: CLASSE C25/30
- Rapporto A/C massimo: 0,60
- Contenuto minimo di cemento: 300 kg/mc
- Cemento tipo II 32,5 32,5R in ambiente non aggressivo
- Cemento tipo III IV 42,5 42,5R in ambiente aggressivo

MISCELA CEMENTIZIA PER INIEZIONE DEI TIRANTI
- Classe di esposizione ambientale: XC2 (UNI 11104 e UNI EN 206–1)
- Classe di resistenza: CLASSE C25/30
- Rapporto A/C massimo: 0,60
- Contenuto minimo di cemento: 100 kg/mc
- Cemento tipo II 32,5 32,5R 42,5 42,5R in ambiente non aggressivo
- Cemento tipo III 32,5 42,5R o IV 32,5R 42,5R in ambiente aggressivo
- Eventuali additivi superfluidificanti, antiritiro, acceleranti, non aeranti e senza cloruri
- Filler calcareo o siliceo: 0–30 kg
- Eventuale bentonite: < 4% in peso del cemento
- Fluidità Marsch: 20"–35"
- Essudazione: < 2%
- Bulbi eseguiti con iniezioni ripetute e selettive con valvola al metro lineare

DRENAGGI CORTI IN PVC MICROFESSURATO su paramenti opere di sostegno:

Tubi L=1.50m, di diametro esterno ø62mm e di spessore 5mm
numero uno ogni 2.50mX2.00m

TUBI IN PVC MICROFESSURATO:

Tubi in PVC DN 250 microfessurato, flessibile.
Rivestimento esterno del tubo con tessuto non tessuto 200 g/m²

MATERIALE DRENANTE:

Strato di materiale granulare, ghiaia e sabbia, con equivalente in sabbia non inferiore a 70, opportunamente steso e compattato, sp.=70cm.

MISCELA CEMENTIZIA PER CEMENTAZIONE MICROPALI
- Classe di esposizione ambientale: XC2 (UNI 11104 e UNI EN 206–1)
- Classe di resistenza: CLASSE C25/30
- Rapporto A/C massimo: 0,60
- Contenuto minimo di cemento: 300 kg/mc
- Cemento tipo II 32,5 32,5R in ambiente non aggressivo
- Cemento tipo III IV 42,5 42,5R in ambiente aggressivo

CALCESTRUZZO IN OPERA PER PIANI D'APPOGGIO
- Classe di esposizione ambientale: X0
- Classe di resistenza: C12/15

CONGLOMERATO CEMENTIZIO PER STRUTTURE PREFABBRICATE
- Classe di esposizione ambientale: XF4
- Classe di resistenza: C35/45
- Rapporto A/C massimo: 0.40
- Classe di consistenza: S4
- Diametro massimo degli aggregati: 25mm

Stretto di Messina

Concessionaria per la progettazione, realizzazione e gestione del collegamento stabile tra la Sicilia e il Continente
Organismo di Diritto pubblico
(Legge n° 1158 del 17 dicembre 1971, modificata dal D.Lgs. n° 114 del 24 aprile 2003)

EurolinK

PONTE SULLO STRETTO DI MESSINA

PROGETTO DEFINITIVO

EUROLINK S.C.p.A.
IMPREGILO S.p.A. (Mandataria)
SOCIETA' ITALIANA PER CONDOTTE D'ACQUA S.p.A. (Mandante)
COOPERATIVA MURATORI E CEMENTISTI - C.M.C. di Ravenna Soc. Coop. a.r.l. (Mandante)
SACYR S.A.U. (Mandante)
ISHIKAWAJIMA - HARIMA HEAVY INDUSTRIES CO. Ltd. (Mandante)
A.C.I. S.C.P.A. - CONSORZIO STABILE (Mandante)

IL PROGETTISTA	IL CONTRAENTE GENERALE	STRETTO DI MESSINA Direttore Generale e RUP Validazione (Ing. G. Fiammenghi)	STRETTO DI MESSINA Amministratore Delegato (Dott. P. Ciucci)
SINA Dott. Ing. F. Colla Ordine Ingegneri Milano n° 20355 — Eurolink Dott. Ing. E. Pagani Ordine Ingegneri Milano n° 15408	Project Manager (Ing. P.P. Marcheselli)		

COLLEGAMENTI CALABRIA — CS0612_F0

INFRASTRUTTURE STRADALI OPERE CIVILI
ELEMENTI DI CARATTERE GENERALE
GENERALE
PARATIE ASSE B DA PK 0+809 A PK 0+973 – SEZIONI

CODICE: C G 0 7 0 0 P W 9 D C S C 0 0 G 0 0 0 0 0 0 0 1 4 F0 — SCALA: 1:200

REV.	DATA	DESCRIZIONE	REDATTO	VERIFICATO	APPROVATO
F0	20/06/2011	EMISSIONE FINALE	PRO ITER S.r.l.	G.SCIUTO	F.COLLA

NOME DEL FILE: CS0612_F0.dwg