CARPENTERIA – PIANTA

SCALA 1:200

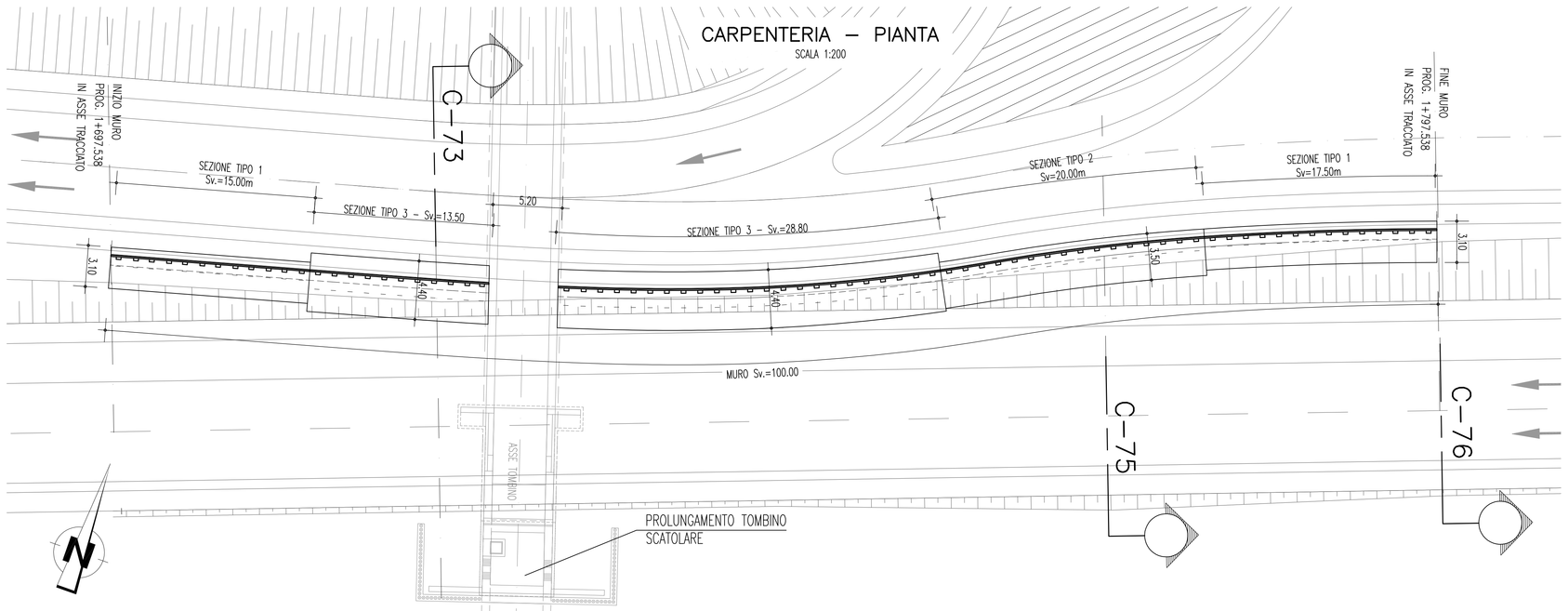

SEZIONE TIPO 1

SCALA 1:50

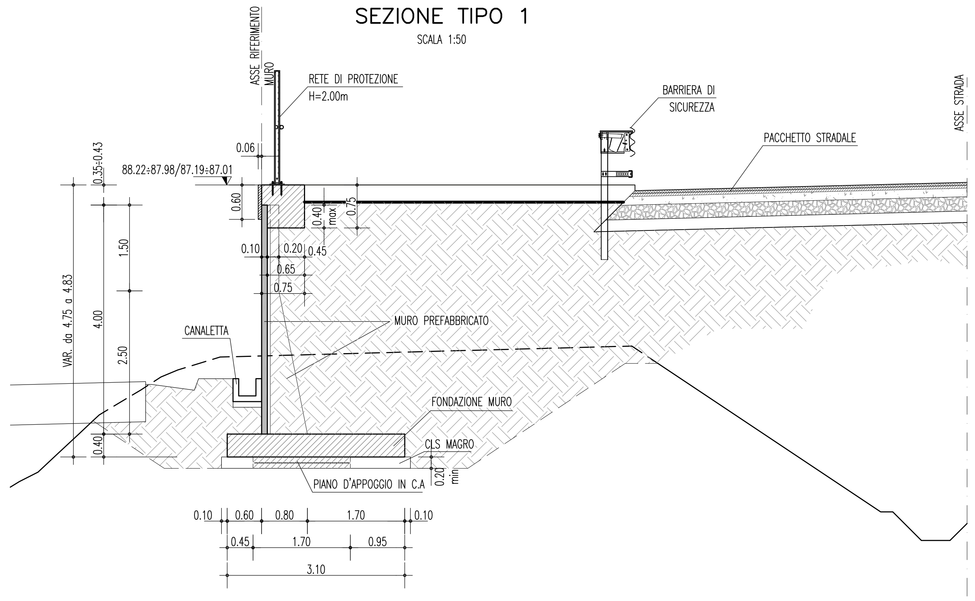

PROFILO IN ASSE DI RIFERIMENTO MURO

SCALA 1:200

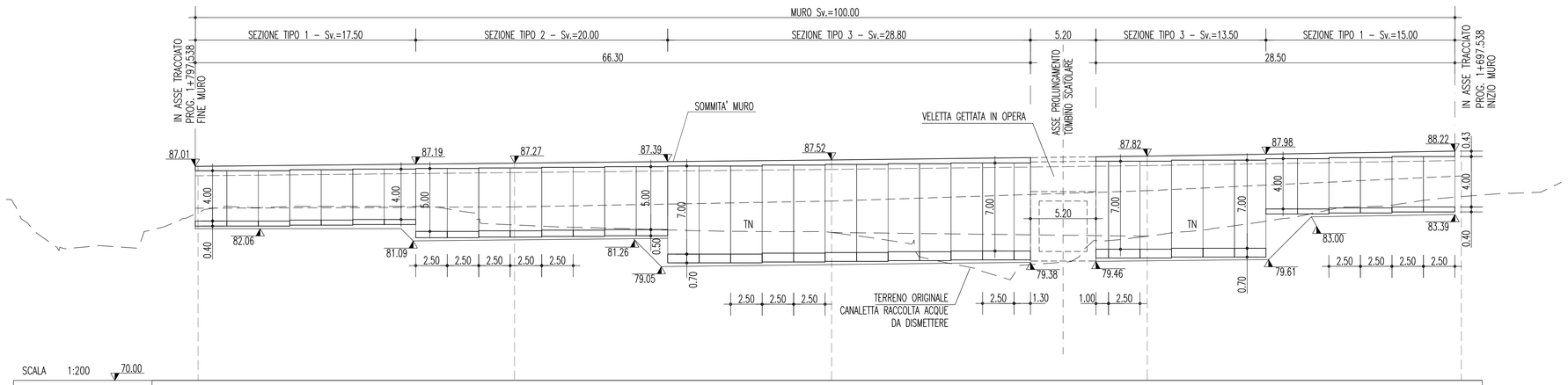

SEZIONE TIPO 2

SCALA 1:50

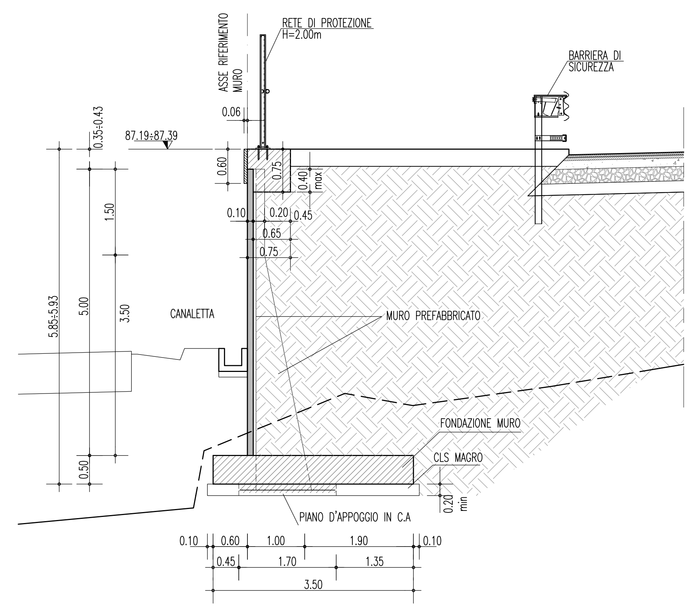

SCALA 1:200 70.00

NUMERO SEZIONI	C–76				C–75				C–74					C–73					C–72
DISTANZE PARZIALI E H PANNELLI		17.50 H=4.00			20.00 H=5.00				28.80 H=7.00					13.50 H=7.00		15.00 H=4.00			
QUOTE ESTRADOSSO FONDAZIONE		82.26	82.34	82.39	81.34	81.39	81.44	81.49	79.34	79.41	79.46	79.52	79.58		79.72	79.80	83.23	83.31	83.39
QUOTE TERRENO/CANALETTA	83.69				82.36/83.79				81.76/84.25					81.46/85.08					84.58/86.23

PARTICOLARE DEL CORDOLO SUI MURI PREFABBRICATI

SCALA 1:25

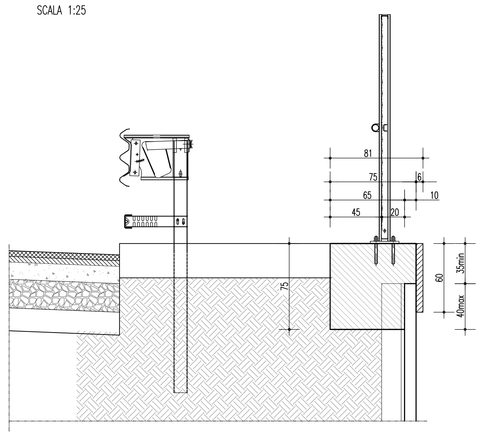

SEZIONE TIPO 3

SCALA 1:50

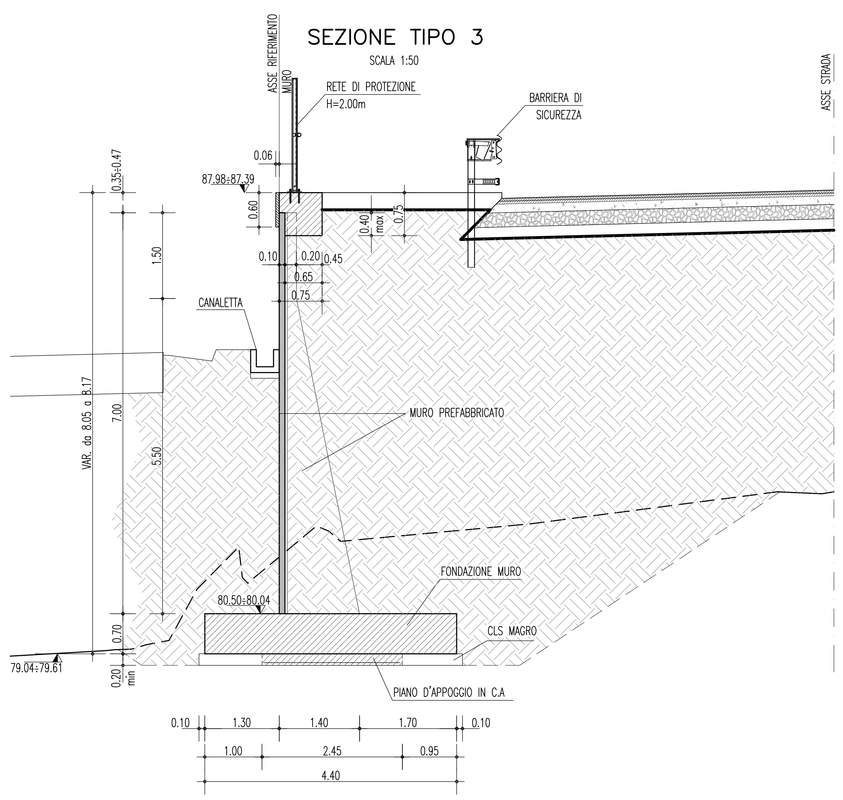

SEZIONE N° C – 73

PROGRESSIVA: 1722.99

SCALA 1:200

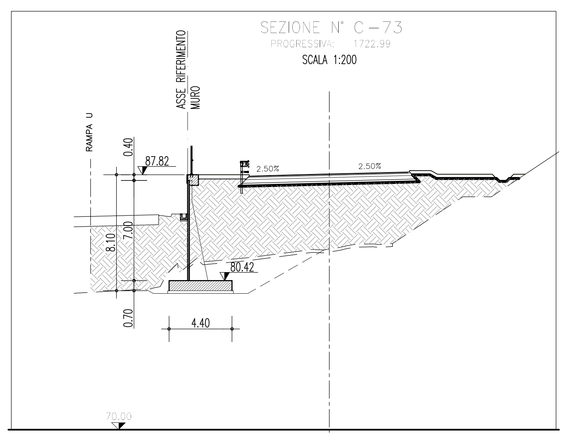

SEZIONE N° C – 75

PROGRESSIVA: 1773.22

SCALA 1:200

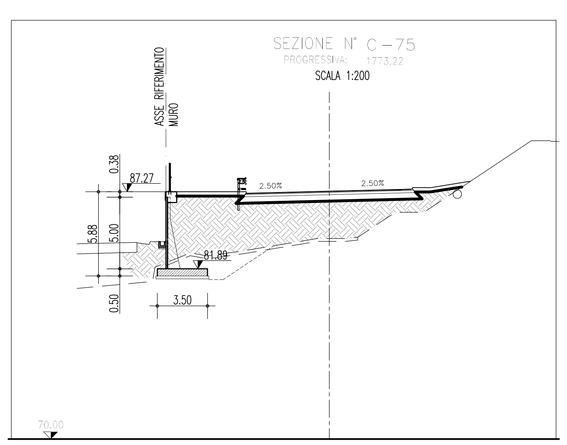

SEZIONE N° C – 76

PROGRESSIVA: 1798.35

SCALA 1:200

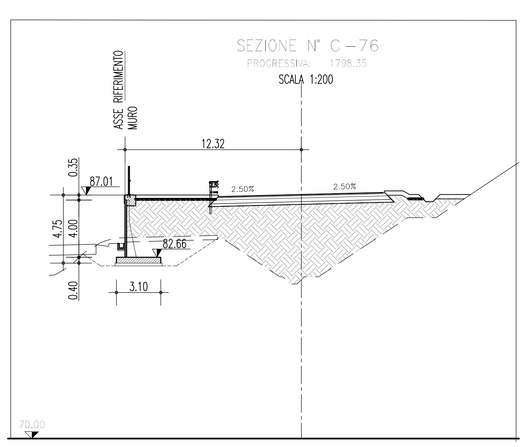

PARTICOLARE COSTRUTTIVO

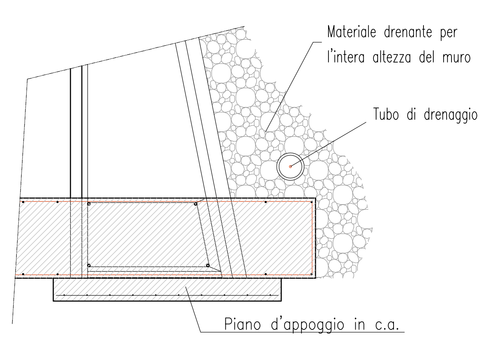

N.B. Prevedere opportuno drenaggio a tergo del muro

NOTE GENERALI

CONGLOMERATO CEMENTIZIO PER OPERE D'ARTE MINORI
- Classe di esposizione ambientale: XF4 (UNI 11104 e UNI EN 206–1)
- Classe di resistenza: CLASSE C28/35
- Rapporto A/C massimo: 0,45
- Classe di consistenza: S4
- Diametro massimo degli aggregati: 32 mm

CONGLOMERATO CEMENTIZIO PER STRUTTURE PREFABBRICATE
- Classe di esposizione ambientale: XF4 (UNI 11104 e UNI EN 206–1)
- Classe di resistenza: CLASSE C35/45
- Rapporto A/C massimo: 0,40
- Classe di consistenza: S4
- Diametro massimo degli aggregati: 25 mm

CALCESTRUZZO MAGRO
- Classe di esposizione ambientale: X0 (UNI 11104 e UNI EN 206–1)
- Classe di resistenza: CLASSE C12/15

CALCESTRUZZO IN OPERA PER PIANI D'APPOGGIO
- Classe di esposizione ambientale: X0 (UNI 11104 e UNI EN 206–1)
- Classe di resistenza: CLASSE C16/20

ACCIAIO PER CONGLOMERATO CEMENTIZIO ARMATO

Per le armature metalliche si adottano barre in acciaio del tipo B450C controllato in stabilimento che presentano le seguenti caratteristiche:
- Tensione di snervamento caratteristica — f_{yk} = 450 N/mm²
- Tensione caratteristica a rottura — f_{tk} = 540 N/mm²
- Resistenza di calcolo — $f_{yd} = f_{yk}/\gamma$ = 450/1,15 = 391,30 N/mm²
- Deformazione caratteristica al carico massimo — ε_{uk} = 7,5 %
- Deformazione di progetto — ε_{ud} = 6,75 %

COPRIFERRO

ELEVAZIONE E FONDAZIONE: Copriferro minimo (Cmin) = 40 mm

DRENAGGI CORTI IN PVC MICROFESSURATO su paramenti opere di sostegno:

Tubi L=1.50m, di diametro esterno ø62mm e di spessore 5mm
numero uno ogni 2.50mX2.00m

TUBI IN PVC MICROFESSURATO:

Tubi in PVC DN 250 microfessurato, flessibile.
Rivestimento esterno del tubo con tessuto non tessuto 200 g/m²

MATERIALE DRENANTE:

Strato di materiale granulare, ghiaia e sabbia, con equivalente in sabbia non inferiore a 70, opportunamente steso e compattato, sp.=70cm.

INCIDENZA ARMATURA

MURI PREFABBRICATI

SEZIONE TIPO	INCIDENZA FONDAZIONE
1	140 kg/m³
2	130 kg/m³
3	110 kg/m³

NOTE GENERALI

_ Tutte le quote e le dimensioni sono espresse in metri salvo diverse indicazioni.

Stretto di Messina

Concessionaria per la progettazione, realizzazione e gestione del collegamento stabile tra la Sicilia e il Continente
Organismo di Diritto pubblico
(Legge n° 1158 del 17 dicembre 1971, modificata dal D.Lgs. n° 114 del 24 aprile 2003)

EurolinK

PONTE SULLO STRETTO DI MESSINA

PROGETTO DEFINITIVO

EUROLINK S.C.p.A.
IMPREGILO S.p.A. (Mandataria)
SOCIETA' ITALIANA PER CONDOTTE D'ACQUA S.p.A. (Mandante)
COOPERATIVA MURATORI E CEMENTISTI - C.M.C. di Ravenna Soc. Coop. a.r.l. (Mandante)
SACYR S.A.U. (Mandante)
ISHIKAWAJIMA - HARIMA HEAVY INDUSTRIES CO. Ltd. (Mandante)
A.C.I. S.C.P.A. - CONSORZIO STABILE (Mandante)

IL PROGETTISTA	IL CONTRAENTE GENERALE	STRETTO DI MESSINA	STRETTO DI MESSINA
SINA Dott. Ing. F. Collo Ordine Ingegneri Milano n° 20355 Dott. Ing. E. Pagani Ordine Ingegneri Milano n° 15408	Project Manager (Ing. P.P. Marcheselli)	Direttore Generale e RUP Validazione (Ing. G. Fiammenghi)	Amministratore Delegato (Dott. P. Ciucci)

COLLEGAMENTI CALABRIA

CS0660_F0

INFRASTRUTTURE STRADALI OPERE CIVILI
ELEMENTI DI CARATTERE GENERALE
GENERALE
MURO SOSTEGNO ASSE C DA PK 1+698 A PK 1+798 – PIANTA, PROSPETTO, SEZIONI E SEZIONI TIPO

CODICE	SCALA:
C G 0 7 0 0 P P 9 D C S C 0 0 G 0 0 0 0 0 0 0 2 7 F0	VARIE

REV.	DATA	DESCRIZIONE	REDATTO	VERIFICATO	APPROVATO
F0	20/06/2011	EMISSIONE FINALE	PRO ITER S.r.l.	G.SCIUTO	F.COLLA

NOME DEL FILE: CS0660_F0.dwg