Schema "BL–MC": Ancoraggio della barriera da bordo laterale nel terminale di fine impianto
(filo manufatto arretrato e "ala" della barriera realizzabile)

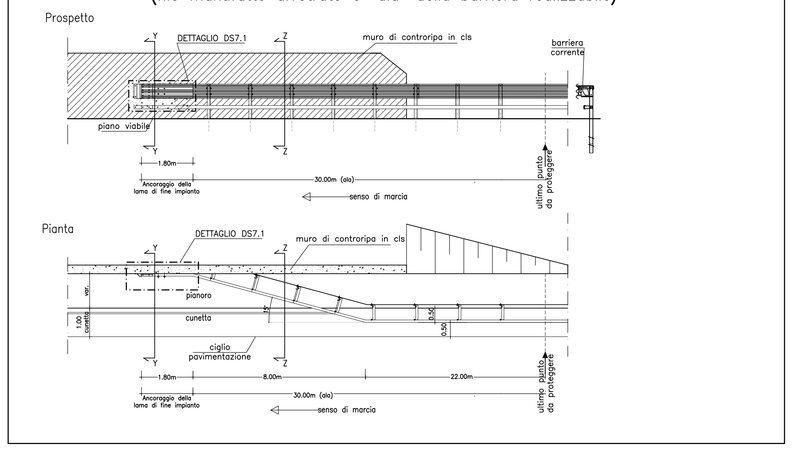

Schema "BL–MCa": Ancoraggio della barriera da bordo laterale nel terminale fine impianto
(filo manufatto allineato con bordo piattaforma stradale e "ala" delle barriera non realizzabile: portale galleria e profilo redirettivo)

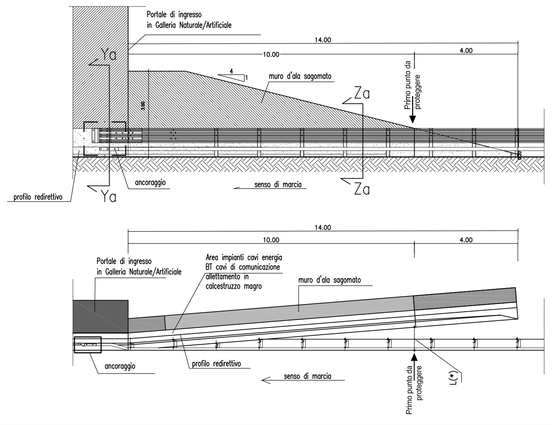

NOTA (*):
La distanza L tra il fronte della barriera ed il margine dell'elemento dovrà essere maggiore o uguale alla larghezza dinamica del dispositivo adottato

Schema "MC–BL": Ancoraggio della barriera da bordo laterale nel terminale di avvio impianto
(filo manufatto arretrato e "ala" della barriera realizzabile)

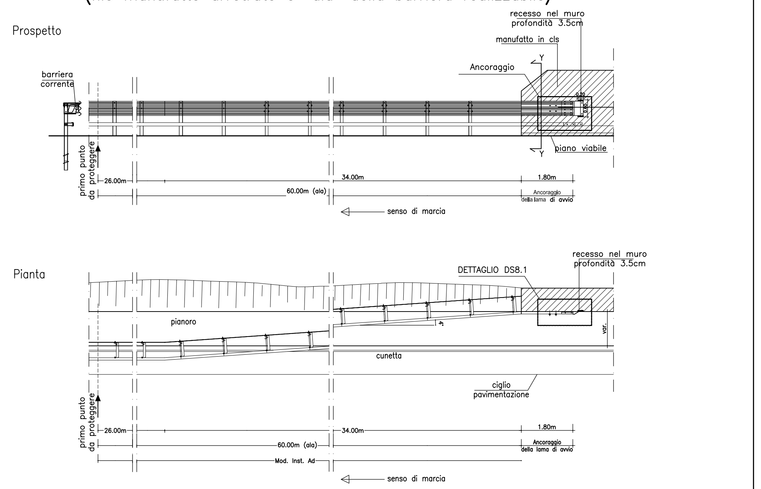

Schema "MC–BLa": Ancoraggio della barriera da bordo laterale nel terminale di avvio impianto
(filo manufatto allineato con bordo piattaforma stradale e "ala" delle barriera non realizzabile: portale galleria e profilo redirettivo)

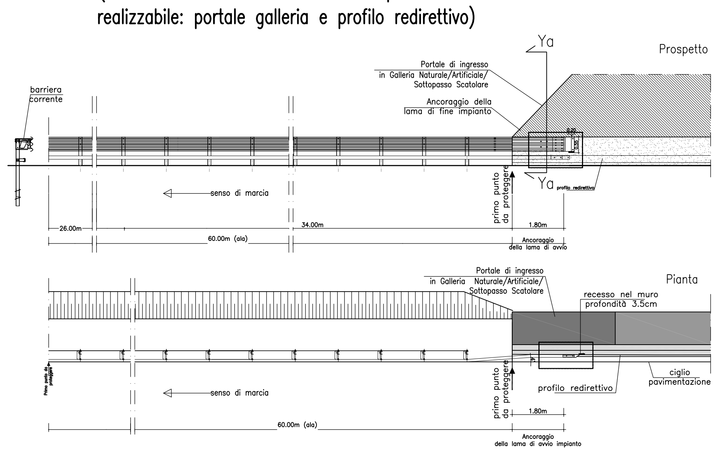

Sezione Y–Y
SCALA 1:50

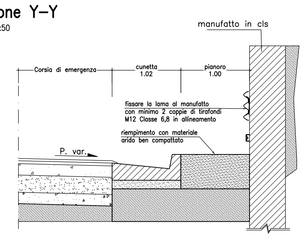

Sezione Z–Z
SCALA 1:50

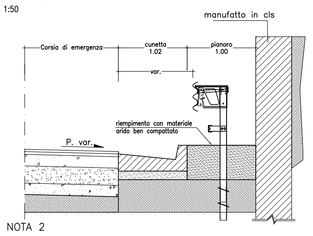

vedi NOTA 2

Dettaglio 1

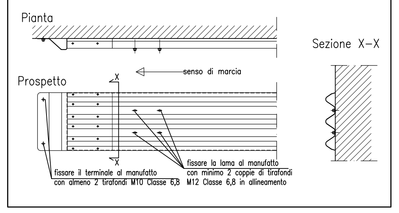

Sezione Ya–Ya
SCALA 1:50

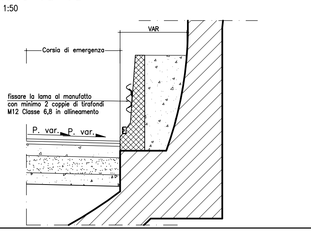

Sezione Za–Za
SCALA 1:50

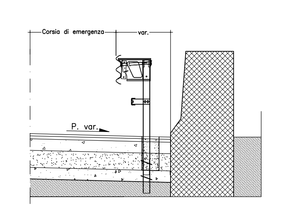

Dettaglio 2

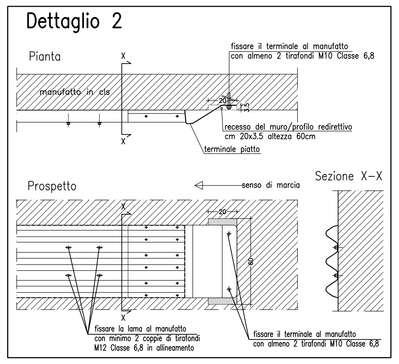

SCHEMI "T–R": TRANSIZIONI TRINCEA – RILEVATO

Schema "T–Ra": Transizione Rilevato – Trincea con cunetta alla francese

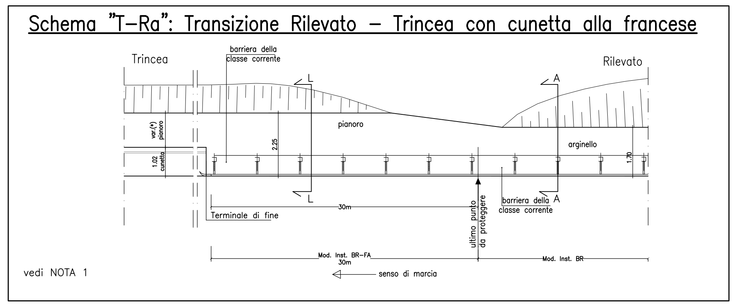

vedi NOTA 1

Schema "T–Rd": Transizione Trincea con cunetta alla francese – Rilevato

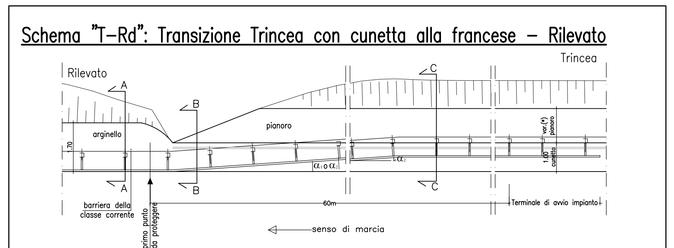

vedi NOTA 1
Angoli α1 e α2: v. tabella DBM

Schema "T–Rc": Transizione Rilevato – Trincea con muro di controripa

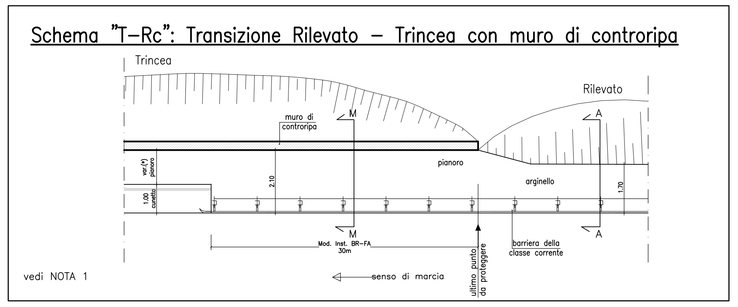

vedi NOTA 1

Schema "T–Rf": Transizione Trincea con muro di controripa – Rilevato

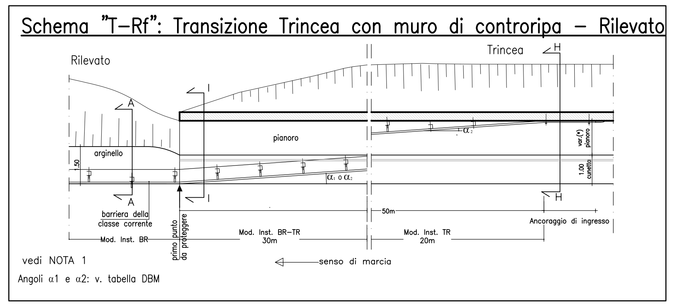

vedi NOTA 1
Angoli α1 e α2: v. tabella DBM

Schema "T–Re": Transizione Muro di controripa – Trincea

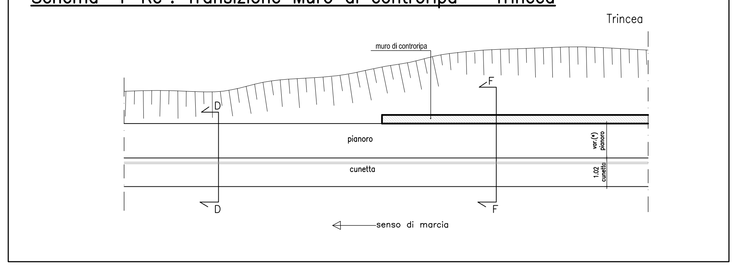

Sezione L–L
SCALA 1:50

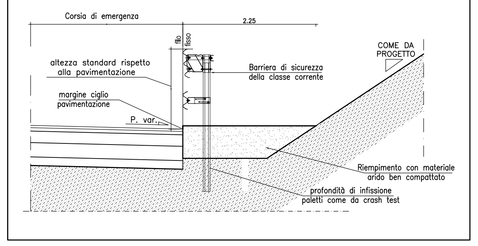

Sezione A–A
SCALA 1:50

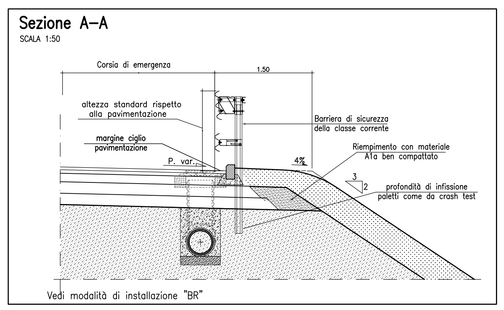

Vedi modalità di installazione "BR"

Sezione B–B
SCALA 1:50

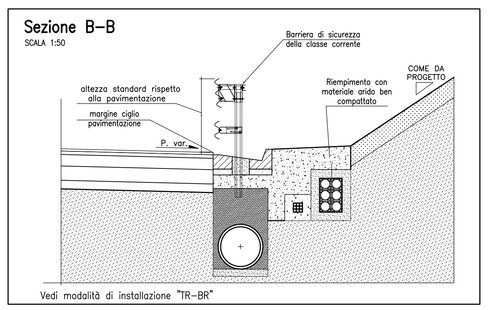

Vedi modalità di installazione "TR–BR"

Sezione C–C
SCALA 1:50

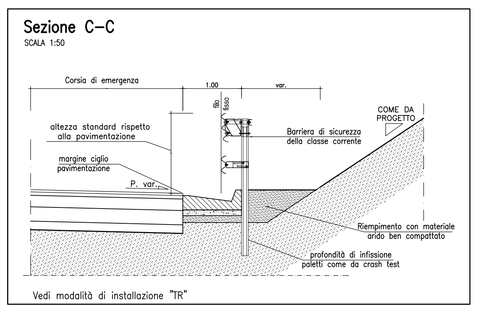

Vedi modalità di installazione "TR"

Sezione D–D
SCALA 1:50

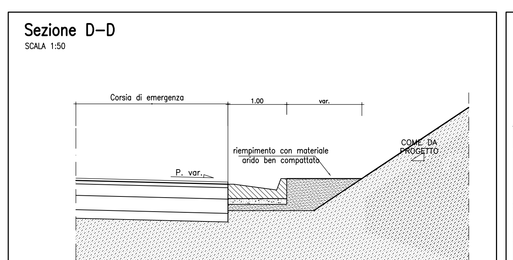

Sezione F–F
SCALA 1:50

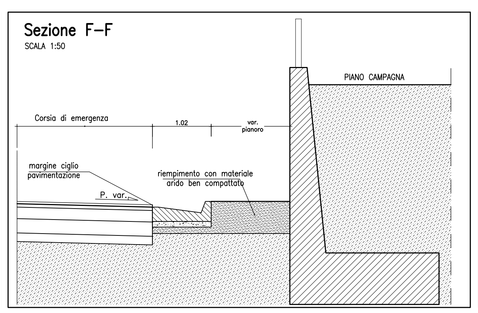

Sezione M–M
SCALA 1:50

vedi NOTA 2

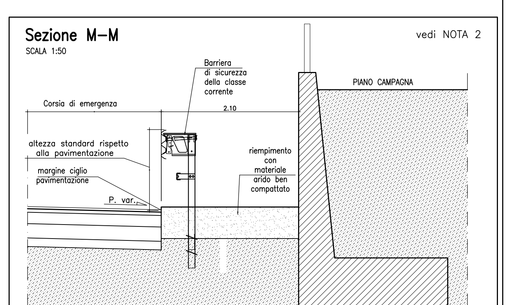

Sezione G–G
SCALA 1:50

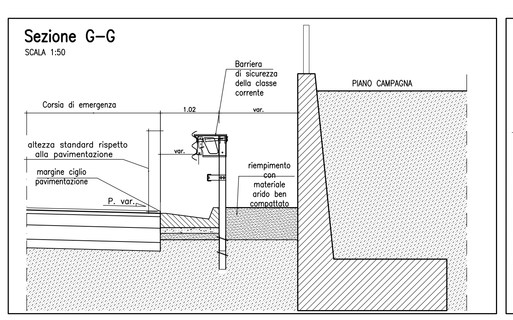

Sezione H–H
SCALA 1:50

vedi NOTA 2

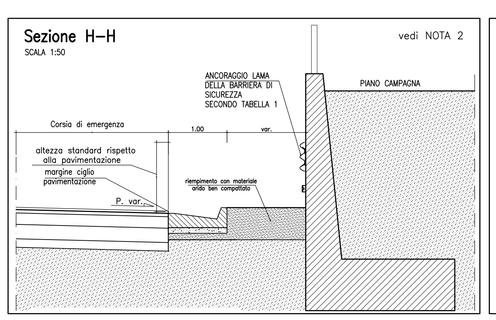

Sezione I–I
SCALA 1:50

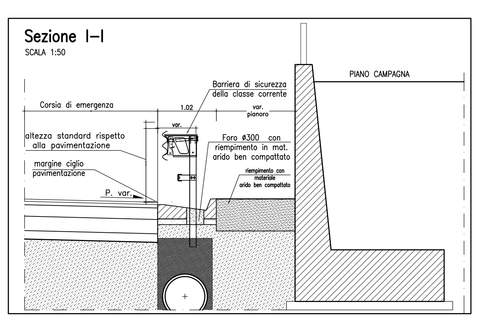

NOTE GENERALI

NOTA 1:
L'eventuale interferenza tra barriere di sicurezza e idraulica sarà risolta nelle successive fasi progettuali, in particolare potrà essere valutata l'opportunità di sostituire la cunetta alla francese con una canaletta grigliata. Nel caso venga confermata la soluzione con cunetta, in relazione alla scelta del prodotto da installare, dovrà essere dimostrato il corretto funzionamento del dispositivo ed il corretto contenimento dei veicoli in svio.

NOTA GENERALE: La rappresentazione grafica delle barriere di sicurezza è puramente indicativa.

TABELLA 1

CLASSE BARRIERA	ELEMENTI RESISTENTI	ANCORAGGIO DI AVVIO IMPIANTO	ANCORAGGIO DI FINE IMPIANTO
H4	LAMA	n° 4 M12 classe 6,8	n° 6 M12 classe 6,8
	CORRENTE SUP./INF.	n° 2 M14 classe 6,8	n° 5 M12 classe 6,8
H3	LAMA	n° 4 M12 classe 6,8	n° 4 M12 classe 6,8
	CORRENTE SUP./INF.	n° 2 M12 classe 6,8	n° 3 M12 classe 6,8
H2		n° 4 M14 classe 6,8	n° 8 M14 classe 6,8

TABELLA 2

CLASSE BARRIERA	ELEMENTI RESISTENTI	ANCORAGGIO DI AVVIO IMPIANTO	ANCORAGGIO DI FINE IMPIANTO
H4	LAMA	n° 10 M16 classe 6,8	n° 8 M16 classe 6,8
	CORRENTE SUP./INF.	n° 7 M16 classe 6,8	n° 4 M16 classe 6,8
H3	LAMA	n° 10 M16 classe 6,8	n° 6 M16 classe 6,8
	CORRENTE SUP./INF.	n° 7 M16 classe 6,8	n° 4 M16 classe 6,8
H2		n° 16 M16 classe 6,8	n° 10 M16 classe 6,8

TABELLA DBM: DEVIAZIONI BARRIERE O MURI

TIPO DI STRADA	D (m)	α1 (°)	α2 (°) CLS	α2 (°) BARRIERA ACCIAIO O LEGNO
A	3,70	2°	3°	4°
C/F	2,40	2°	3°	4°
RAMPE	VP 80 km/h	2,00	3°	4°	5°
	VP 70 km/h	1,70	3°	5°	6°
	VP 60 km/h	1,40	4°	6°	7°
	VP 50 km/h	1,10	4°	7°	8°

SCHEMA PLANIMETRICO

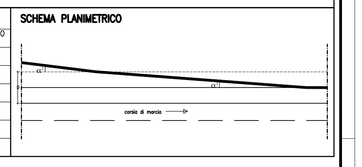

Stretto di Messina
Concessionaria per la progettazione, realizzazione e gestione del collegamento stabile tra la Sicilia e il Continente
Organismo di Diritto pubblico
(Legge n° 1158 del 17 dicembre 1971, modificata dal D.Lgs. n° 114 del 24 aprile 2003)

EurolinK

PONTE SULLO STRETTO DI MESSINA

PROGETTO DEFINITIVO

EUROLINK S.C.p.A.
IMPREGILO S.p.A. (Mandataria)
SOCIETA' ITALIANA PER CONDOTTE D'ACQUA S.p.A. (Mandante)
COOPERATIVA MURATORI E CEMENTISTI - C.M.C. di Ravenna Soc. Coop. a.r.l. (Mandante)
SACYR S.A.U. (Mandante)
ISHIKAWAJIMA - HARIMA HEAVY INDUSTRIES CO. Ltd. (Mandante)
A.C.I. S.C.P.A. - CONSORZIO STABILE (Mandante)

IL PROGETTISTA	IL CONTRAENTE GENERALE	STRETTO DI MESSINA	STRETTO DI MESSINA
SINA Dott. Ing. F. Collo Ordine Ingegneri Milano n° 20355 EUROLINK Dott. Ing. E. Pagani Ordine Ingegneri Milano n° 15408	Project Manager (Ing. P.P. Marcheselli)	Direttore Generale e RUP Validazione (Ing. G. Fiammenghi)	Amministratore Delegato (Dott. P. Ciucci)

COLLEGAMENTI CALABRIA
CS0684_F0

INFRASTRUTTURE STRADALI OPERE CIVILI
ELEMENTI DI CARATTERE GENERALE
OPERE COMPLEMENTARI – BARRIERE DI SICUREZZA E RECINZIONI
TIPOLOGIE E DETTAGLI BARRIERE DI SICUREZZA – TAVOLA 3

CODICE: C G 0 7 0 0 P S B D C S C 0 0 0 C 0 0 0 0 0 0 0 0 3 F0
SCALA: VARIE

REV.	DATA	DESCRIZIONE	REDATTO	VERIFICATO	APPROVATO
F0	20/06/2011	EMISSIONE FINALE	PRO ITER S.r.l.	F. BERTONI	F. COLLA

NOME DEL FILE: CS0684_F0.dwg