PROFILO BARRIERA ACUSTICA DA PK 0+175.36 A PK 0+323.39

SCALA 1:200

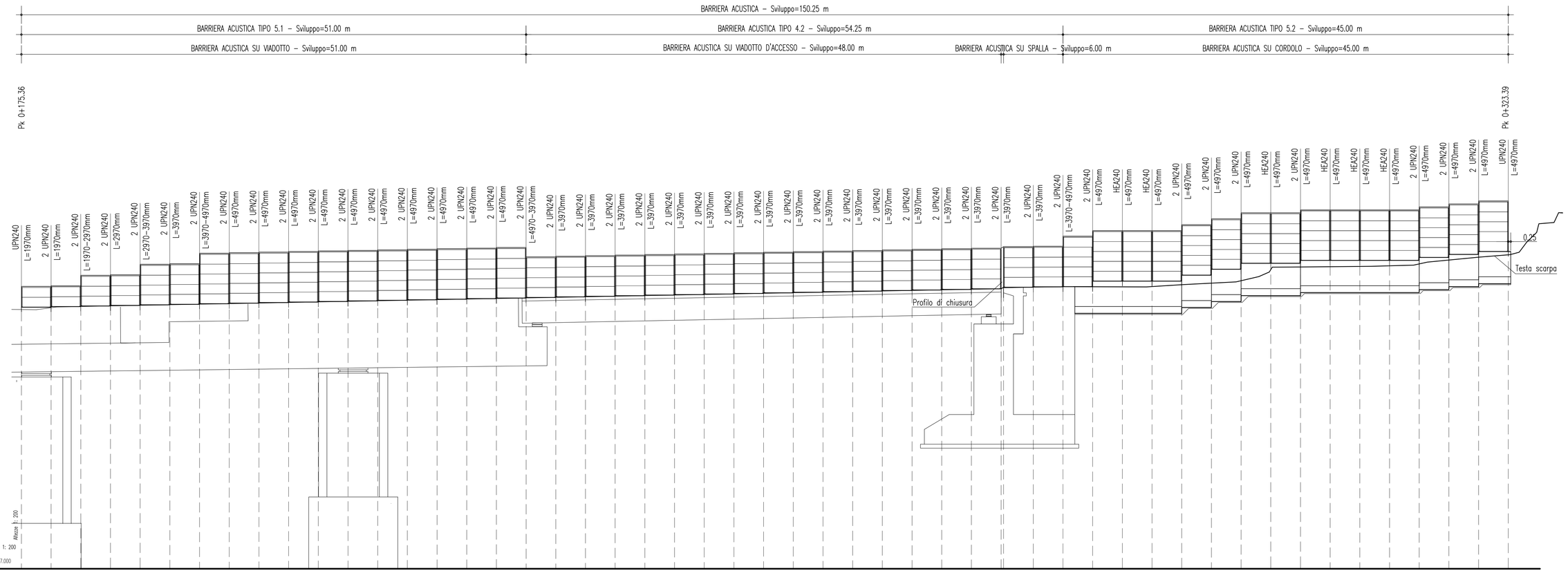

N° MONTANTE	1	2	3	4	5	6	7	8	9	10	11	12	13	14	15	16	17	18	19	20	21	22	23	24	25	26	27	28	29	30	31	32	33	34	35	36	37	38	39	40	41	42	43	44	45	46	47	48	49	50	51	52
DISTANZE PARZIALI	3.00	3.00	3.00	3.00	3.00	3.00	3.00	3.00	3.00	3.00	3.00	3.00	3.00	3.00	3.00	3.00	3.00	3.00	3.00	3.00	3.00	3.00	3.00	3.00	3.00	3.00	3.00	3.00	3.00	3.00	3.00	3.00	3.00	3.00	3.00	3.00	3.00	3.00	3.00	3.00	3.00	3.00	3.00	3.00	3.00	3.00	3.00	3.00	3.00	3.00	3.00	3.00
QUOTE TESTA BARRIERA	65.54	65.53 65.60	66.60 66.60	66.66 66.72	66.72 67.78	67.78 67.84	67.84 68.89	68.89 68.95	68.95 69.01	69.01 69.06	69.06 69.12	69.12 69.18	69.18 69.23	69.23 69.29	69.29 69.35	69.35 69.41	69.41 69.47	69.47 69.53	69.53 69.59	69.59 69.64	69.64 69.65	69.70 69.76	69.76 69.82	69.82 69.87	69.87 69.93	69.93 69.99	69.99 70.05	70.05 70.11	70.11 70.16	70.16 70.22	70.22 70.28	70.28 70.34	70.34 70.40	70.40 70.45	70.45 70.51	70.51 70.57	70.57 70.63	70.63 70.68	70.68 70.74	70.74 70.80	70.80 70.85	70.85 70.91	70.91 70.97	70.97 71.03	71.03 71.08	71.08 71.14	71.14 71.20	71.20 71.26	71.26 71.31	71.31 71.37	71.37 71.43
QUOTE IMPOSTA MONTANTE	63.44	63.44 63.50	63.50 63.56	63.56 63.62	63.62 63.68	63.68 63.74	63.74 63.79	63.79 63.85	63.85 63.91	63.91 63.96	63.96 64.02	64.02 64.08	64.08 64.13	64.13 64.19	64.19 64.25	64.25 64.31	64.31 64.37	64.43 64.37	64.43 64.49	64.49 64.54	64.54 64.60	64.60 64.66	64.66 64.72	64.72 64.77	64.77 64.83	64.83 64.89	64.89 64.95	64.95 65.01	65.01 65.06	65.06 65.12	65.12 65.18	65.18 65.24	65.24 65.30	65.30 65.35	65.35 65.41	65.41 65.46	65.46 65.52	65.52 65.58	65.58 65.63	65.63 65.69	65.69 65.75	65.75 65.80	65.80 65.86	65.86 65.92	65.92 65.97	65.97 66.03	66.03 66.09	66.09 66.14	66.14 66.20	66.20 66.26	66.26 66.31
QUOTA IMPOSTA FONDAZIONE																																						62.85	62.85	62.85	62.85 63.41	63.41 64.00	64.00 64.61	64.61	64.61 64.56	64.56	64.56	64.56	64.56 65.21	65.21 65.53	65.53 65.68	65.68	65.68

SEZIONE TRASVERSALE BARRIERA ACUSTICA SU CORDOLO

SCALA 1:50

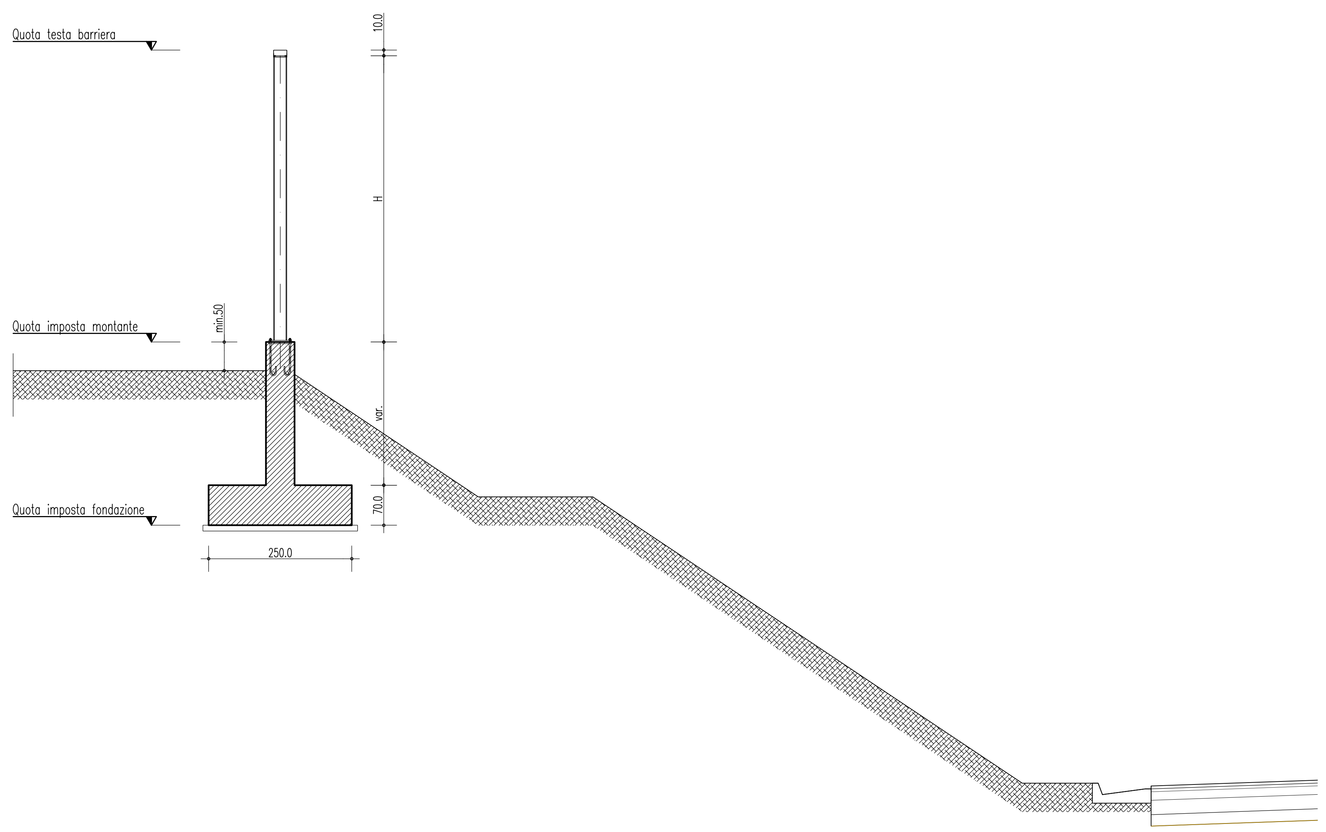

SEZIONE TRASVERSALE BARRIERA ACUSTICA SU VIADOTTO

SCALA 1:50

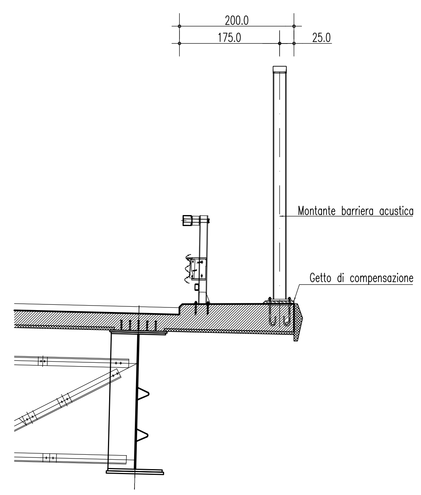

NOTE GENERALI

TABELLA MATERIALI

CALCESTRUZZO MAGRO
- Classe di esposizione ambientale: X0 (UNI 11104 e UNI EN 206–1)
- Classe di resistenza: CLASSE C12/15

CONGLOMERATO CEMENTIZIO PER FONDAZIONI CORDOLI DI SOSTEGNO
- Classe di esposizione ambientale: XC2 (UNI 11104 e UNI EN 206–1)
- Classe di resistenza: CLASSE C25/30
- Rapporto A/C massimo: 0,60
- Classe di consistenza: S4
- Diametro massimo degli aggregati: 32 mm

CONGLOMERATO CEMENTIZIO PER ELEVAZIONI CORDOLI DI SOSTEGNO
- Classe di esposizione ambientale: XF4 (UNI 11104 e UNI EN 206–1)
- Classe di resistenza: CLASSE C28/35
- Rapporto A/C massimo: 0,45
- Classe di consistenza: S4
- Diametro massimo degli aggregati: 32 mm
- Contenuto minimo d'aria: 3 %
- Aggregati resistenti a gelo/disgelo (conformi a UNI EN 12620)

ACCIAIO PER CONGLOMERATO CEMENTIZIO ARMATO
- Acciaio in barre del tipo B450C controllato in stabilimento
- Copriferro nominale : Cnom = Cmin+h
- Copriferro minimo fondazioni cordoli (Cmin) = 40 mm
- Copriferro minimo elevazioni cordoli (Cmin) = 45 mm
- Tolleranza (h) = 5 mm

ACCIAIO PER CARPENTERIA METALLICA (MONTANTI E PIASTRE)
- Acciaio S355J0 (ex 510 C) (UNI EN 10025)
- Fori nelle piastre secondo D.M. 14/01/2008
- Saldature secondo D.M. 14/01/2008

ACCIAIO PER TIRAFONDI
- Barre in acciaio S500MC (UNI EN 10149–2)
- Rondelle in acciaio S355J0 (UNI EN 10025)
- Dadi : classe 8 (UNI EN ISO 20898–2:1994)

TABELLA INCIDENZE

CORDOLO BARRIERA 50 Kg/mc

ELABORATI DI RIFERIMENTO

- CG0700PP8DCSC000C00000001
- CG0700PSBDCSC000C00000007
- CG0700PPZDCSC000C00000002

Stretto di Messina

Concessionaria per la progettazione, realizzazione e gestione del collegamento stabile tra la Sicilia e il Continente
Organismo di Diritto pubblico
(Legge n° 1158 del 17 dicembre 1971, modificata dal D.Lgs. n° 114 del 24 aprile 2003)

EurolinK

PONTE SULLO STRETTO DI MESSINA

PROGETTO DEFINITIVO

EUROLINK S.C.p.A.
IMPREGILO S.p.A. (Mandataria)
SOCIETA' ITALIANA PER CONDOTTE D'ACQUA S.p.A. (Mandante)
COOPERATIVA MURATORI E CEMENTISTI - C.M.C. di Ravenna Soc. Coop. a.r.l. (Mandante)
SACYR S.A.U. (Mandante)
ISHIKAWAJIMA - HARIMA HEAVY INDUSTRIES CO. Ltd. (Mandante)
A.C.I. S.C.P.A. - CONSORZIO STABILE (Mandante)

IL PROGETTISTA	IL CONTRAENTE GENERALE	STRETTO DI MESSINA	STRETTO DI MESSINA
SINA Dott. Ing. F. Collo Ordine Ingegneri Milano n° 20355 EurolinK Dott. Ing. E. Pagani Ordine Ingegneri Milano n° 15408	Project Manager (Ing. P.P. Marcheselli)	Direttore Generale e RUP Validazione (Ing. G. Fiammenghi)	Amministratore Delegato (Dott. P. Ciucci)

COLLEGAMENTI CALABRIA CS0693_F0

INFRASTRUTTURE STRADALI OPERE CIVILI

ELEMENTI DI CARATTERE GENERALE

OPERE COMPLEMENTARI – BARRIERE FONOASSORBENTI

BARRIERA FONOASSORBENTE IN SX – TIPO 5.1/4.2/5.2 – L=150.25M – ASSE C DA PK 0+175 A PK 0+323 – PROFILO E PROSPETTO

CODICE: C G 0 7 0 0 P P 9 D C S C 0 0 0 C 0 0 0 0 0 0 1 F0 — SCALA: 1:200

REV.	DATA	DESCRIZIONE	REDATTO	VERIFICATO	APPROVATO
F0	20/06/2011	EMISSIONE FINALE	PRO IER S.r.l.	T. BERTONI	F. COLLA

NOME DEL FILE: CS0693_F0.dwg