SEZIONE B-B
scala 1:50

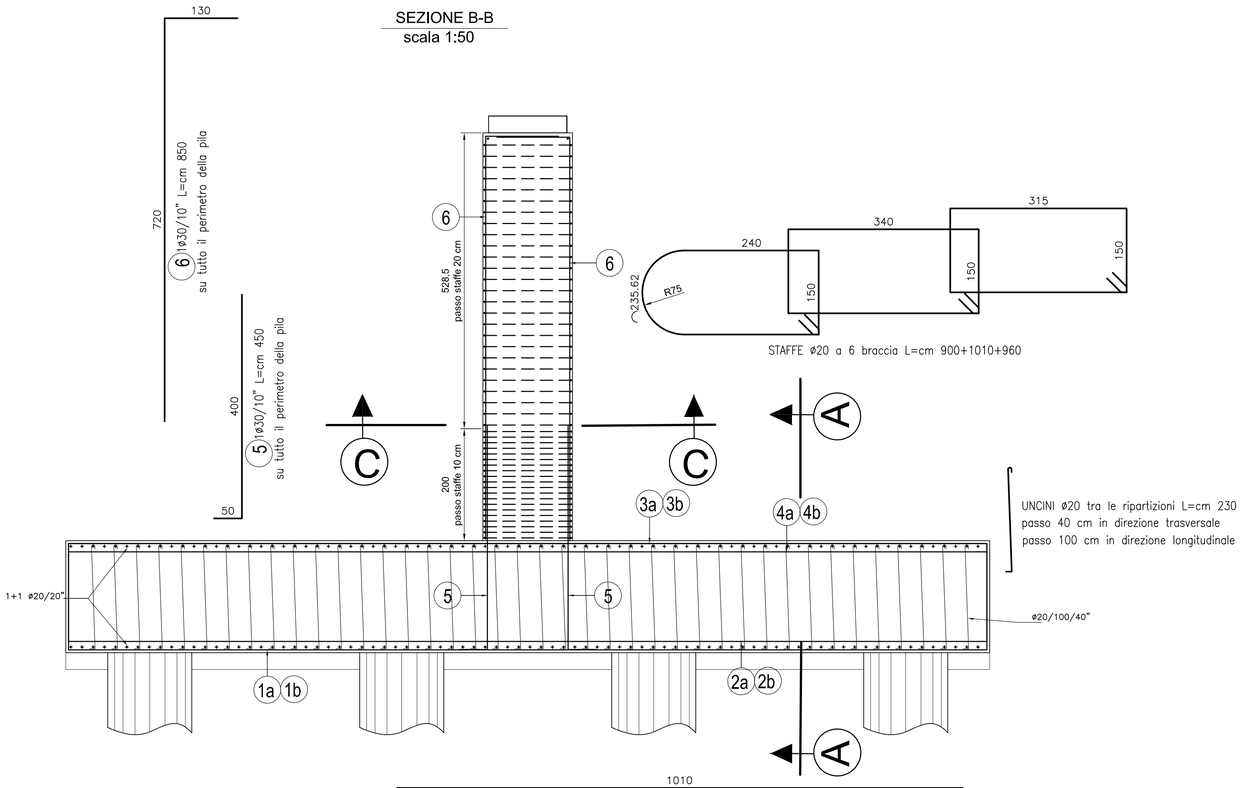

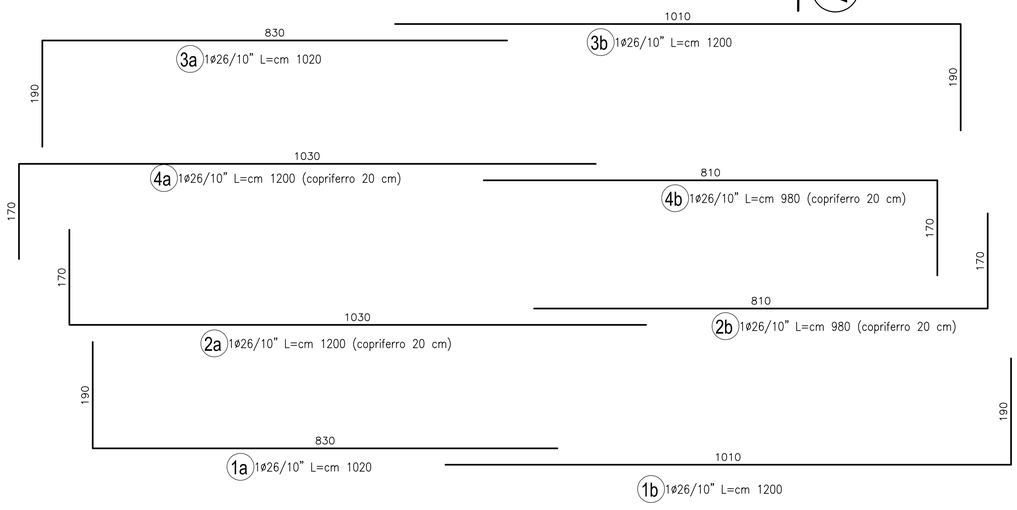

SEZIONE A-A
scala 1:50

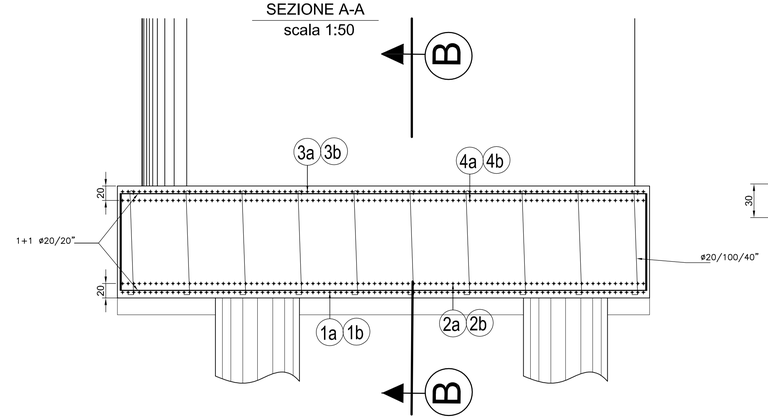

PARTICOLARE BAGGIOLO
scala 1:25

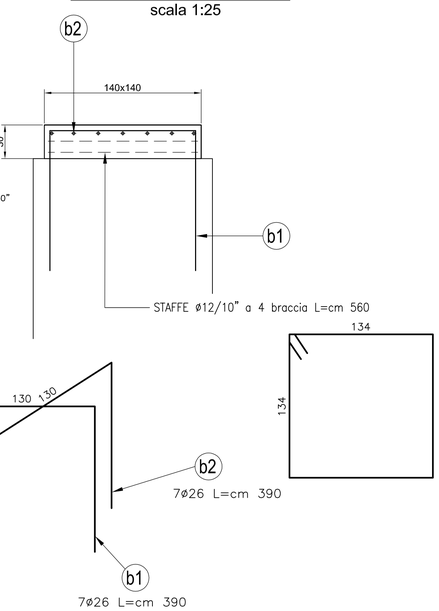

SEZIONE C-C
scala 1:50

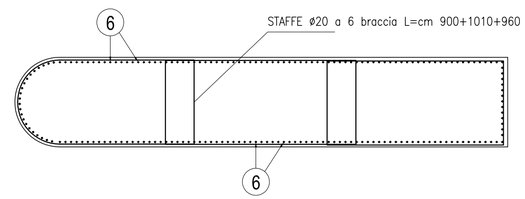

PARTICOLARE RITEGNO SISMICO
scala 1:25

Planimetria

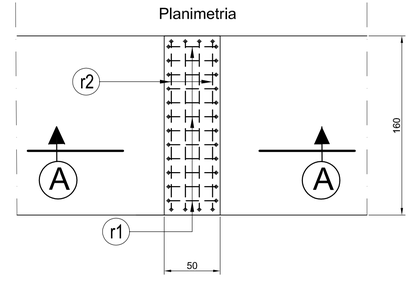

Sezione A-A

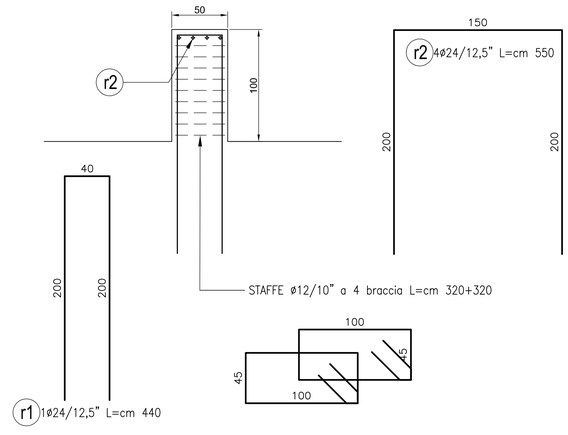

SPECIFICHE TECNICHE

1. CARATTERISTICHE DEI MATERIALI E MODALITA' ESECUTIVE:
DEVONO ESSERE CONFORMI AL D.M. 14/01/2008

2. CALCESTRUZZO:

2.1 RESISTENZA CARATTERISTICA A 28 gg.

Palo	Rck>= 30 N/mmq (classe C25/30)
Fondazioni	Rck>= 35 N/mmq (classe C28/35)
Elevazione pila/spalla	Rck>= 40 N/mmq (classe C32/40)
Baggioli	Rck>= 40 N/mmq (classe C32/40)
Soletta gettata in opera	Rck>= 45 N/mmq (classe C35/45)

2.2 DIMENSIONE MASSIMA INERTE 20 mm

2.3 CLASSE DI CONSISTENZA DETERMINATA IN BASE ALL'ABBASSAMENTO DEL CONO (UNI 9418) S4

2.4 CLASSE DI ESPOSIZIONE XF3 (per fondazioni ed elevazioni)

3. ACCIAIO:

3.1 BARRE AD ADERENZA MIGLIORATA TIPO B450C CONTROLLATO IN STABILIMENTO.

3.2 LE BARRE DEVONO ESSERE COLLEGATE TRA DI LORO MEDIANTE ADEGUATE LEGATURE PER EVITARE IL LORO SPOSTAMENTO DURANTE IL GETTO E GARANTIRE COMUNQUE RICOPRIMENTO E POSIZIONE DI PROGETTO.

3.3 COPRIFERRO 50 mm PER TUTTE LE SUPERFICI

3.4 TENSIONE DI SNERVAMENTO CARATTERISTICA fyk=450.00 N/mmq

3.5 RESISTENZA CARATTERISTICA A TRAZIONE ftk=540.00 N/mmq

3.5 RESISTENZA DI CALCOLO A TRAZIONE ALLO SLU fsd=391.3 N/mmq

allegato n.	titolo abbreviato:
11.2.17	SP EX SS N 415 - LOTTO 3

PROVINCIA DI CREMONA
SETTORE INFRASTRUTTURE STRADALI

S.P. ex S.S. n. 415 "PAULLESE"
AMMODERNAMENTO TRATTO "CREMA-SPINO D'ADDA"

LOTTO N. 3 - "NUOVO PONTE SUL FIUME ADDA"
LAVORI DI RADDOPPIO DEL PONTE SUL FIUME ADDA
E DEI RELATIVI RACCORDI IN PROVINCIA DI CREMONA E LODI

emissione	descrizione	disegnato	data emissione
1	revisione a seguito verifica UTP		FEBBRAIO 2016
0	prima emissione		DICEMBRE 2015

livello: PROGETTO DEFINITIVO

codice CUP: G41B03000270002

elaborato: O.A. N.1 - PONTE SUL FIUME ADDA
ARMATURA PILE P1 E P2

codice: 15E10-STR14

allegato n.: 11.2.17

scala: 1:50/1:25

IL PROGETTISTA SPECIALISTICO	IL PROGETTISTA GENERALE	IL RESPONSABILE DEL PROCEDIMENTO
(Ing. Virginio Bruschetti)	(Ing. Davide Pisano)	(Ing. Roberto Vendini)

data: 27 MAG. 2016

Percorso R:\ U:\Servizi\SIP\Progetti\SS415\SPONTE SPINO\Definitivo_CR\11.2.16-11.2.17_STR\11_16 CARPENTERIA ARMATURE PILE.dwg