PORTALE TIPO "MONOPALO"

PROSPETTO FRONTALE

SCALA 1:50
(misure in cm)

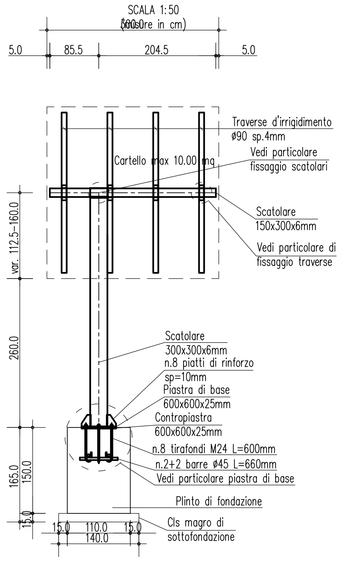

PROSPETTO LATERALE

SCALA 1:50
(misure in cm)

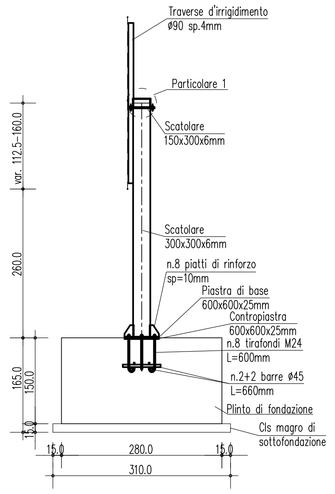

PARTICOLARE FISSAGGIO SCATOLARI

SCALA 1:10
(misure in mm)

VISTA DALL'ALTO

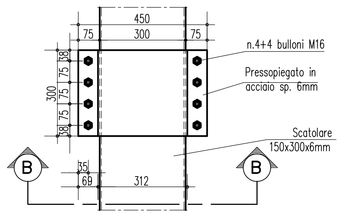

SEZIONE B–B

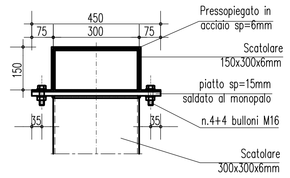

PARTICOLARE FISSAGGIO DELLE TRAVERSE

SCALA 1:10
(misure in mm)

SEZIONE F–F

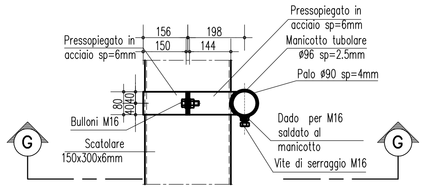

SEZIONE G–G

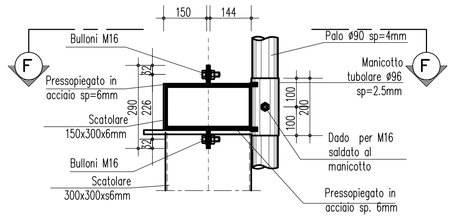

PARTICOLARE PIASTRA DI BASE

SCALA 1:10
(misure in mm)

PIANTA

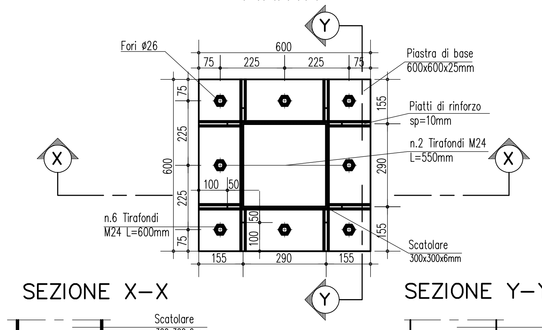

SEZIONE X–X

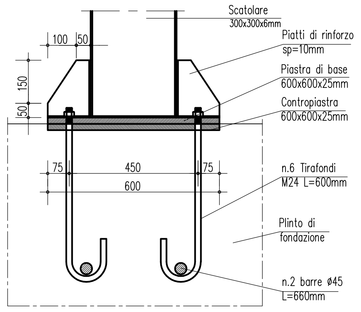

SEZIONE Y–Y

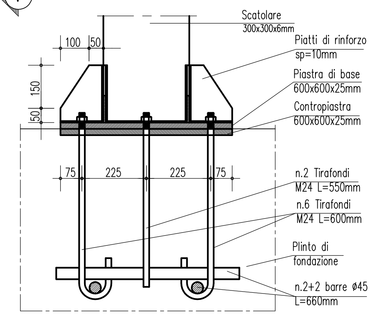

PORTALE TIPO "A BANDIERA"

PROSPETTO FRONTALE

SCALA 1:50
(misure in cm)

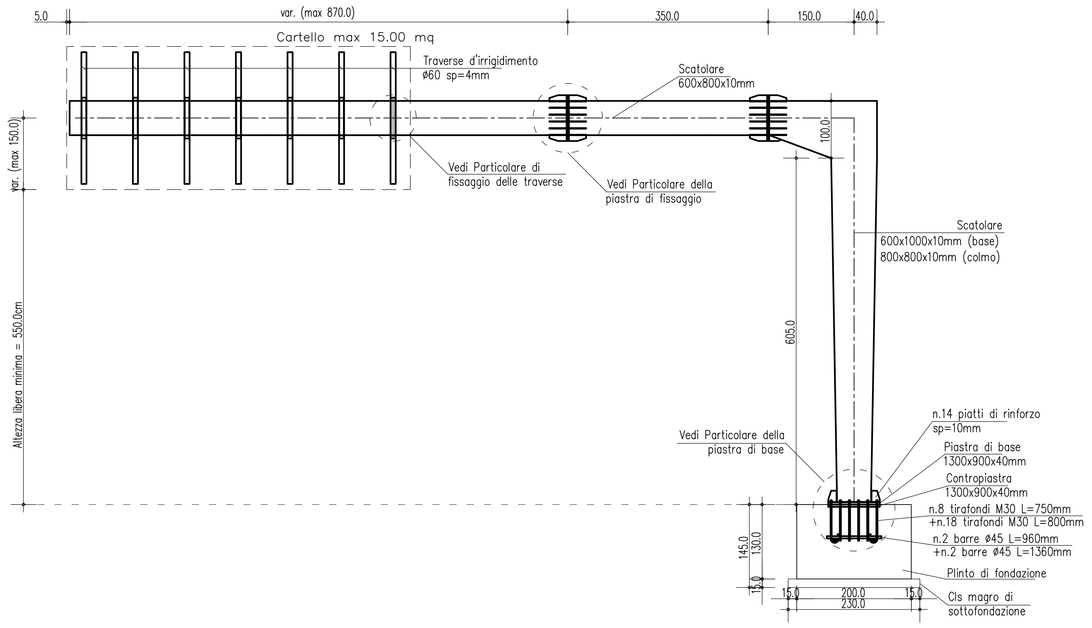

PROSPETTO LATERALE

SCALA 1:50
(misure in cm)

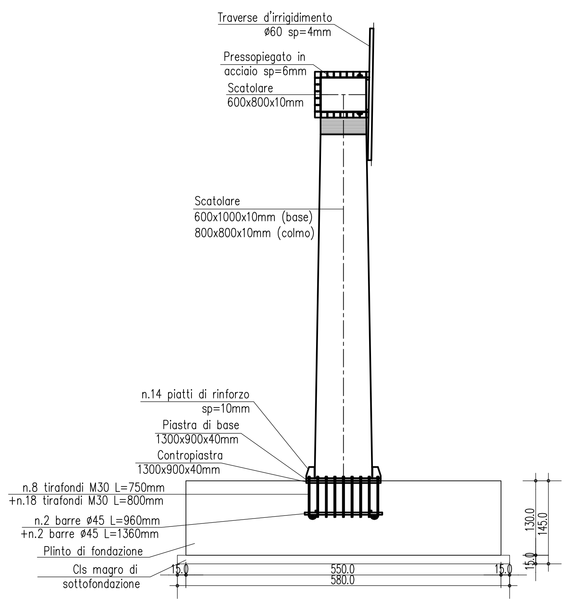

PARTICOLARE PIASTRA DI FISSAGGIO

SCALA 1:10
(misure in mm)

PROSPETTO

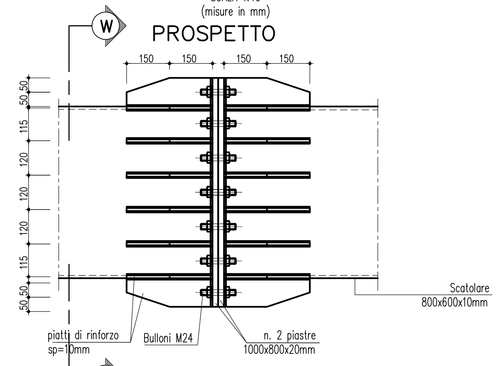

SEZIONE W–W

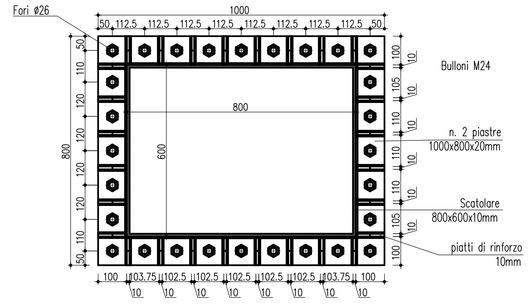

PARTICOLARE FISSAGGIO DELLE TRAVERSE

SCALA 1:10
(misure in mm)

SEZIONE J–J

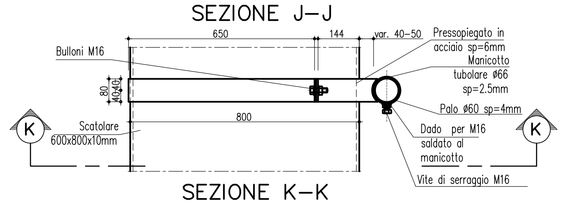

SEZIONE K–K

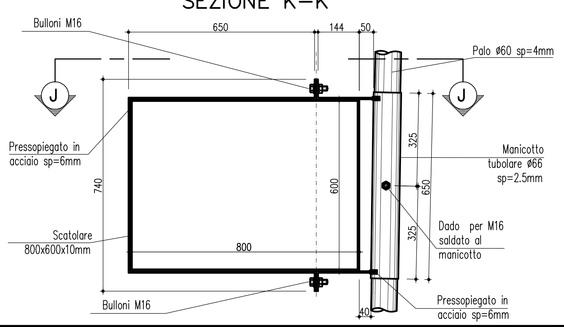

PARTICOLARE PIASTRA DI BASE

SCALA 1:10
(misure in mm)

PIANTA

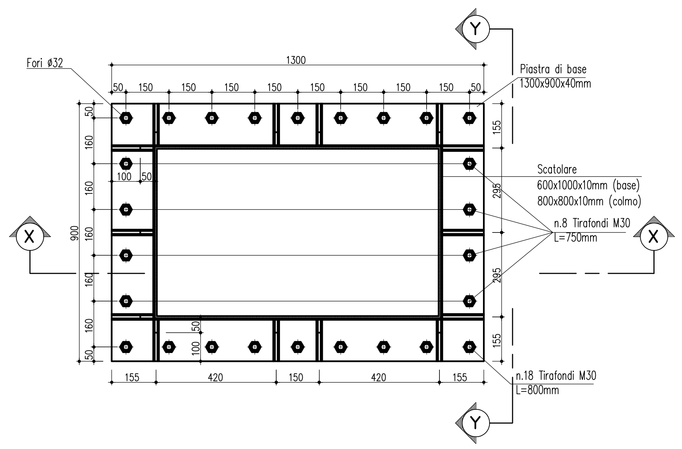

SEZIONE X–X

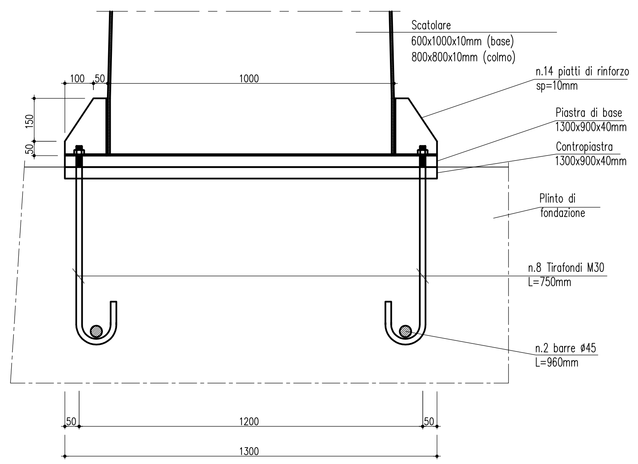

VISTA Y–Y

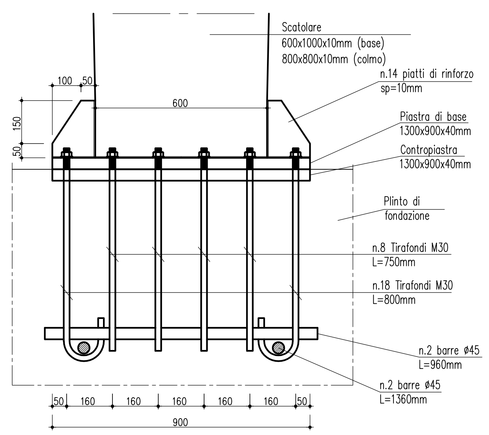

NOTE GENERALI

TABELLA MATERIALI

CALCESTRUZZO MAGRO
- Classe di esposizione ambientale: X0 (UNI 11104 e UNI EN 206–1)
- Classe di resistenza: CLASSE C12/15

CONGLOMERATO CEMENTIZIO PER PLINTI DI FONDAZIONE
- Classe di esposizione ambientale: XC2 (UNI 11104 e UNI EN 206–1)
- Classe di resistenza: CLASSE C25/30
- Rapporto A/C massimo: 0,50
- Classe di consistenza: S4
- Diametro massimo degli aggregati: 32 mm

ACCIAIO PER CONGLOMERATO CEMENTIZIO ARMATO
- Acciaio in barre del tipo B450C controllato in stabilimento
- Copriferro nominale : Cnom = Cmin+h
- Copriferro minimo (Cmin) = 40 mm
- Tolleranza (h) = 5 mm

ACCIAIO PER CARPENTERIA METALLICA
- Acciaio S275J0 (ex 430 C) (UNI EN 10025)

ACCIAIO PER TIRAFONDI
- Acciaio S355JRJ0 zincato a caldo (ex 510 C) (UNI EN 10025)

BULLONI
- Viti : classe 10.9 (UNI EN ISO 898–1:2001)
- Dadi : classe 10 (UNI EN ISO 20898–2:1994)
- Rosette : acciaio C50 EN10083 (HRC 32–40) (UNI EN ISO 10083–2:2006)
- Fori per bulloni secondo D.M. 14/01/2008

TABELLA INCIDENZE

PLINTI	50 Kg/mc

Stretto di Messina
Concessionaria per la progettazione, realizzazione e gestione del collegamento stabile tra la Sicilia e il Continente
Organismo di Diritto pubblico
(Legge n° 1158 del 17 dicembre 1971, modificata dal D.Lgs. n° 114 del 24 aprile 2003)

EurolinK

PONTE SULLO STRETTO DI MESSINA

PROGETTO DEFINITIVO

EUROLINK S.C.p.A.
IMPREGILO S.p.A. (Mandataria)
SOCIETA' ITALIANA PER CONDOTTE D'ACQUA S.p.A. (Mandante)
COOPERATIVA MURATORI E CEMENTISTI - C.M.C. di Ravenna Soc. Coop. a.r.l. (Mandante)
SACYR S.A.U. (Mandante)
ISHIKAWAJIMA - HARIMA HEAVY INDUSTRIES CO. Ltd. (Mandante)
A.C.I. S.C.P.A. - CONSORZIO STABILE (Mandante)

IL PROGETTISTA	IL CONTRAENTE GENERALE	STRETTO DI MESSINA	STRETTO DI MESSINA
SINA Dott. Ing. F. Colla Ordine Ingegneri Milano n° 20355 Dott. Ing. E. Pagani Ordine Ingegneri Milano n° 15408	Project Manager (Ing. P.P. Marchesetti)	Direttore Generale e RUP Validazione (Ing. G. Fiammenghi)	Amministratore Delegato (Dott. P. Ciucci)

COLLEGAMENTI CALABRIA

CS0702_F0

INFRASTRUTTURE STRADALI OPERE CIVILI
ELEMENTI DI CARATTERE GENERALE
OPERE COMPLEMENTARI – SEGNALETICA
PORTALE DI SEGNALETICA MONOPALO E A BANDIERA – CARPENTERIA

CODICE: C G 0 7 0 0 P B Z D C S C 0 0 0 0 C 0 0 0 0 0 0 0 0 3 F 0
SCALA: VARIE

REV.	DATA	DESCRIZIONE	REDATTO	VERIFICATO	APPROVATO
F0	20/06/2011	EMISSIONE FINALE	PRO ITER S.r.l.	G. SCIUTO	F. COLLA

NOME DEL FILE: CS0702_F0.dwg