PARTICOLARI POZZETTI

SCALA 1:50

POZZETTO A

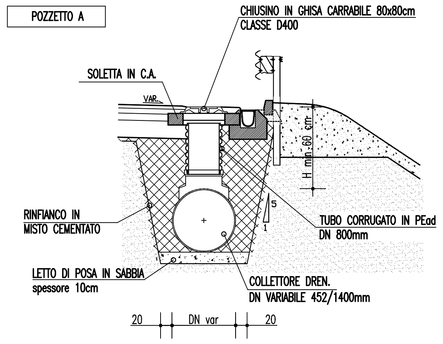

POZZETTO B

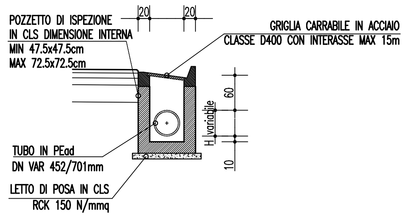

POZZETTO C

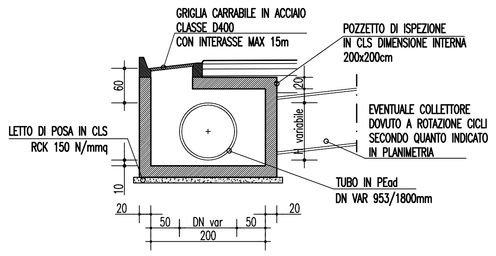

POZZETTO D

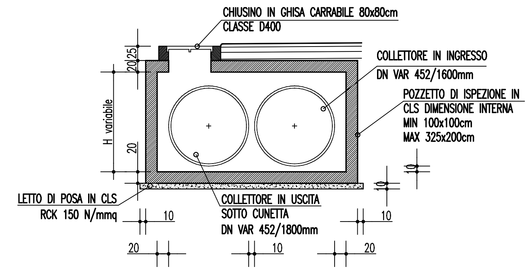

POZZETTO E

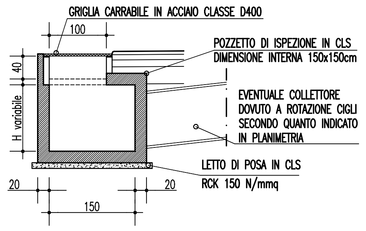

POZZETTO F

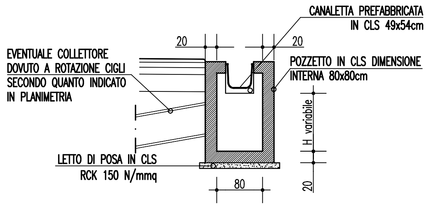

POZZETTO G

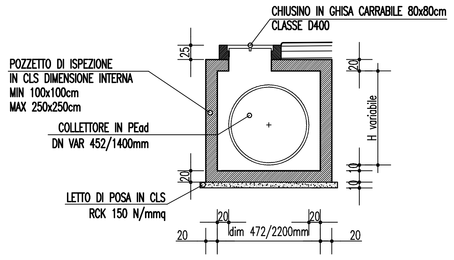

POZZETTO H

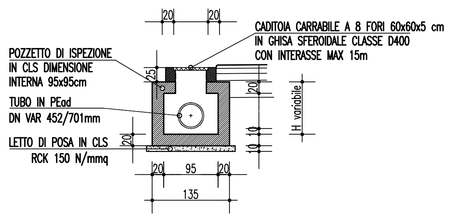

POZZETTO I

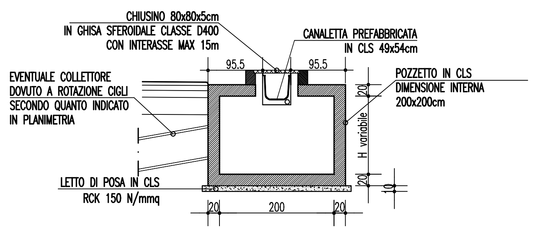

PARTICOLARE RACCOLTA IN RILEVATO

SCALA 1:50

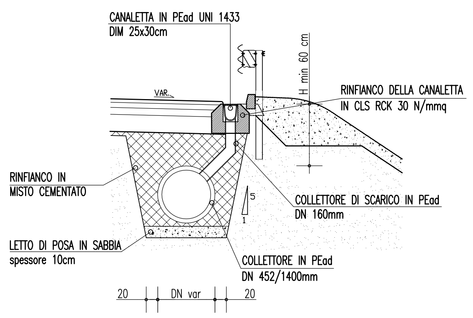

PARTICOLARE RACCOLTA IN TRINCEA

SCALA 1:50

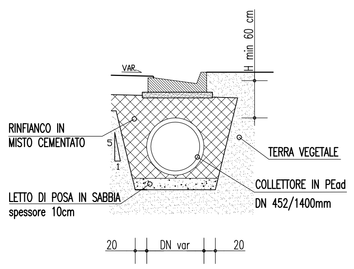

PARTICOLARI CANALETTE

SCALA 1:20

CANALETTA IN PEad

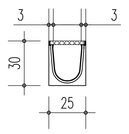

CANALETTA GRIGLIATA IN PEad UNI 1433
DIM 25x30cm
GRIGLIA DI COPERTURA IN GHISA
SFEROIDALE DIMENSIONI 100X25cm
UNI ENI 1433 CLASSE D400

CANALETTA IN CLS

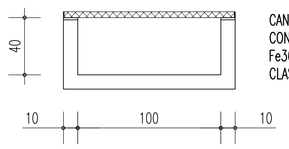

CANALETTA GRIGLIATA IN CLS 40x100cm
CON GRIGLIA CARRABILE IN ACCIAIO
Fe360B MAGLIA 22x38 PROFILO 70x4mm
CLASSE D400

CANALETTA IN CLS

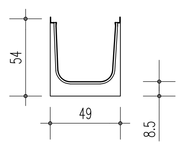

CANALETTA IN CLS 49x54cm
(UBICATA DOVE INDICATO IN PLANIMETRIA)

SEZIONE FOSSO RIVESTITO IN CLS

SCALA 1:20

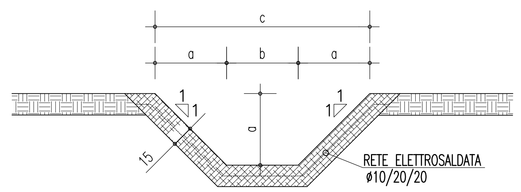

	a(cm)	b(cm)	c(cm)
FOSSO	30	30	90
	50	50	150

PARTICOLARE VASCA DI DISSIPAZIONE

SCALA 1:20

PIANTA

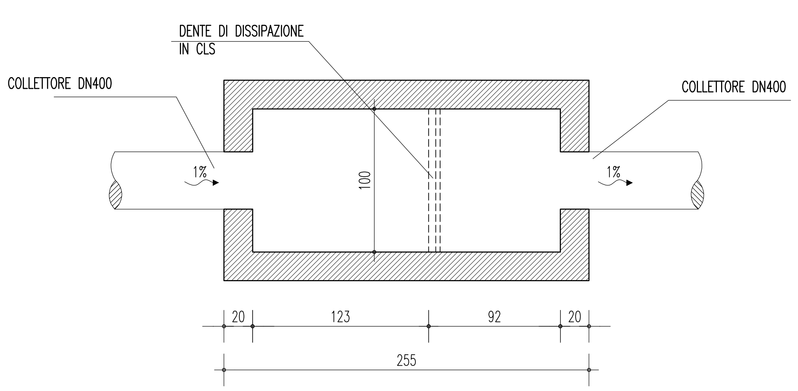

SEZIONE

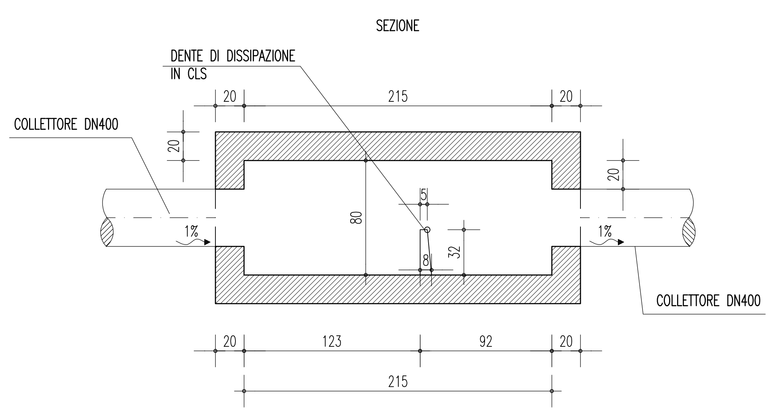

PARTICOLARE EMBRICI

Scala 1:20

PIANTA ELEMENTO TIPO

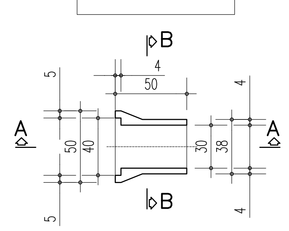

PIANTA ELEMENTO D'INVITO

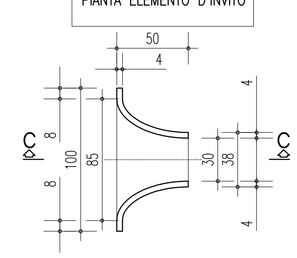

SEZIONE A–A

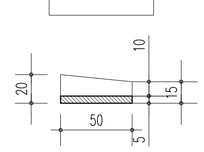

SEZIONE B–B

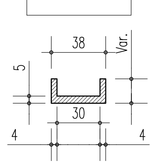

SEZIONE C–C

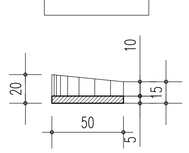

NOTE GENERALI

– PER IL SISTEMA DI SMALTIMENTO ACQUE NELLE GALLERIE E NEI VIADOTTI SI RIMANDA ALLA TAVOLA CG0700PSADCSBCG000000004

Stretto di Messina

Concessionaria per la progettazione, realizzazione e gestione del collegamento stabile tra la Sicilia e il Continente
Organismo di Diritto pubblico
(Legge n° 1158 del 17 dicembre 1971, modificata dal D.Lgs. n° 114 del 24 aprile 2003)

EurolinK

PONTE SULLO STRETTO DI MESSINA

PROGETTO DEFINITIVO

EUROLINK S.C.p.A.
IMPREGILO S.p.A. (Mandataria)
SOCIETA' ITALIANA PER CONDOTTE D'ACQUA S.p.A. (Mandante)
COOPERATIVA MURATORI E CEMENTISTI - C.M.C. di Ravenna Soc. Coop. a.r.l. (Mandante)
SACYR S.A.U. (Mandante)
ISHIKAWAJIMA - HARIMA HEAVY INDUSTRIES CO. Ltd. (Mandante)
A.C.I. S.C.P.A. - CONSORZIO STABILE (Mandante)

IL PROGETTISTA	IL CONTRAENTE GENERALE	STRETTO DI MESSINA	STRETTO DI MESSINA
SINA Dott. Ing. F. Collo Ordine Ingegneri Milano n° 20355 Eurolink Dott. Ing. E. Pagani Ordine Ingegneri Milano n° 15408	Project Manager (Ing. P.P. Marcheselli)	Direttore Generale e RUP Validazione (Ing. G. Fiammenghi)	Amministratore Delegato (Dott. P. Ciucci)

COLLEGAMENTI CALABRIA

CS0758_F0

INFRASTRUTTURE STRADALI OPERE CIVILI
IDRAULICA DI PIATTAFORMA
GENERALE
PARTICOLARI COSTRUTTIVI DELLA RETE DI SMALTIMENTO ACQUE METEORICHE

CODICE: C G 0 7 0 0 P S Z D C S C I D G 0 0 0 0 0 0 0 0 1 F0
SCALA: VARIE

REV.	DATA	DESCRIZIONE	REDATTO	VERIFICATO	APPROVATO
F0	20/06/2011	EMISSIONE FINALE	S. BIANCHI	F. BERTONI	F. COLLA

NOME DEL FILE: CS0758_F0.dwg