VASCHE DI TRATTAMENTO CALABRIA

SCALA 1:50

VASCA TRATTAMENTO	RECAPITO	S imp [ha]	S perm [ha]	Q TRATTATA [l/s]	Q TOT [l/s]	DN ing [m]	DN bypass [m]	Reg.p [mod]	F max	B max	quantità	diam ø [mm]	L [mm]	D sep [mm]	QP [m sm]	Qf.Lingr [m sm]	Q Reg.p [m sm]	Qi bypass [m sm]	Qu bypass [m sm]	DN uscita [m]	Qf.L uscita [m sm]	H pozzetto n.1 [m]	H pozzetto n.2 [m]
VPP1	LATICOGNA	0.397	0.0215	22.41	346.61	0.565	0.565	30–70	625	750	1	1600	3500	300	104.00	103.07	102.75	102.41	102.07	0.565	102.07	1.80	2.15
VPP2	PRESTIANNI	0.571	0.000	31.69	604.71	0.565	0.701	30–70	625	750	1	1600	6000	300	108.00	106.065	105.85	105.46	105.32	0.701	105.46	2.75	2.90
VPP3	ZAGARELLA 2	1.042	0.000	57.88	1043.36	0.701	0.935	30–70	625	750	1	1900	5500	300	78.00	76.85	76.75	76.52	76.38	0.935	76.38	1.70	1.85
VPP4 ALTA	ZAGARELLA 2	2.717	0.887	165.73	3944.85	1.4	1.4	180–250	1050	1200	1	2500	8500	400	82.40	79.87	79.87	79.34	79.20	1.4	79.20	3.25	3.40
VPP4 BASSA	TOMBINO 2.00x2.00 m in PK 2+021.47	0.337	0.216	22.36	450.22	0.935	0.935	30–70	625	750	1	1600	3500	300	74.40	72.85	72.75	72.45	72.31	0.935	72.31	2.15	2.30
VPP5	POLISTENA	1.481	0.489	90.47	2101.24	1.2	1.2	80–120	800	925	1	2500	4500	300	73.00	69.49	69.39	69.16	69.02	1.2	69.02	4.05	4.20
VPP8	IMMACOLATA	1.010	0.793	69.32	1932.36	1.2	1.2	80–120	800	925	1	2200	4500	300	78.00	76.15	76.15	75.66	75.53	1.2	75.53	2.55	2.70
VPP9	in PK 2+567.50	0.824	0.453	53.30	1219.52	0.935	0.935	30–70	625	750	1	1900	5000	300	78.33	74.45	74.45	74.02	73.88	0.935	73.88	4.50	4.65
VPP10	S.FILIPPO NERI	0.931	0.259	56.02	1873.23	1	1	30–70	625	750	1	1900	5500	300	49.50	48.07	48.07	47.45	47.30	1	47.30	2.25	2.40

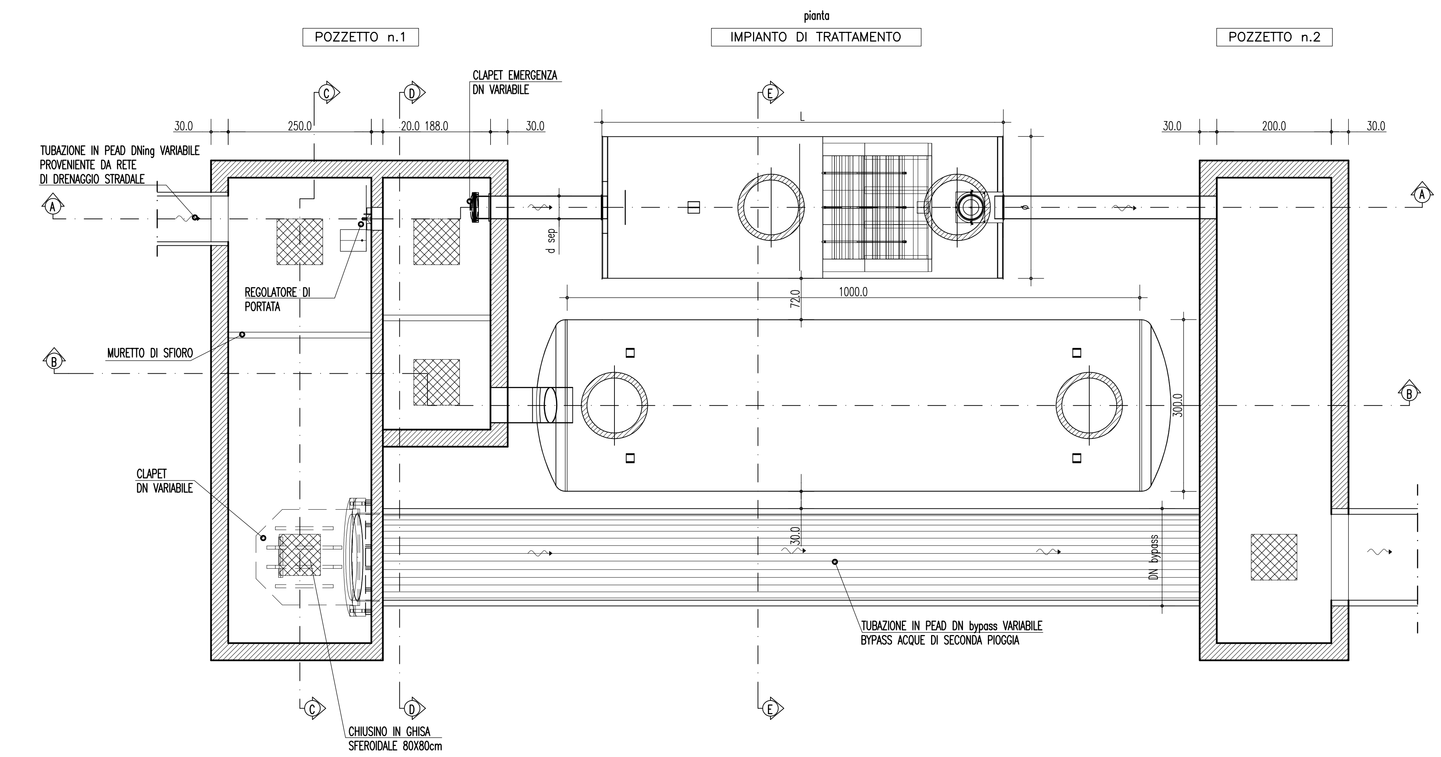

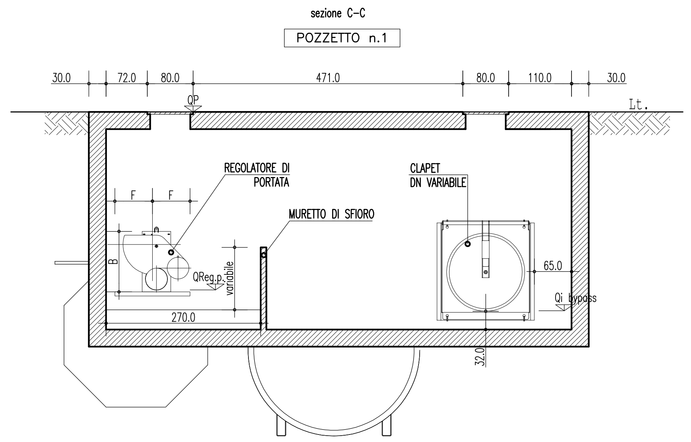

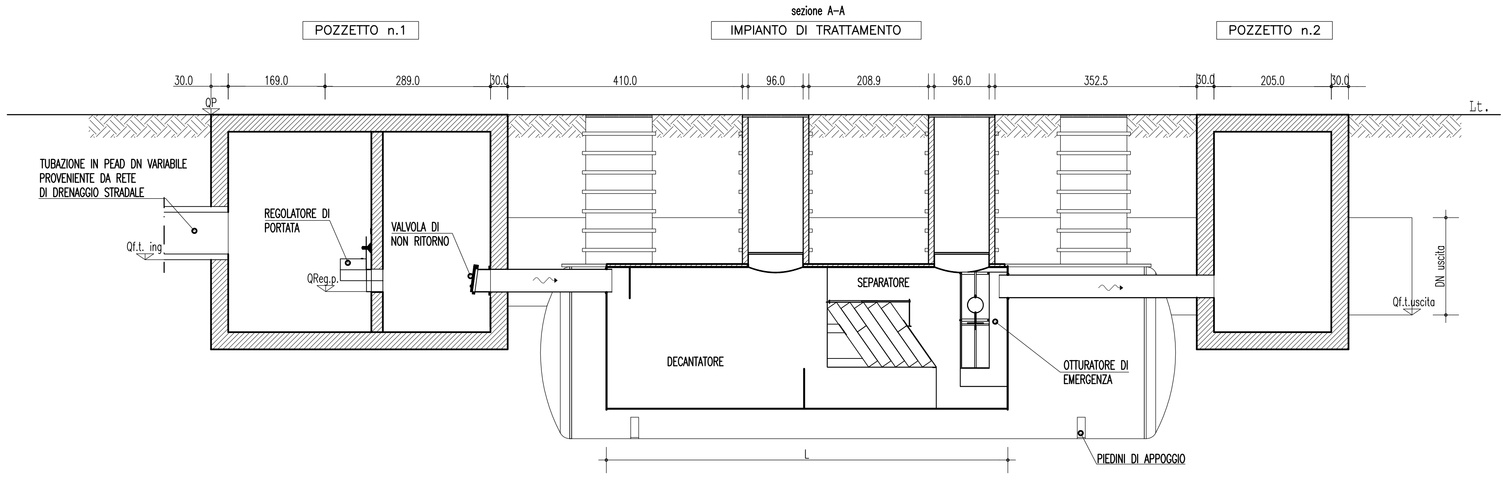

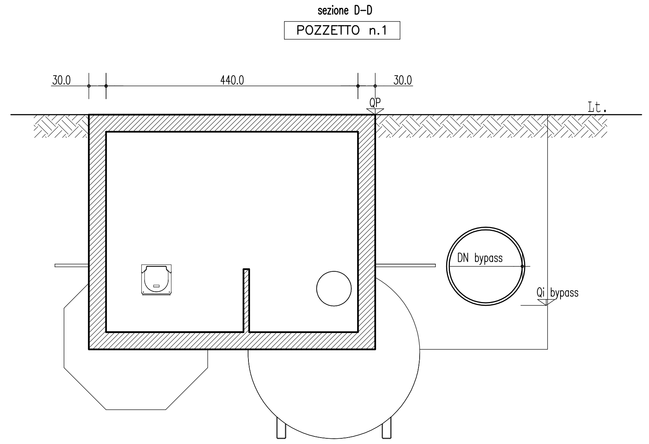

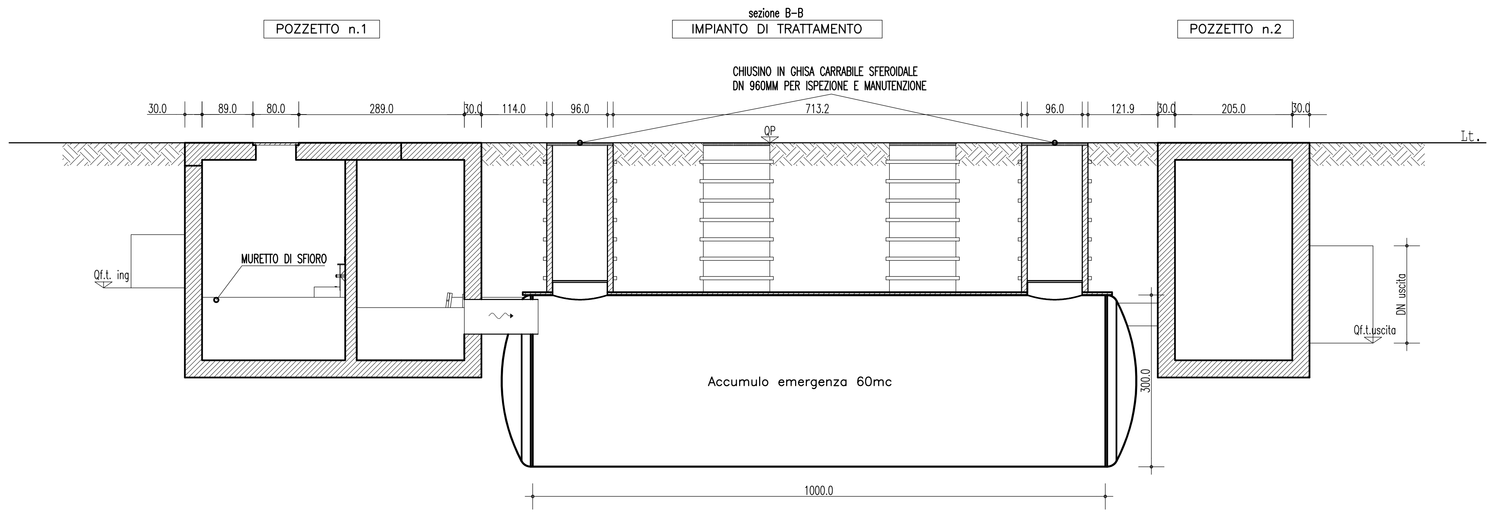

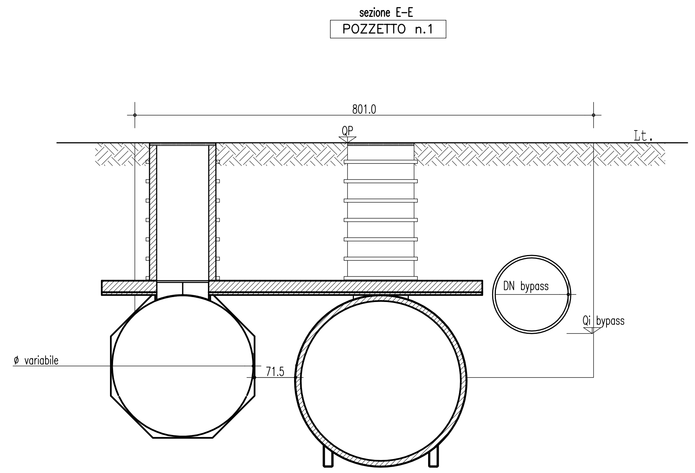

NOTE GENERALI

– L'IMPIANTO IN PROGETTO E' CONFORME ALLA NORMA UNI EN 858.
IL DIMENSIONAMENTO VIENE ESEGUITO PER OTTENERE UN TENORE DI IDROCARBURI SCARICATI INFERIORE A 5 mg/l NELLE CONDIZIONI DI PROVA PREVISTE DALLA SUDDETTA NORMA. PER MAGGIORI DETTAGLI RELATIVI AL CRITERIO DI DIMENSIONAMENTO ADOTTATO SI RIMANDA ALLA RELAZIONE IDRAULICA (CG0700PRIDCSCIDG000000001)

Stretto di Messina

Concessionaria per la progettazione, realizzazione e gestione del collegamento stabile tra la Sicilia e il Continente
Organismo di Diritto pubblico
(Legge n° 1158 del 17 dicembre 1971, modificata dal D.Lgs. n° 114 del 24 aprile 2003)

EurolinK

PONTE SULLO STRETTO DI MESSINA

PROGETTO DEFINITIVO

EUROLINK S.C.p.A.
IMPREGILO S.p.A. (Mandataria)
SOCIETA' ITALIANA PER CONDOTTE D'ACQUA S.p.A. (Mandante)
COOPERATIVA MURATORI E CEMENTISTI - C.M.C. di Ravenna Soc. Coop. a.r.l. (Mandante)
SACYR S.A.U. (Mandante)
ISHIKAWAJIMA - HARIMA HEAVY INDUSTRIES CO. Ltd. (Mandante)
A.C.I. S.C.P.A. - CONSORZIO STABILE (Mandante)

IL PROGETTISTA	IL CONTRAENTE GENERALE	STRETTO DI MESSINA	STRETTO DI MESSINA
SINA Dott. Ing. F. Colla Ordine Ingegneri Milano n° 20355 Dott. Ing. E. Poggini Ordine Ingegneri Milano n° 15408	Project Manager (Ing. P.P. Marcheselli)	Direttore Generale e RuP Validazione (Ing. G. Fiammenghi)	Amministratore Delegato (Dott. P. Ciucci)

COLLEGAMENTI CALABRIA

CS0764_F0

INFRASTRUTTURE STRADALI OPERE CIVILI
SISTEMAZIONI IDRAULICHE
ACQUEDOTTI, FOGNATURE E VASCHE
VASCA DI TRATTAMENTO TIPO 1 – PIANTA, SEZIONI E PARTICOLARI

CODICE: C G 0 7 0 0 P P Z D C S C S I F 0 0 0 0 0 0 0 0 2 F0 — SCALA: 1 :50

REV.	DATA	DESCRIZIONE	REDATTO	VERIFICATO	APPROVATO
F0	20/06/2011	EMISSIONE FINALE	PRO ITER S.r.l.	F. BERTONI	F. COLLA

NOME DEL FILE: CS0764_F0.dwg