PARTICOLARE "B"
RACCOLTA ACQUE IN CORRISPONDENZA DEL RILEVATO STRADALE
SCALA 1:100

PIANTA

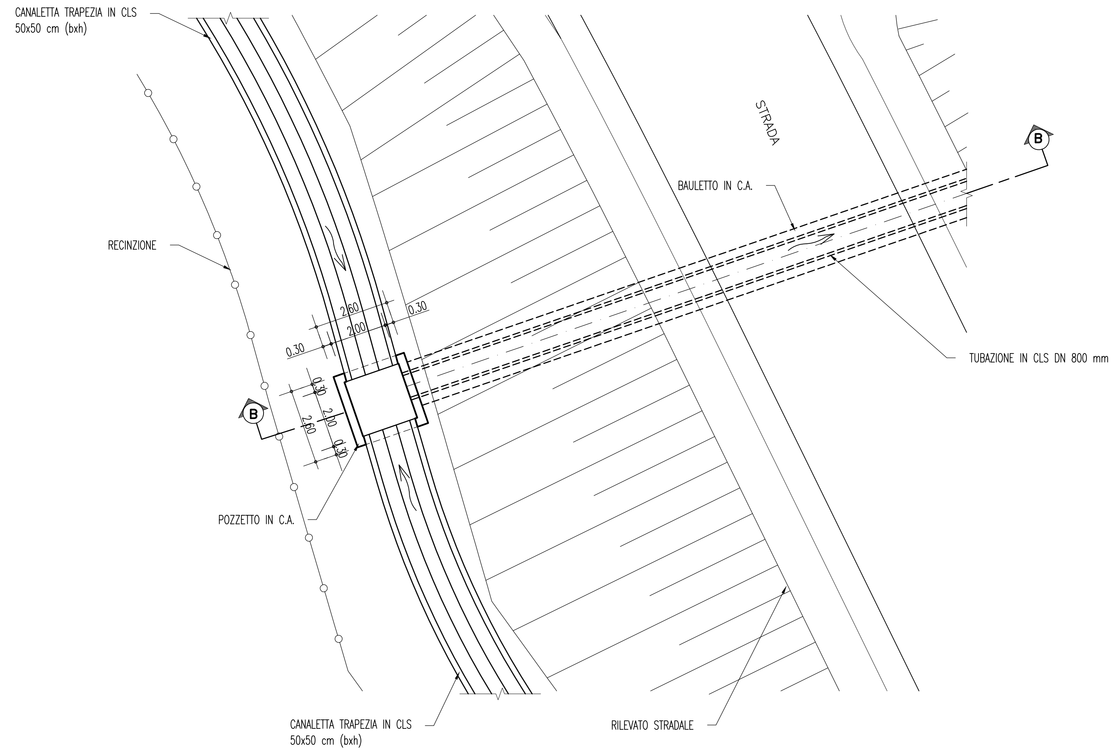

SEZIONE B–B

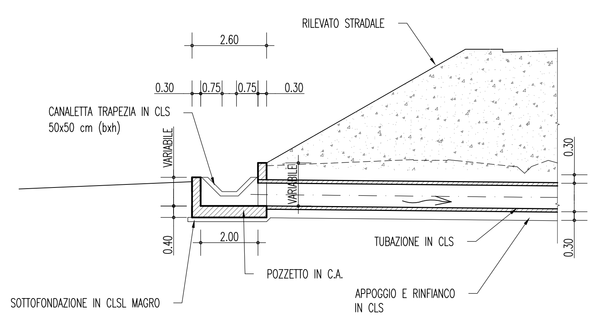

NOTE GENERALI

CEMENTO ARMATO STRUTTURALE

CALCESTRUZZO MAGRO
- Classe di esposizione ambientale: X0 (UNI 11104 e UNI EN206–1)
- Classe di resistenza: CLASSE C12/15

CONGLOMERATO CEMENTIZIO PER FONDAZIONI OPERE D'ARTE MINORI
- Classe di esposizione ambientale: XC2 (UNI 11104 e UNI EN206–1)
- Classe di resistenza: CLASSE C25/30
- Rapporto A/C massimo: 0,50
- Classe di consistenza: S4
- Diametro massimo degli aggregati: 32 mm

CONGLOMERATO CEMENTIZIO PER MANUFATTI IDRAULICI
(PREFABBRICATI e GETTATI IN OPERA)
- Classe di esposizione ambientale: XC4 (UNI 11104 e UNI EN 206–1)
- Classe di resistenza: CLASSE C32/40
- Rapporto A/C massimo: 0,50
- Classe di consistenza: S4
- Diametro massimo degli aggregati: 32 mm

ACCIAIO PER CONGLOMERATO CEMENTIZIO ARMATO
Per le armature metalliche si adottano tondini in acciaio del tipo B450C controllato in stabilimento che presentano le seguenti caratteristiche:
- Tensione di snervamento caratteristica — f_{yk} = 450 N/mm²
- Tensione Tensione caratteristica a rottura — f_{tk} = 540 N/mm²
- Resistenza — $f_{yd} = f_{yk}/g$=391,30 N/mm²
- Deformazione caratteristica di carico massimo — u_k = 7,5 %
- Deformazione di progetto — u_d = 6,75 %

COPRIFERRO
- Copriferro nominale : Cnom = Cmin+h
- MANUFATTI IDRAULICI : Copriferro minimo (Cmin) = 40 mm

CARATTERISTICHE TUBAZIONI IN CLS

Tubazione in cemento armato turbocentrifugato conforme alla norma UNI EN 1916, avente le seguenti caratteristiche:
- resistenza minima >= 1,30 kN/m² per ogni cm di diametro interno e per ogni metro di lunghezza;
- giunzione a bicchiere completa di anello di tenuta in gomma elastomerica conforme alle norme UNI EN 1610 e UNI EN 681–1

Denominazione condotta	Diametro (mm)	Lunghezza (m)	Quota inizio (m s.l.m.)	Quota fine (m s.l.m.)	Pendenza (m/m)
Rampa G	1000	21.80	95.95	95.70	0.011
Pista accesso area ancoraggi	600	7.30	124.16	124.00	0.022
Asse Z	800	4.00	99.45	99.40	0.012
km 0+870 – 0+930	1000	82.80	88.35	87.91	0.005
pk 0+932/1	1000	6.40	86.81	86.72	0.014
pk 0+932/2	1000	26.10	86.62	86.35	0.010
pk 0+932/3	1000	34.80	87.84	86.88	0.028
pk 1+006	1000	22.30	96.20	92.06	0.186
pk 1+780	800	37.45	111.00	110.10	0.024
pk 2+080	800	8.00	106.90	106.80	0.0125

SEZIONE TIPO MANUFATTO
DI ATTRAVERSAMENTO AUTOSTRADALE
SCALA 1:100

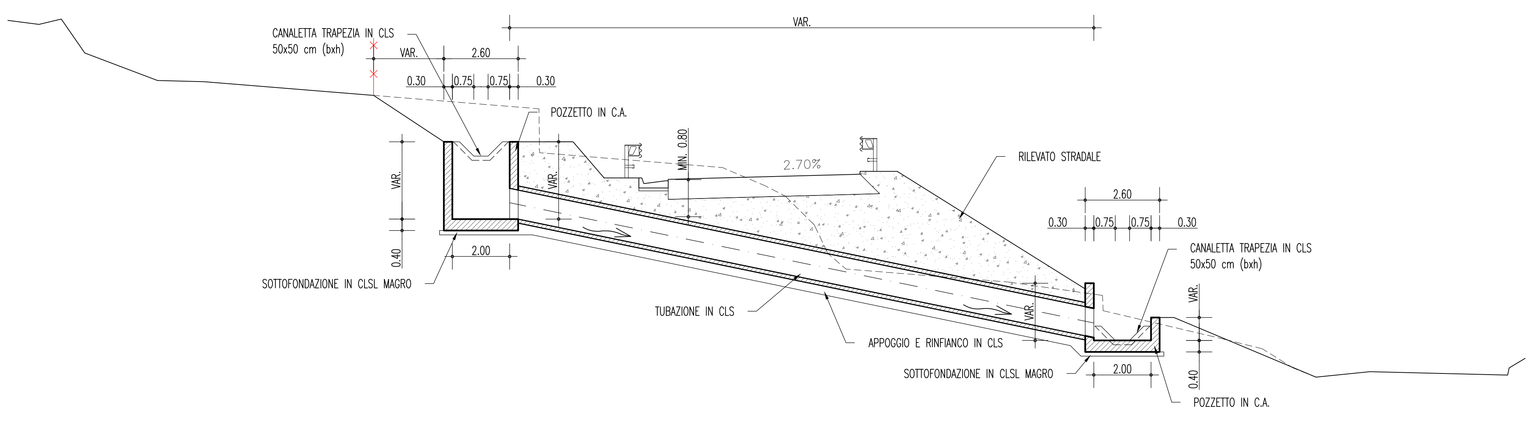

SEZIONE TIPO DI POSA
TUBAZIONE IN CLS
SCALA 1:50

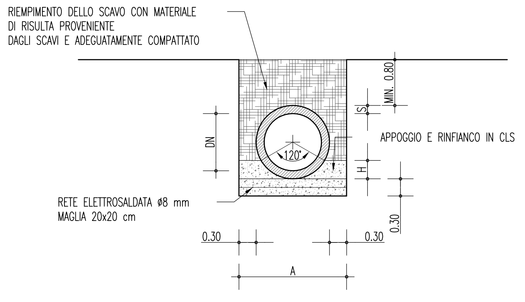

DN (mm)	S (mm)	H (m)	A (m)
1000	140	0.30	1.88
800	115	0.25	1.63
600	87	0.20	1.37

SEZIONE FOSSO RIVESTITO IN CLS SCALA 1:20

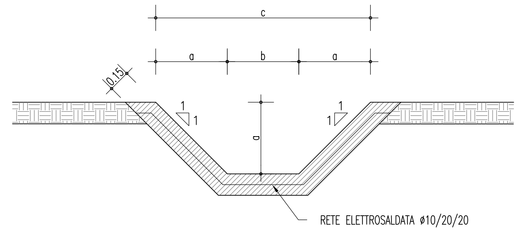

a(cm)	b(cm)	c(cm)
50	50	150

Stretto di Messina
Concessionaria per la progettazione, realizzazione e gestione del collegamento stabile tra la Sicilia e il Continente
Organismo di Diritto pubblico
(Legge n° 1158 del 17 dicembre 1971, modificato dal D.Lgs. n° 114 del 24 aprile 2003)

EurolinK

PONTE SULLO STRETTO DI MESSINA

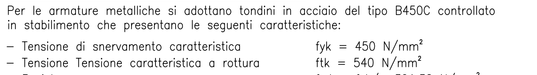

PROGETTO DEFINITIVO

EUROLINK S.C.p.A.
IMPREGILO S.p.A. (Mandataria)
SOCIETA' ITALIANA PER CONDOTTE D'ACQUA S.p.A. (Mandante)
COOPERATIVA MURATORI E CEMENTISTI - C.M.C. di Ravenna Soc. Coop. a.r.l. (Mandante)
SACYR S.A.U. (Mandante)
ISHIKAWAJIMA - HARIMA HEAVY INDUSTRIES CO. Ltd. (Mandante)
A.C.I. S.C.P.A. - CONSORZIO STABILE (Mandante)

IL PROGETTISTA
SINA — Dott. Ing. F. Colla, Ordine Ingegneri Milano n° 20355
Eurolink — Dott. Ing. E. Pagani, Ordine Ingegneri Milano n° 15408

IL CONTRAENTE GENERALE
Project Manager
(Ing. P.P. Marcheselli)

STRETTO DI MESSINA
Direttore Generale e RUP Validazione
(Ing. G. Fiammenghi)

STRETTO DI MESSINA
Amministratore Delegato
(Dott. P. Ciucci)

COLLEGAMENTI CALABRIA
CS0774_F0

INFRASTRUTTURE STRADALI OPERE CIVILI
SISTEMAZIONI IDRAULICHE
ACQUEDOTTI, FOGNATURE E VASCHE
SCARICO ACQUE DI VERSANTE – SEZIONI TRASVERSALI E PARTICOLARI TIPOLOGICI

CODICE: C G 0 7 0 0 P W Z D C S C S I F 0 0 0 0 0 0 0 0 1 F0
SCALA: VARIE

REV.	DATA	DESCRIZIONE	REDATTO	VERIFICATO	APPROVATO
F0	20/06/2011	EMISSIONE FINALE	B.LO GIUDICE	F.BERTONI	F.COLLA

NOME DEL FILE: CS0774_F0.dwg