SEZIONI TIPOLOGICHE SCALA 1:100

AA – BRIGLIA IN CORRISPONDENZA DEL SALTO DI 2.0 m

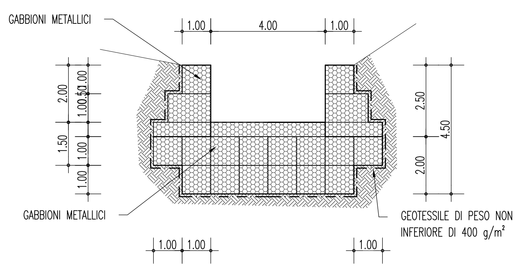

B B – TRATTO DI RIVESTIMENTO DI FONDO IN GABBIONI A VALLE DELLA BRIGLIA

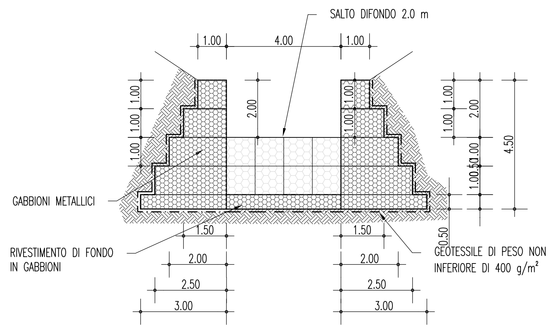

C C – TRATTO DI RIVESTIMENTO DI FONDO IN MATERASSI METALLICI

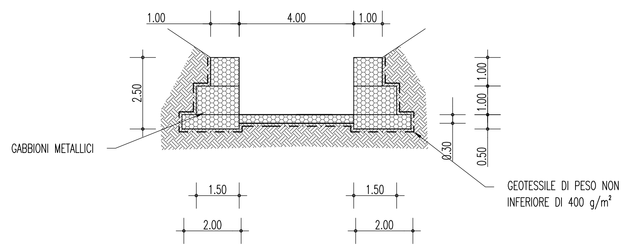

D D – TRATTO DI RIVESTIMENTO DI FONDO IN GABBIONI METALLICI

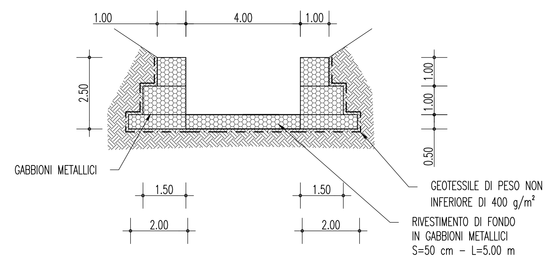

STRALCIO DI PROFILO DI PROGETTO CON INDICAZIONE DELLE SEZIONI TIPOLOGICHE

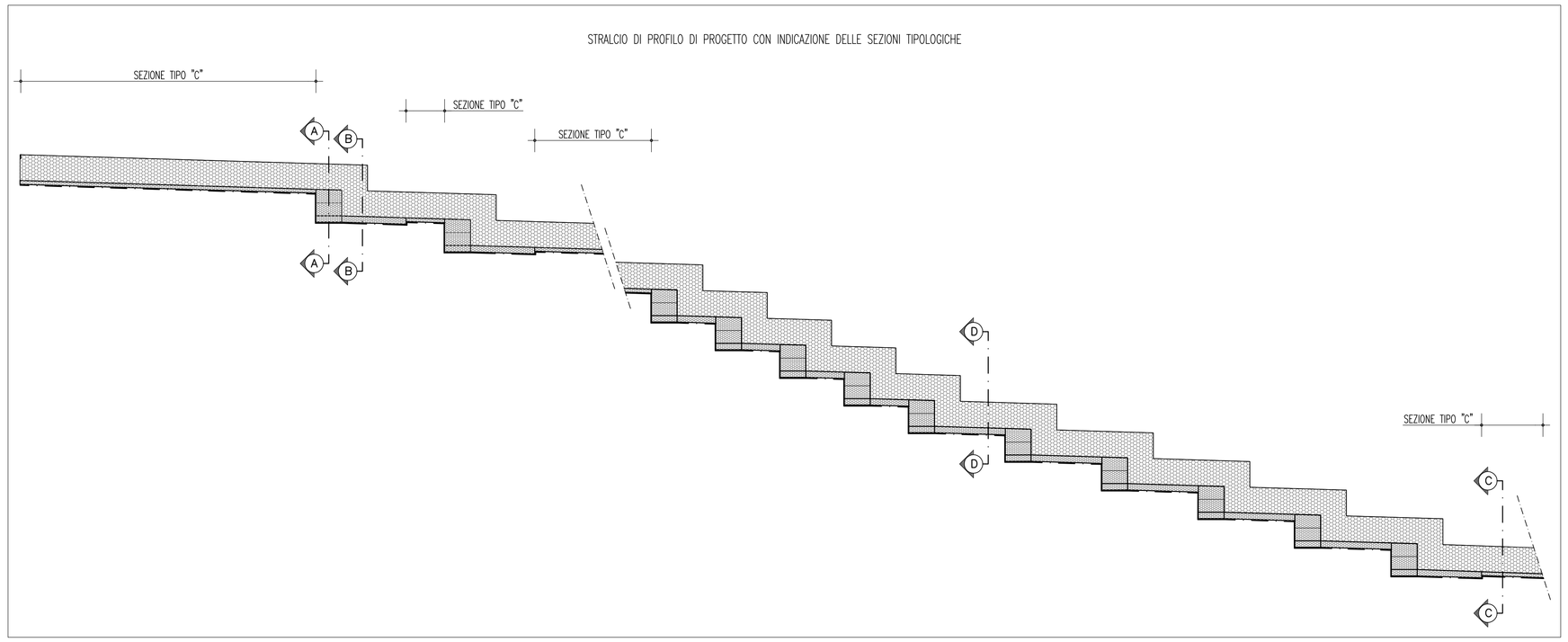

NOTE GENERALI

CARATTERISTICHE MATERIALI INALVEAZIONI FOSSI

GABBIONI

Gabbioni in rete metallica a doppia torsione con maglia esagonale 8 x 10 mm e filo di diametro 3 mm con rivestimento in lega zinco–alluminio–cerio–lantanio.

MATERASSI METALLICI

Materassi metallici a tasche costituiti da rete metallica a doppia torsione, maglia esagonale 6 x 8 mm e filo di diametro 2,2 mm con rivestimento polimerico con spessore pari a 30 cm .

RIEMPIMENTI GABBIONI E MATERASSI METALLICI

–Peso specifico > 2400 kg/m³

SPESSORE (cm)	PEZZATURA (mm)
30	120–150
50	200–250
100	200–400

GEOTESSILE

Geotessile di peso non inferiore di 400 g/m² e resistenza a trazione non inferiore a 18 kN/m

REINTERRO

Materiali di risulta degli scavi, compattato per strati di spessore massimo al finito pari a:
30 cm per materiali fini
50–80 cm per materiali grossolani

ELABORATI DI RIFERIMENTO :

- CG0700PR0CSCSITRC3000001B
- CG0700PP80CSCSITRC3000001B
- CG0700PP80CSCSITRC3000002B
- CG0700PF80CSCSITRC3000001B
- CG0700PF90CSCSITRC3000002B
- CG0700PW90CSCSITRC3000001B
- CG0700PW90CSCSITRC3000002B
- CG0700PW90CSCSITRC3000003B

Stretto di Messina

Concessionaria per la progettazione, realizzazione e gestione del collegamento stabile tra la Sicilia e il Continente
Organismo di Diritto pubblico
(Legge n° 1158 del 17 dicembre 1971, modificata dal D.Lgs. n° 114 del 24 aprile 2003)

Eurolink

PONTE SULLO STRETTO DI MESSINA

PROGETTO DEFINITIVO

EUROLINK S.C.p.A.
IMPREGILO S.p.A. (Mandataria)
SOCIETA' ITALIANA PER CONDOTTE D'ACQUA S.p.A. (Mandante)
COOPERATIVA MURATORI E CEMENTISTI - C.M.C. di Ravenna Soc. Coop. a.r.l. (Mandante)
SACYR S.A.U. (Mandante)
ISHIKAWAJIMA - HARIMA HEAVY INDUSTRIES CO. Ltd. (Mandante)
A.C.I. S.C.P.A. - CONSORZIO STABILE (Mandante)

IL PROGETTISTA	IL CONTRAENTE GENERALE	STRETTO DI MESSINA	STRETTO DI MESSINA
SINA Dott. Ing. F. Collo Ordine Ingegneri Milano n° 20355 Eurolink Dott. Ing. E. Pagani Ordine Ingegneri Milano n° 15408	Project Manager (Ing. P.P. Marcheselli)	Direttore Generale e RUP Validazione (Ing. G. Fiammenghi)	Amministratore Delegato (Dott. P. Ciucci)

COLLEGAMENTI CALABRIA

CS0800_F0

INFRASTRUTTURE STRADALI OPERE CIVILI
SISTEMAZIONI IDRAULICHE
TORRENTE ZAGARELLA 1
SEZIONI TIPO E PARTICOLARI

CODICE: CG0700PWADCSCSITRC3000001F0 — SCALA: 1:100

REV.	DATA	DESCRIZIONE	REDATTO	VERIFICATO	APPROVATO
F0	20/06/2011	EMISSIONE FINALE	B.LO GIUDICE	F.BERTONI	F.COLLA

NOME DEL FILE: CS0800_F0.dwg