PROFILO LONGIDUDINALE DI PROGETTO SCALA 1:200

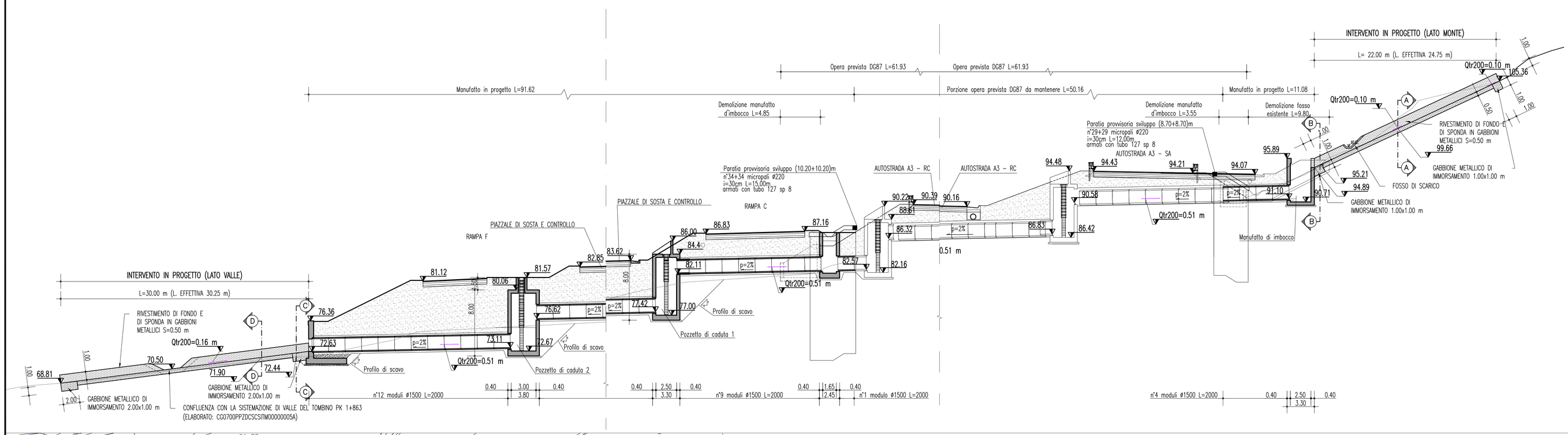

PLANIMETRIA GENERALE DI PROGETTO SCALA 1:500

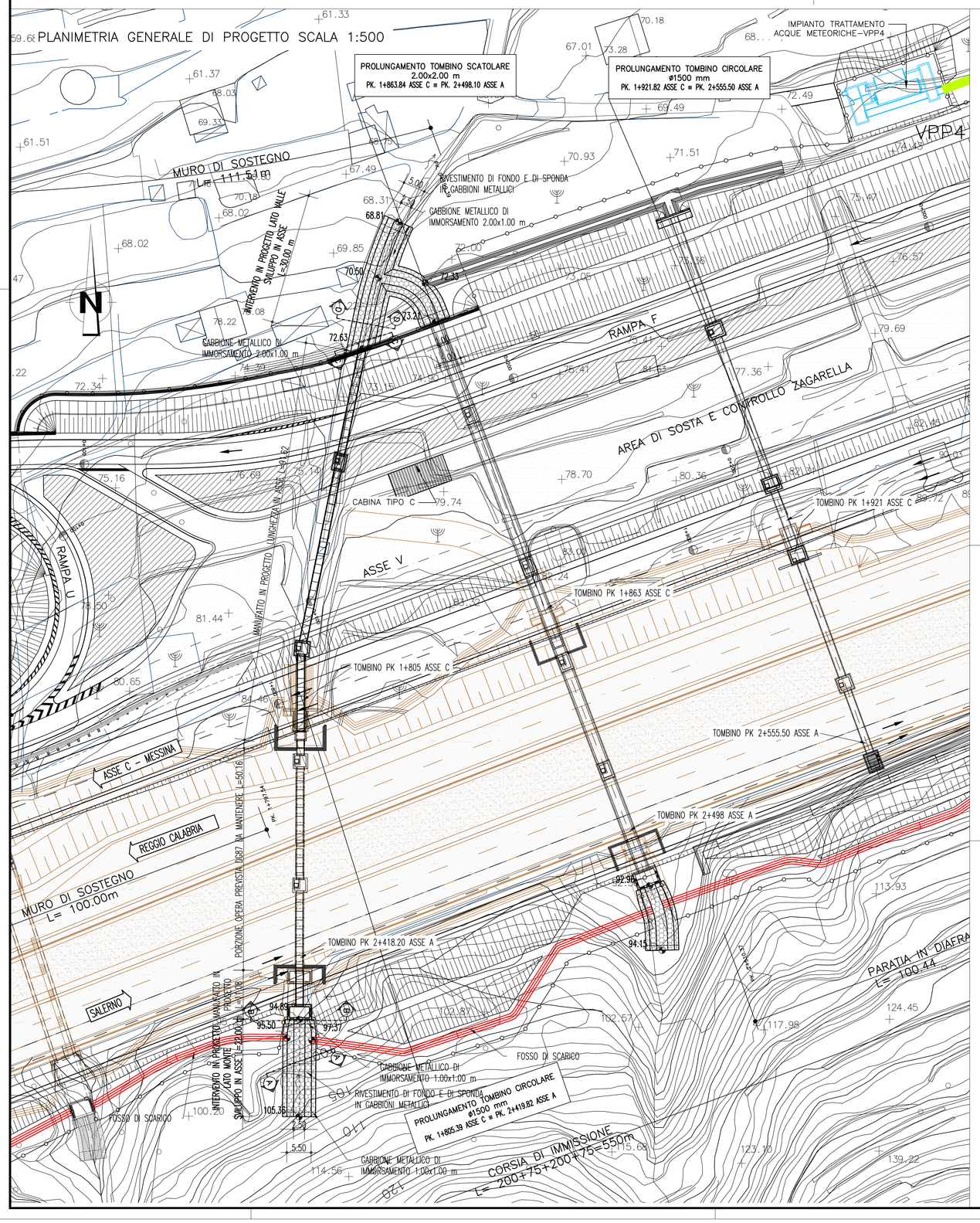

LATO MONTE – SEZIONE DI PROGETTO – SCALA 1:100

STRALCIO SCHEMATICO DEL PROFILO DI PROGETTO CON INDICAZIONE DELLE SEZIONI TIPOLOGICHE

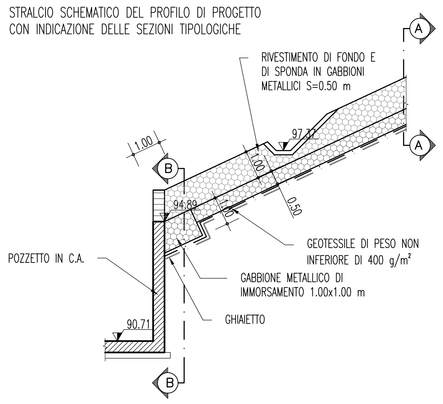

A A – TRATTO DI RIVESTIMENTO DI FONDO E DI SPONDA IN GABBIONI METALLICI

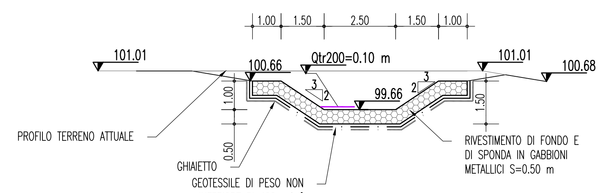

B B – TRATTO DI RIVESTIMENTO DI FONDO E DI SPONDA IN GABBIONI METALLICI CON IMMORSAMENTO IN CORRISPONDENZA DELL'IMBOCCO

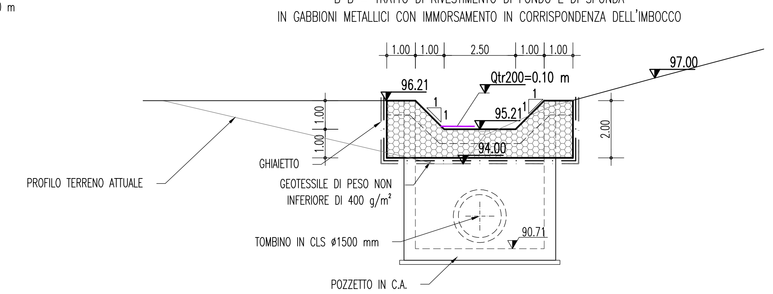

LATO VALLE – SEZIONE DI PROGETTO – SCALA 1:100

STRALCIO DEL PROFILO DI PROGETTO CON INDICAZIONE DELLE SEZIONI TIPOLOGICHE

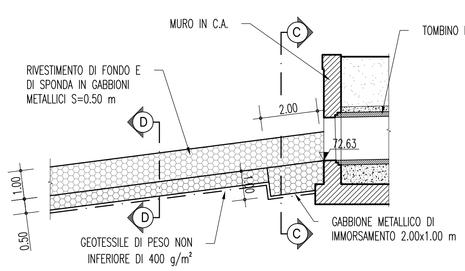

C C – TRATTO DI RIVESTIMENTO DI FONDO E DI SPONDA IN GABBIONI METALLICI CON IMMORSAMENTO IN CORRISPONDENZA DELLO SBOCCO

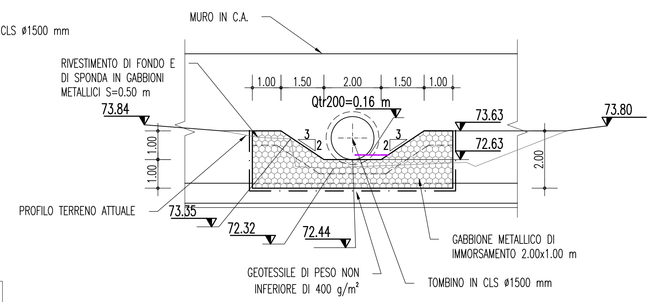

PARTICOLARE FOSSO DI SCARICO SCALA 1:100

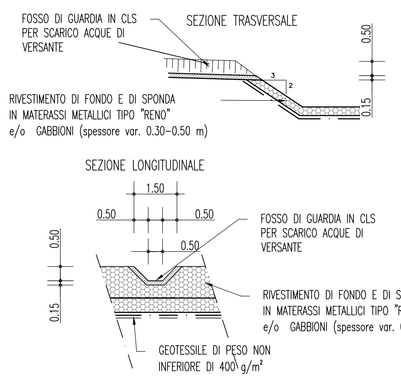

D D – TRATTO DI RIVESTIMENTO DI FONDO E DI SPONDA IN GABBIONI METALLICI

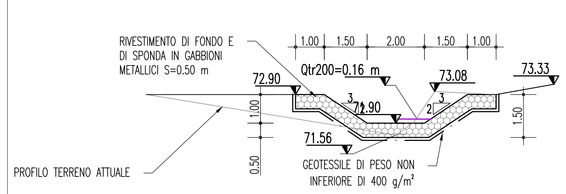

NOTE GENERALI

LEGENDA

- GABBIONI E/O MATERASSI METALLICI
- GEOTESSILE
- GHIAIA MISTA
- QUOTA IDROMETRICA PER Qtr 200 ANNI (DISTANZA IN METRI DAL FONDO DI PROGETTO)

CARATTERISTICHE MATERIALI INALVEAZIONI FOSSI

GABBIONI

Gabbioni in rete metallica a doppia torsione con maglia esagonale 8 x 10 mm e filo di diametro 3 mm con rivestimento in lega zinco–alluminio–cerio–lantanio.

MATERASSI METALLICI

Materassi metallici a tasche costituiti da rete metallica a doppia torsione, maglia esagonale 6 x 8 mm e filo di diametro 2,2 mm con rivestimento polimerico con spessore pari a 30 cm .

RIEMPIMENTI GABBIONI E MATERASSI METALLICI

-Peso specifico > 2400 kg/m³

SPESSORE (cm)	PEZZATURA (mm)
30	120–150
50	200–250
100	200–400

GEOTESSILE

Geotessile di peso non inferiore di 400 g/m² e resistenza a trazione non inferiore a 18 kN/m

REINTERRO

Materiali di risulta degli scavi, compattato per strati di spessore massimo al finito pari a:
30 cm per materiali fini
50–80 cm per materiali grossolani

GHIAIETTO

Detriti di cava o ghiaia mista per la formazione del letto di posa delle sistemazioni idrauliche in gabbioni e/o materassi metallici

ELABORATI DI RIFERIMENTO :

- CG0700PR0DCSCSITM000000001B
- CG0700PR6DCSCS000000000005B
- CG0700PP8DCSCS000000000005B
- CG0700PP9DCSCS000000000005B
- CG0700PWZDCSCS000000000002B
- CG0700PP6DCSCS000C000000014B
- CG0700PP7DCSCSDG000000000004B
- CG0700PPZDCSCSSITM000000005B

N.B.: I DATI RELATIVI ALLA DG 87 RISULTANO INDICATIVI E DA VERIFICARE IN SITO

QUADRO D'UNIONE

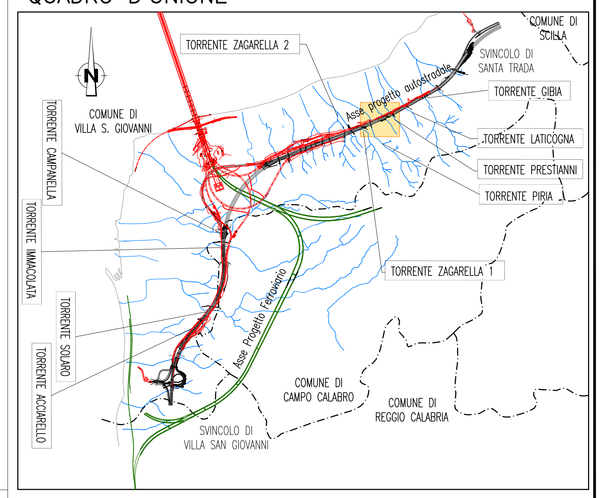

Stretto di Messina

Concessionaria per la progettazione, realizzazione e gestione del collegamento stabile tra la Sicilia e il Continente
Organismo di Diritto pubblico
(Legge n° 1158 del 17 dicembre 1971, modificata dal D.Lgs. n° 114 del 24 aprile 2003)

EurolinK

PONTE SULLO STRETTO DI MESSINA

PROGETTO DEFINITIVO

EUROLINK S.C.p.A.
IMPREGILO S.p.A. (Mandataria)
SOCIETA' ITALIANA PER CONDOTTE D'ACQUA S.p.A. (Mandante)
COOPERATIVA MURATORI E CEMENTISTI - C.M.C. di Ravenna Soc. Coop. a.r.l. (Mandante)
SACYR S.A.U. (Mandante)
ISHIKAWAJIMA - HARIMA HEAVY INDUSTRIES CO. Ltd. (Mandante)
A.C.I. S.C.P.A. - CONSORZIO STABILE (Mandante)

IL PROGETTISTA	IL CONTRAENTE GENERALE	STRETTO DI MESSINA	STRETTO DI MESSINA
SINA Dott. Ing. F. Colla Ordine Ingegneri Milano n° 20355 Eurolink Dott. Ing. E. Pagani Ordine Ingegneri Milano n° 15408	Project Manager (Ing. P.P. Marcheselli)	Direttore Generale e RUP Validazione (Ing. G. Fiammenghi)	Amministratore Delegato (Dott. P. Ciucci)

COLLEGAMENTI CALABRIA

CS0834_F0

INFRASTRUTTURE STRADALI OPERE CIVILI
SISTEMAZIONI IDRAULICHE
TOMBINO
TOMBINO PK1+805 –PLANIMETRIA, PROFILO LONGITUDINALE E SEZIONI DI PROGETTO

CODICE	SCALA:
C G 0 7 0 0 P P Z D C S C S C S I T M 0 0 0 0 0 0 0 0 4 F0	VARIE

REV.	DATA	DESCRIZIONE	REDATTO	VERIFICATO	APPROVATO
F0	20/06/2011	EMISSIONE FINALE	B.LO GIUDICE	F.BERTONI	F.COLLA

NOME DEL FILE: CS0834_F0.dwg