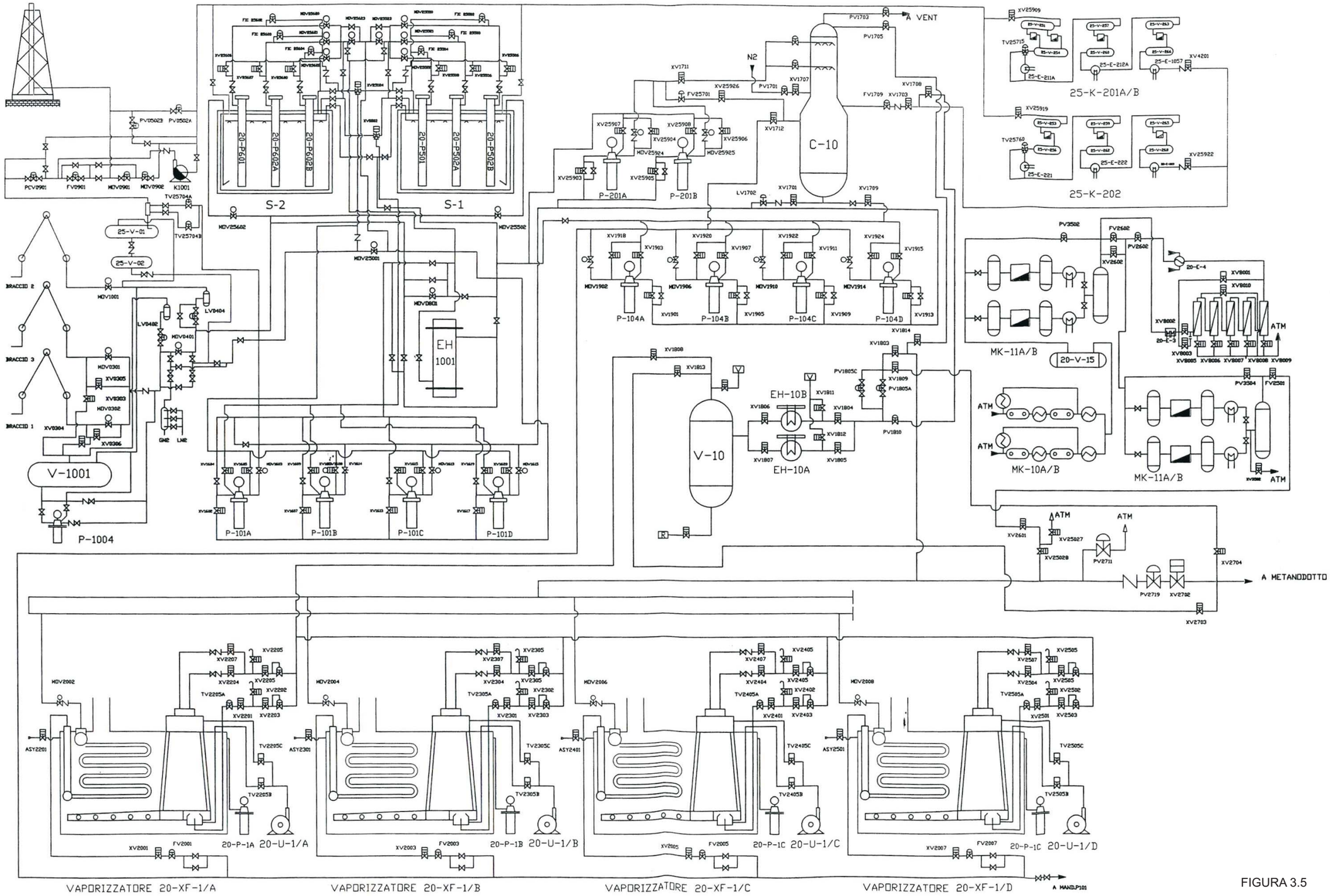

FIGURA 3.5

IMPIANTO DI PANIGAGLIA
ASSETTO ATTUALE
SCHEMA SEMPLIFICATO DI PROCESSO

RIFERIMENTO

SNAMPROGETTI, GNL ITALIA, IMPIANTO GNL DI PANIGAGLIA, RAPPORTO DI SICUREZZA (DLGS. 334/99 ART. 8), ALLEGATO 1.B.1.2.4, SCHEMI DI PROCESSO