NOTE

PRELIMINARY VALUES SIZING BY EPC

(1) CAVO XLPE 380 kV

(2) IN ALTERNATIVA CONDOTTO BLINDATO DI CONNESSIONE TRA I DUE TP

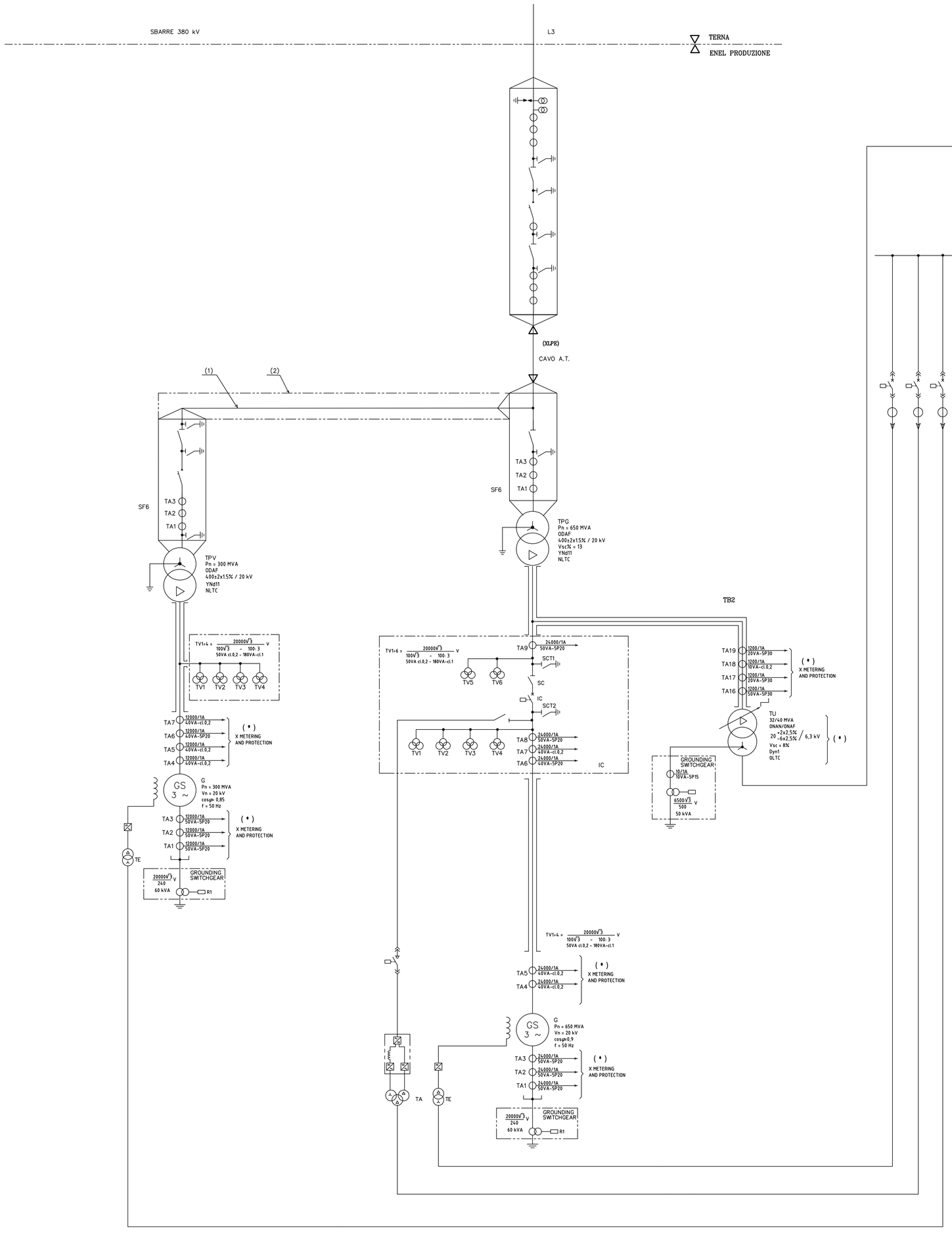

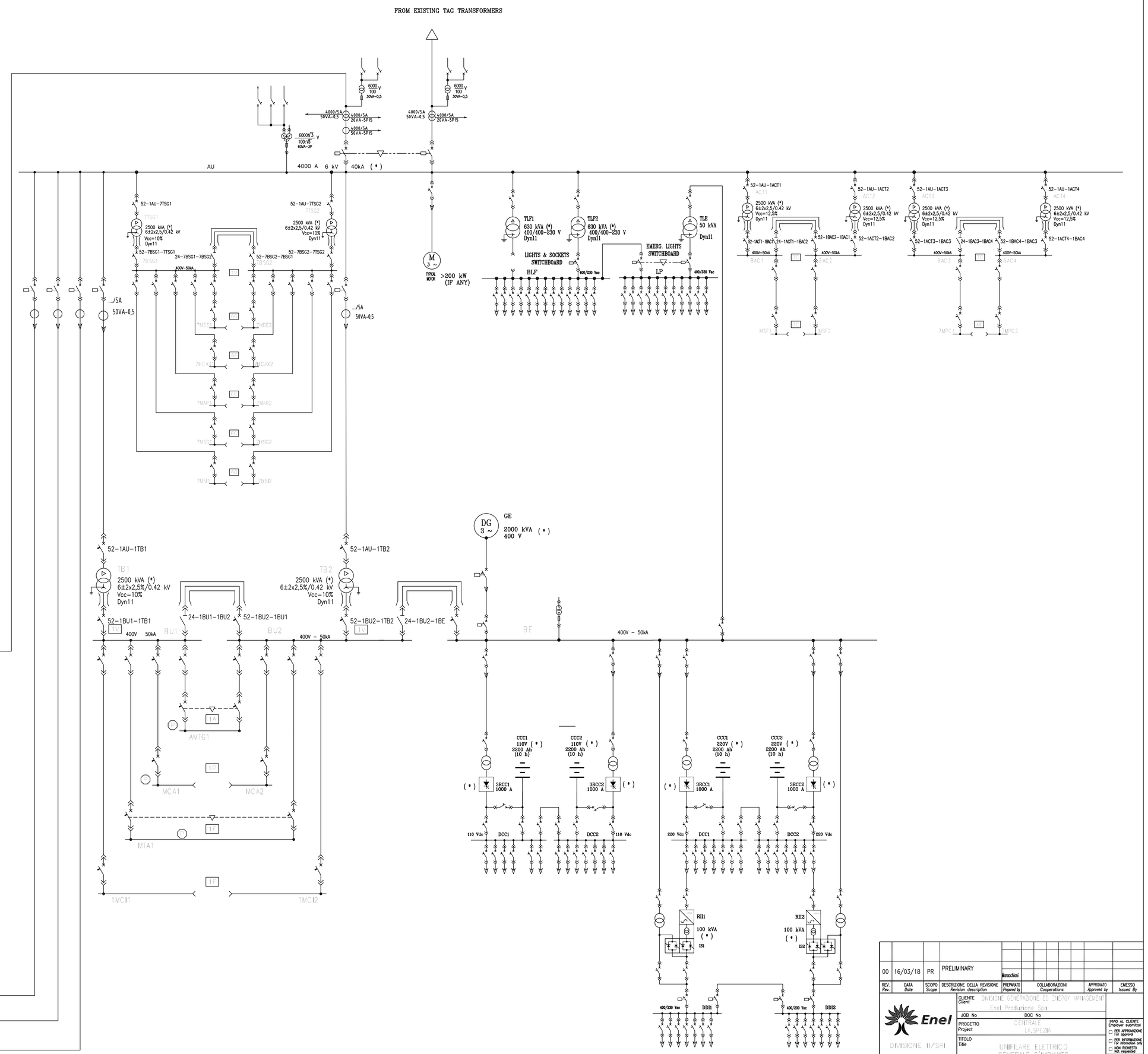

REV. Rev.	DATA Date	SCOPO Scope	DESCRIZIONE DELLA REVISIONE Revision description	PREPARATO Prepared by	COLLABORAZIONI Cooperations	APPROVATO Approved by	EMESSO Issued By
00	16/03/18	PR	PRELIMINARY				

Enel

DIVISIONE INFRASTRUTTURE E RETI

SOCIETÀ Company: Enel Produzione Spa

JOB No / DOC No

PROGETTO Project: CENTRALE LA SPEZIA

TITOLO Title: UNIFILARE ELETTRICO GENERALE DIMENSIONATO

INVIO AL CLIENTE Employer submittal: ☐ FOR APPROVAL For approval / ☐ FOR INFORMATION For information only / ☐ NON RICHIESTO Not requested

SISTEMA System

VALIDO PER LE SEZIONI Applic. to Section

SCALA Scale

DIS.N. Dwg No: P31TC00345

FOGLIO Sheet / FOGLI TOT Total Sheets / FORMATO Size: A0

REV. Rev.: 00

NOME FILE File name: P31TC00345.dwg

SOSTituisce IL Replaces dwg no:

SOSTituito DAL Replaced by dwg no:

SEZ. MOD.

QUESTO DOCUMENTO E' PROPRIETA' DI ENEL INGEGNERIA e INNOVAZIONE Spa. E' SEVERAMENTE PROIBITO RIPRODURRE, ANCHE IN PARTE, IL DOCUMENTO O DIVULGARE AD ALTRI LE INFORMAZIONI CONTENUTE SENZA LA PRECEDENTE AUTORIZZAZIONE SCRITTA.

This document is property of Enel Ingegneria e Innovazione Spa. It is strictly forbidden to reproduce this document, wholly or partially, and to provide any related information to others without previous written consent.