PARTICOLARE COLLEGAMENTI APPARECCHIATURE IN NICCHIA TECNICA RAMO A DEL BY–PASS 1

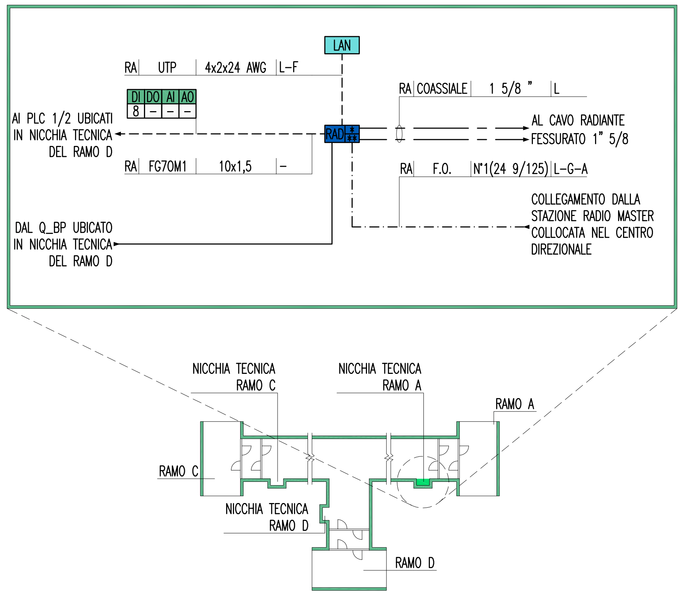

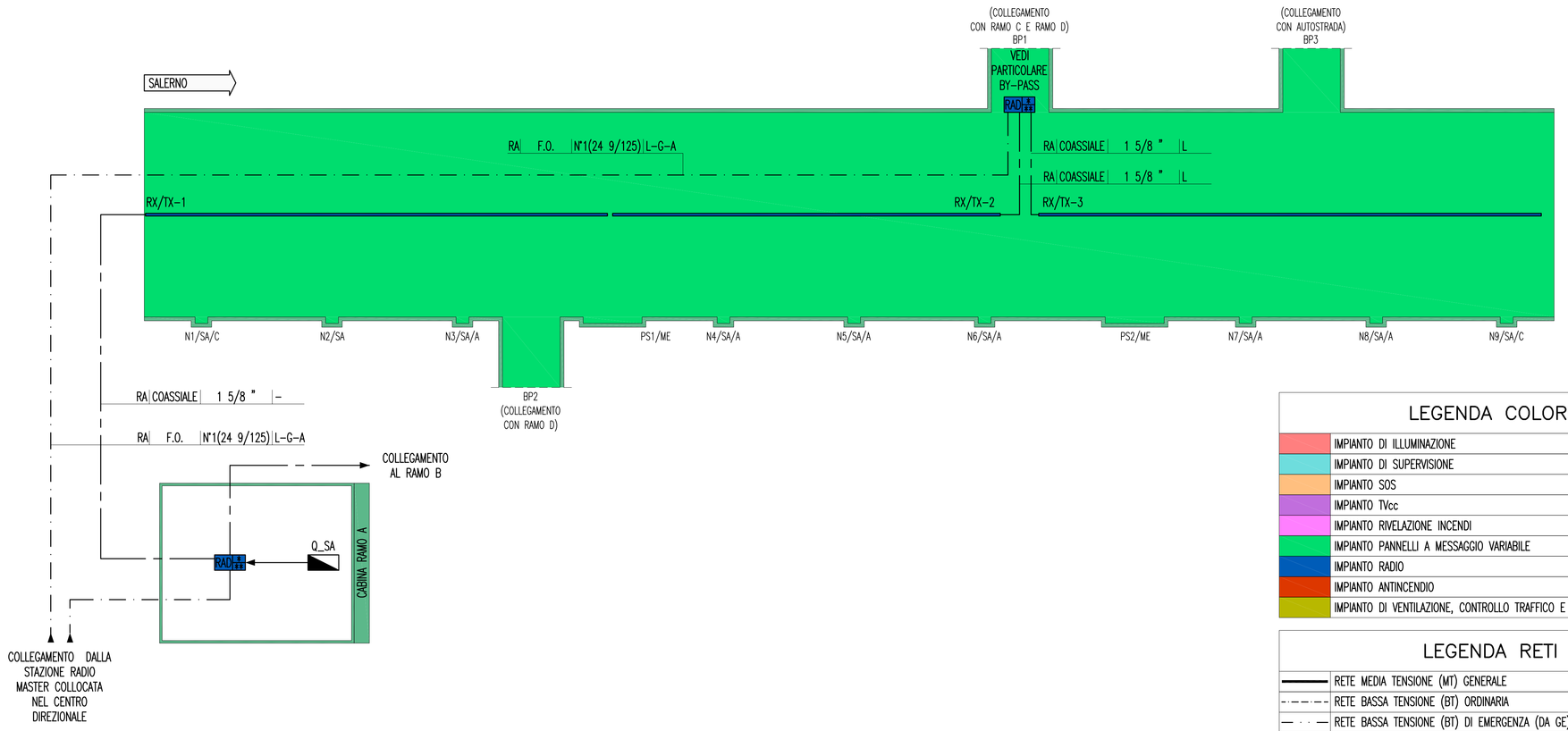

SCHEMA COLLEGAMENTI STAZIONE RADIO SLAVE DI BY–PASS

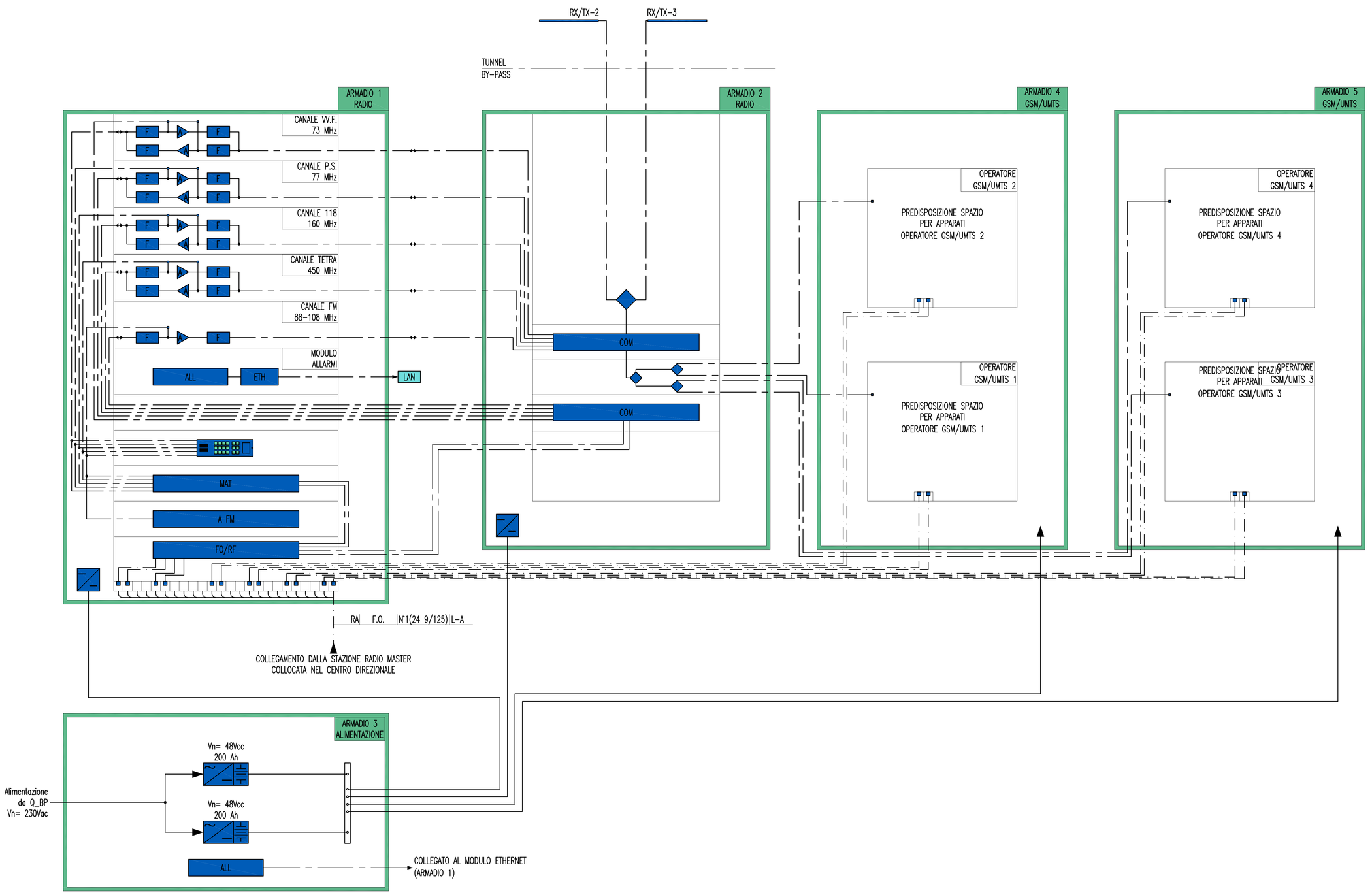

LEGENDA COLORI

	IMPIANTO DI ILLUMINAZIONE
	IMPIANTO DI SUPERVISIONE
	IMPIANTO SOS
	IMPIANTO TVcc
	IMPIANTO RIVELAZIONE INCENDI
	IMPIANTO PANNELLI A MESSAGGIO VARIABILE
	IMPIANTO RADIO
	IMPIANTO ANTINCENDIO
	IMPIANTO DI VENTILAZIONE, CONTROLLO TRAFFICO E QUALITA' DELL'ARIA

LEGENDA RETI

	RETE MEDIA TENSIONE (MT) GENERALE
	RETE BASSA TENSIONE (BT) ORDINARIA
	RETE BASSA TENSIONE (BT) DI EMERGENZA (DA GE)
	RETE BASSA TENSIONE (BT) DI SICUREZZA (DA UPS)
	RETE SPECIALE DI COMUNICAZIONE LOCALE CON CAVO MULTICONDUTTORE
	RETE SPECIALE DI COMUNICAZIONE LOCALE CON CAVO COASSIALE
	RETE SPECIALE DI COMUNICAZIONE GENERALE IN FIBRA OTTICA (WAN)
	RETE SPECIALE DI COMUNICAZIONE LOCALE IN FIBRA OTTICA
	DERIVAZIONE ENTRO CASSETTA CON MORSETTIERA O MUFFOLA

LEGENDA SIMBOLI

	QUADRO ELETTRICO
	CAVO RADIANTE FESSURATO 1" 5/8
COM	COMBINATORE CANALI RF
FO/RF	CONVERTITORE FIBRA OTTICA/RADIOFREQUENZA (RAME)
F	FILTRO
MAT	MATRICE DI COMMUTAZIONE PER TRASMISSIONE ANNUNCI
CCN	COMBINATORE CANALI RF
A FM	UNITA' AUDIO LOCALE PER CANALE FM
GW	GATEWAY
SVR_T	SERVER DI GESTIONE TETRA
SVR_R	SERVER DI GESTIONE RADIO
ALL	MODULO CONTATTI DI ALLARME
DVR	REGISTRATORE VOCALE DIGITALE
ETH	MODULO DI COMUNICAZIONE ETHERNET
	AMPLIFICATORE
	MODULO ACCOPPIATORE/DIVISORE (SPLITTER)
	STAZIONE DI ALIMENTAZIONE 230Vac/48Vcc CON BATTERIE
	ALIMENTATORE 48Vcc/12Vcc
	CONSOLLE OPERATORE
	TELEFONO DI SERVIZIO
	RADIOMICROFONO PER OPERATORE CENTRO DI CONTROLLO
TETRA	POSTO OPERATORE (DISPATCHER) SERVIZIO TETRA
PS	ANTENNA RICEZIONE/TRASMISSIONE SERVIZI PS
WF	ANTENNA RICEZIONE/TRASMISSIONE SERVIZI VWF
118	ANTENNA RICEZIONE/TRASMISSIONE SERVIZI 118
TETRA	ANTENNA RICEZIONE/TRASMISSIONE SERVIZI TETRA
FM	ANTENNA RICEZIONE/TRASMISSIONE CANALE FM
GSM/UMTS	ANTENNA RICEZIONE/TRASMISSIONE SEGNALI GSM/UMTS
PLC	CONTROLLORE A LOGICA PROGRAMMABILE (PLC)
LAN	NODO DI RETE LAN

INDICATORE CAVI ELETTRICI

A B C D

A – IMPIANTO

MT	MEDIA TENSIONE
BT	BASSA TENSIONE
SA	SERVIZI AUSILIARI
VE	VENTILAZIONE
AI	ANTINCENDIO
IE	ILLUMINAZIONE ESTERNA
IL	ILLUMINAZIONE TUNNEL
SP	SPECIALI (GENERICO)
SV	SUPERVISIONE
TV	TVCC
SO	SOS
RI	RIVELAZIONE INCENDI
SG	SEGNALETICA
RA	RADIO
PM	PANNELLI A MESSAGGIO VARIABILE (PMV)
SE	SEMAFORICO
MA	MONITORAGGIO ATMOSFERICO
CT	CONTROLLO TRAFFICO

B – TIPO CAVO

C – FORMAZIONE CAVO

D – ULTERIORI INFORMAZIONI

A	ARMATO
L	LSOH O A NORMA CEI 20–37
P	PATCH CORD
S	SCHERMATO
T	TWISTATO
F	FAST ETHERNET 100 Mb/s
G	GIGABIT ETHERNET 1000 Mb/s
R	RESISTENTE AL FUOCO A NORMA CEI 20–36 O EN 50200
E	CAVO AD ELICA

NOTE GENERALI

KEY–MAP

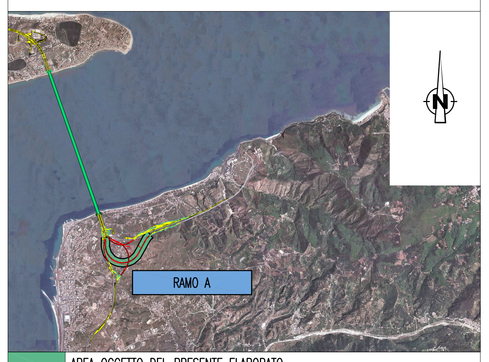

	AREA OGGETTO DEL PRESENTE ELABORATO
	TRATTO STRADALE IN GALLERIA
	TRATTO STRADALE ALL'APERTO
	CABINA ELETTRICA MT/BT

ELABORATI DI RIFERIMENTO

CG0700P1PDCSIA1G00000000030	RAMO A PLANIMETRIA IMPIANTI SPECIALI DI SICUREZZA E/O COMUNICAZIONE – TAVOLA 1 DI 2
CG0700P1PDCSIA1G00000000120	RAMO A PLANIMETRIA IMPIANTI SPECIALI DI SICUREZZA E/O COMUNICAZIONE – TAVOLA 2 DI 2

NOTE:
–PER TIPOLOGIE E FORMAZIONI DEI CAVI DERIVATI DAL Q_BP SI RINVIA AL RELATIVO SCHEMA UNIFILARE

Stretto di Messina
Concessionaria per la progettazione, realizzazione e gestione del collegamento stabile tra la Sicilia e il Continente
Organismo di Diritto pubblico
(Legge n° 1158 del 17 dicembre 1971, modificata dal D.Lgs. n° 114 del 24 aprile 2003)

Eurolink

PONTE SULLO STRETTO DI MESSINA

PROGETTO DEFINITIVO

EUROLINK S.C.p.A.
IMPREGILO S.p.A. (Mandataria)
SOCIETA' ITALIANA PER CONDOTTE D'ACQUA S.p.A. (Mandante)
COOPERATIVA MURATORI E CEMENTISTI – C.M.C. di Ravenna Soc. Coop. a.r.l. (Mandante)
SACYR S.A.U. (Mandante)
ISHIKAWAJIMA – HARIMA HEAVY INDUSTRIES CO. Ltd. (Mandante)
A.C.I. S.C.P.A. – CONSORZIO STABILE (Mandante)

IL PROGETTISTA	IL CONTRAENTE GENERALE	STRETTO DI MESSINA	STRETTO DI MESSINA
SINA Dott. Ing. I. Barilli Ordine Ingegneri V.C.O. n° 122 Eurolink Dott. Ing. E. Pagani Ordine Ingegneri Milano n° 15408	Project Manager (Ing. P.P. Marcheselli)	Direttore Generale e RUP Validazione (Ing. G. Fiammenghi)	Amministratore Delegato (Dott. P. Ciucci)

COLLEGAMENTI CALABRIA

CS0940_F0

INFRASTRUTTURE STRADALI – IMPIANTI TECNOLOGICI
RAMO A
GENERALE
SCHEMA ARCHITETTURA LOCALE IMPIANTO RADIO

CODICE: C G 0 7 0 0 P 1 A D C S I A 1 G 0 0 0 0 0 0 0 1 0 F0
SCALA: –

REV.	DATA	DESCRIZIONE	REDATTO	VERIFICATO	APPROVATO
F0	20/06/2011	EMISSIONE FINALE	D. RE	G. LUPI	I. BARILLI

NOME DEL FILE: CS0940_F0.dwg