Formato UNI A0 - 1189 x 841

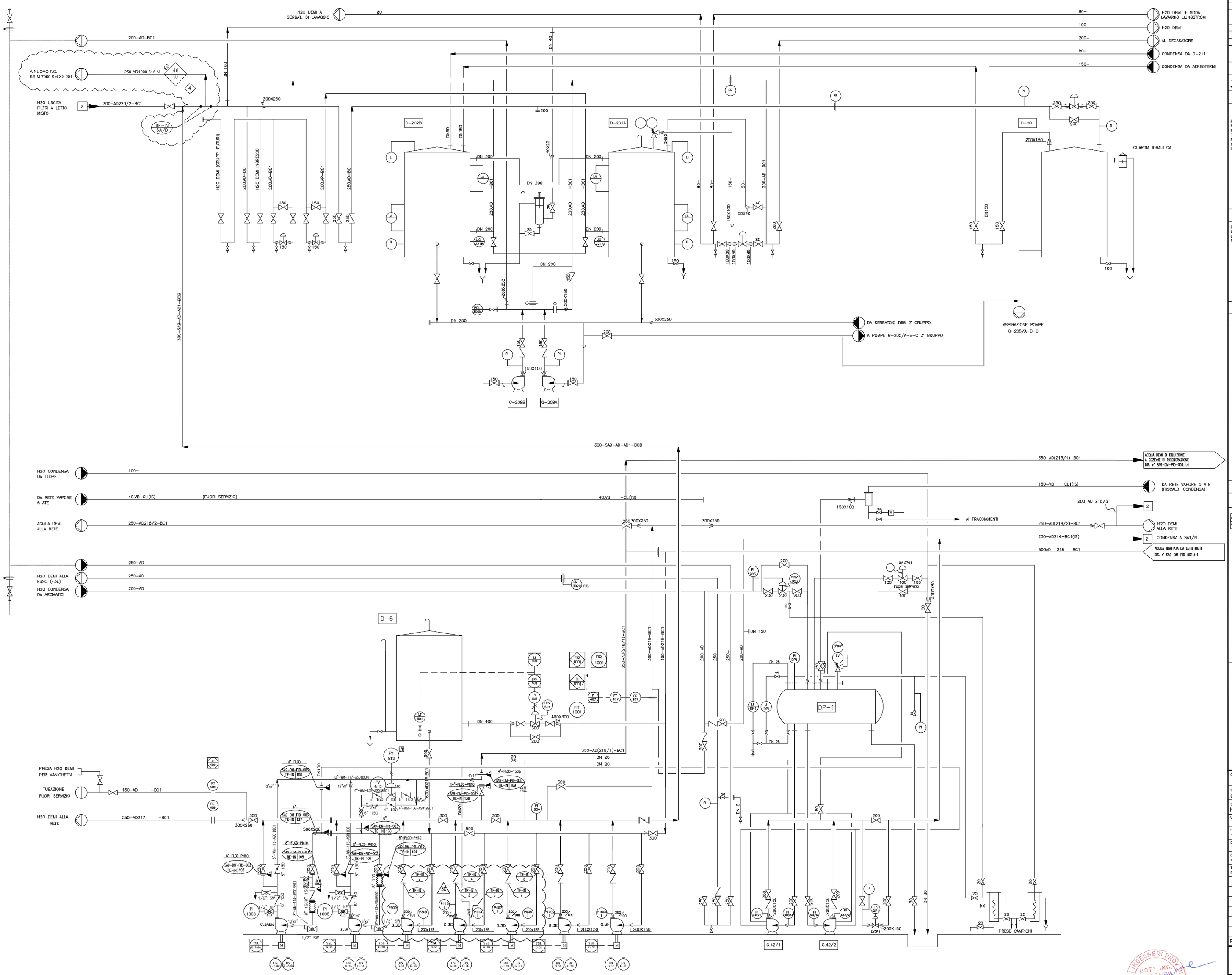

SA9-DM-G-3.A/Abis POMPE ACQUA DEMI DI SERVIZIO	
PORTATA [m³/h]	440
PREVALENZA [BAR]	5,0
POTENZA [kW]	90
RPM	1480

DOCUMENTI DI RIFERIMENTO	CODICE DWG
P&ID SEZIONE DI ULTRAFILTRAZIONE	SA9-RO-PID-001.1.4
P&ID SEZIONE DI OSMOSI INVERSA	SA9-RO-PID-001.2.4
P&ID SEZIONE DI POLISHING A LETTI MISTI	SA9-DM-PID-001.4.4

LEGENDA LAYER

- ESISTENTE
- LINEA DI PROCESSO PRINCIPALE

LEGENDA SCARICHI

SCARICO ACIDO — SCARICO IN FOGNA

IDENTIFICAZIONE DELLA STRUMENTAZIONE

PER TUTTI GLI STRUMENTI/APPARECCHIATURE DELLA PRESENTE TAVOLA SI CONSIDERA COME PREFISSO DI RIFERIMENTO LA SIGLA "SA9-DM".
TALE PREFISSO, UNITO ALL'IDENTIFICAZIONE DELLA FUNZIONE E DEL NUMERO DI LOOP, SARA' ATTO A COMPORRE IL CODICE COMPLETO ED UNIVOCO DI IDENTIFICAZIONE.

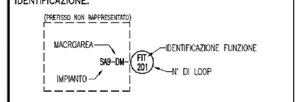

ESEMPIO DI MECANIZZAZIONE TIE-INS

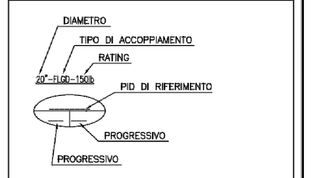

IDENTIFICAZIONE DELLE LINEE

PER TUTTE LE LINEE DELLA PRESENTE TAVOLA SI CONSIDERA COME PREFISSO LA SIGLA "SA9-DM". LE LINEE DI PROCESSO E DI SERVIZIO SONO IDENTIFICATE CON IL SEGUENTE SISTEMA DI NUMERAZIONE.

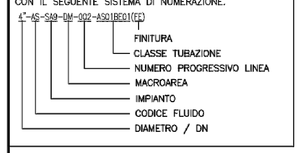

LIMITE DI FORNITURA

ERG POWER — BERNARDINELLO ENGINEERING

CONTINUAZIONE PER LINEE DI PROCESSO

FLUIDO DI PROCESSO
PROVENIENZA/DESTINAZIONE
P&ID DI RIFERIMENTO

TIPICO MOTORE SEMPLICE

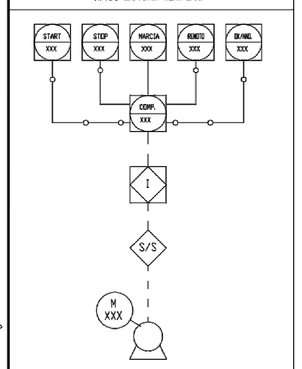

TIPICO MOTORE CON VISUALIZZAZIONE CORRENTE

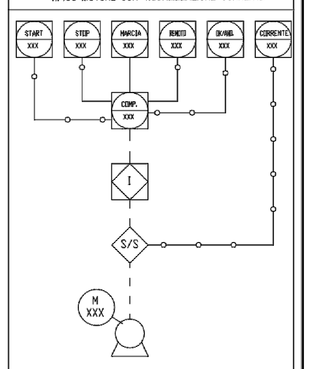

TIPICO MOTORE CON INVERTER

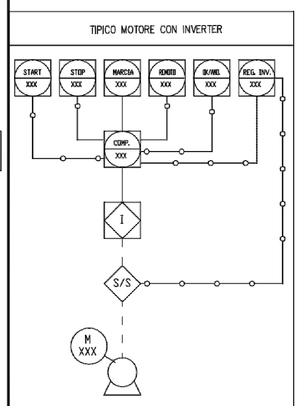

TIPICO VALVOLA FAIL CLOSED

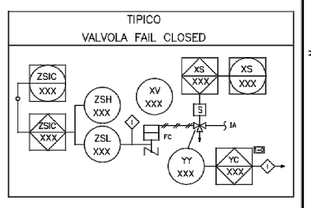

TIPICO VALVOLA FAIL LOCKED

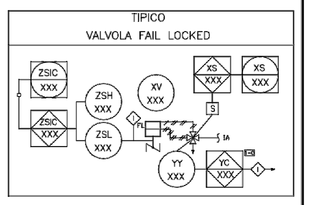

nota (1) FORNITO CON LA RELATIVA POMPA DOSATRICE
nota (2) ACQUA DI SERVIZIO
nota (3) ARIA STRUMENTI

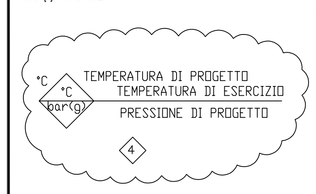

TIPICO VALVOLA CON POSIZIONATORE

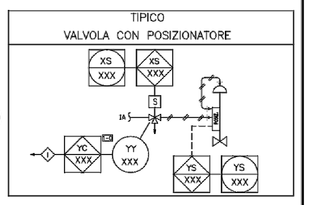

COMMESSA M./JOB-N.:

COMMESSA/JOB: C10/005

DISEGNATORE/DRAWER: M.P.

VISTO/APPROVED:

SCALA/SCALE: 1:1

DATA/DATE: 11.03.11

BERNARDINELLO ENGINEERING

INDIRIZZO/ADDRESS: VIA STATALE DEL SANTO, 86 — 35010 CADONEGHE (PD) ITALY

OGGETTO/OBJECT: REVAMPING SA9 IMPIANTO ACQUA DEMI
P&ID SEZIONE DI STOCCAGGIO ACQUA DEMI

COMMITTENTE/CUSTOMER: ERG Power S.r.l.

SOSTITUITO DA / REPLACED BY — SOSTITUISCE / IN REPLACEMENT OF

DIS. N° 3443-A16

Ci riserviamo a termini di legge, la proprietà di questo disegno con divieto di riprodurlo o di renderlo comunque noto a terzi o a DITTE concorrenti senza la nostra esplicita autorizzazione.
This document is the property of Bernardinello Engineering who will safeguard its right according to the civil and penal provisions of the law.

REV.N°	DATA	DESCRIZIONE	DIS.	CONTR.	APPR.
5	24.02.14	EMESSO PER COSTRUZIONE (SE-5304)	CRR	LDM	MIE
4	22.11.13	EMESSO PER COMMENTI (SE-5304)	LDM	GSR	MIE
3	29.09.12	AS BUILT	D.T.	F.S.	M.S.
2	07.05.12	EMISSIONE PER CHANGE N.5	D.T.	F.S.	M.S.
1	28.06.11	EMISSIONE PER COSTRUZIONE	D.T.	F.S.	M.S.
4	08.10.18	BASIC - (PIANO TURBINE) - EMISSIONE FINALE	ANM	SER	MIE

ERG Power — BERNARDINELLO ENGINEERING

Questo disegno non può essere riprodotto nè comunicato a terzi senza l'approvazione della ERG Power

OGGETTO: P&ID SEZIONE DI STOCCAGGIO

IMPIANTO: REVAMPING SA9 IMPIANTO ACQUA DEMI

FOGLIO: 1 — DI: 1

DATA: — SCALA: 1:1 — COMM.: C10/005

N.: SA9-DM-PID-003 — REV. 4

ORDINE DEGLI INGEGNERI PROVINCIA DI PADOVA — DOTT. ING. VINCENZO MANCUSO N.630