-CGR- CANALETTA GRIGLIATA CONTINUA IN PEAD
SCALA 1:50
MARGINE LATERALE IN RILEVATO
CON BARRIERA BORDO PONTE

SEZIONE TIPO CON POZZETTO DI ISPEZIONE
TUBAZIONE LONGITUDINALE

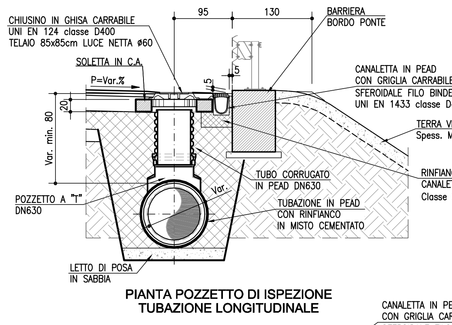

PIANTA POZZETTO DI ISPEZIONE
TUBAZIONE LONGITUDINALE

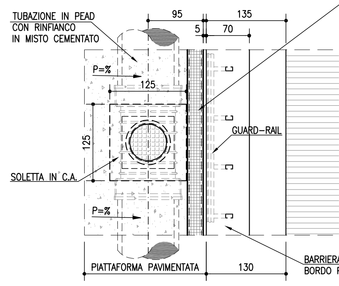

SEZIONE TIPO CON SCARICO
NELLA TUBAZIONE LONGITUDINALE

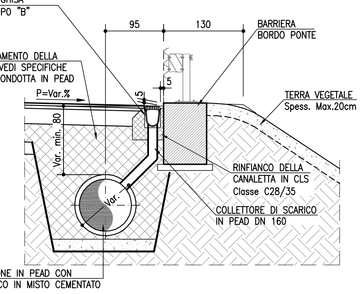

-CGR- CANALETTA GRIGLIATA CONTINUA IN PEAD
SCALA 1:50
MARGINE LATERALE IN RILEVATO
CON CORDOLO IN CLS

SEZIONE TIPO CON POZZETTO DI ISPEZIONE
TUBAZIONE LONGITUDINALE

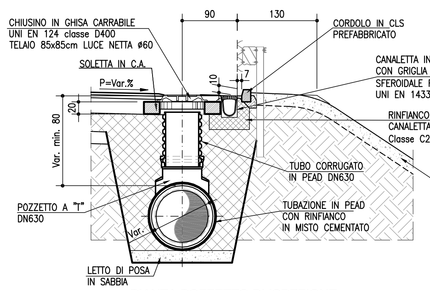

PIANTA POZZETTO DI ISPEZIONE
TUBAZIONE LONGITUDINALE

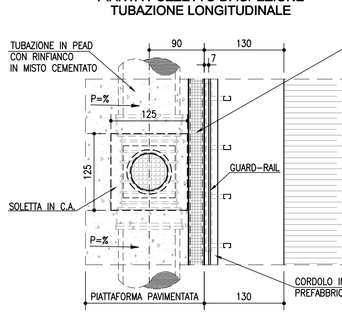

SEZIONE TIPO CON SCARICO
NELLA TUBAZIONE LONGITUDINALE

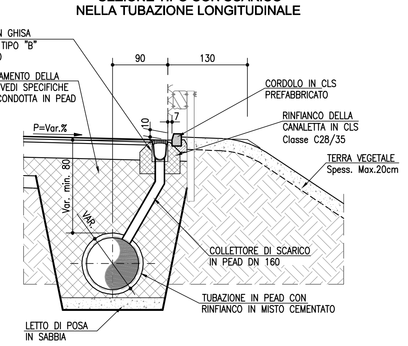

-CGR- CANALETTA GRIGLIATA CONTINUA IN PEAD
SCALA 1:50
MARGINE LATERALE IN TRINCEA
CON CORDOLO IN CLS

SEZIONE TIPO CON POZZETTO DI ISPEZIONE
TUBAZIONE LONGITUDINALE

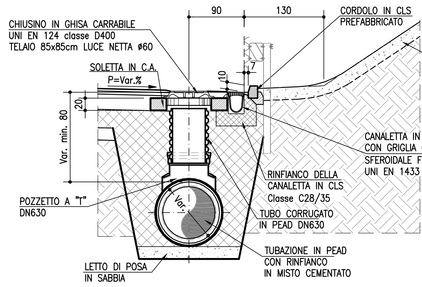

PIANTA POZZETTO DI ISPEZIONE
TUBAZIONE LONGITUDINALE

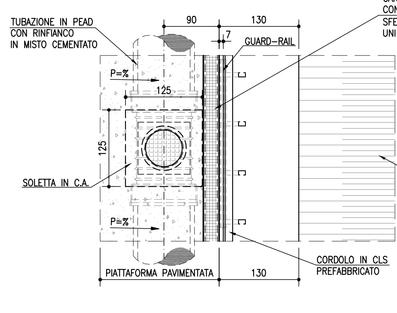

SEZIONE TIPO CON SCARICO
NELLA TUBAZIONE LONGITUDINALE

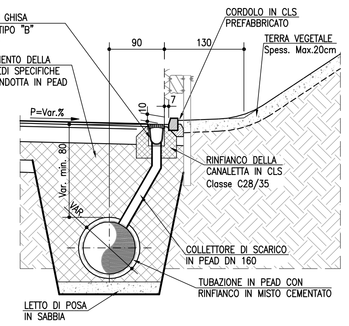

SPECIFICHE TECNICHE ELEMENTI IDRAULICI IN PEAD-PP

CONDOTTE
MATERIALI / CARATTERISTICHE
- Tubo in polietilene alta densità (PEAD), doppia parete, diametro esterno mm 125 - 1200, liscio internamente, corrugato esternamente, per condotte interrate non in pressione, con classe di rigidità anulare SN8 misurata secondo EN ISO 9969, prodotto per coestrusione continua di due pareti secondo norma UNI 10968. Dovrà essere fornito il certificato di resistenza all'abrasione, misurata secondo norma DIN 19566.
- Tubo in polipropilene (PP), a doppia parete, diametro esterno mm 125 - 1200, liscio internamente, corrugato esternamente, per condotte interrate non in pressione, con classe di rigidità anulare SN16 secondo EN ISO 9969, prodotto per coestrusione continua di due pareti in secondo norma UNI 10968. Dovrà essere fornito il certificato di resistenza all'abrasione.

RESISTENZA ALL'AGGRESSIONE CHIMICA E ALL'ABRASIONE
Resistenza agli agenti chimici testata e certificata secondo norma UNI ISO/TR 7474.
Resistenza all'abrasione testata e certificata secondo norma DIN 19566 Parte 2.
POSA IN OPERA
Secondo norma UNI ENV 1046. Scavo non maggiore di 1,50 volte il diametro esterno della condotta con pareti possibilmente verticali. Letto di posa in sabbia. Rinfianco del tubo in misto granulare (pezzatura massima 40 mm) cementato, fino a 30 cm sopra la generatrice superiore del tubo. Reinterro di copertura con materiale selezionato proveniente dagli scavi e compattato per strati di spessore massimo 30 cm.

CANALETTE
MATERIALI / CARATTERISTICHE
Canaletta in PEAD conforme alla norma EN 1433, lunghezza delle barre 1000 mm, sezione interna netta 200x250mm, con profilo in acciaio zincato di rinforzo sui bordi superiori munito di n°8 inserti filettati M8 per il fissaggio delle griglie, predisposizione per foro di uscita inferiore con un tubo DE max 200mm.
Griglie in ghisa sferoidale già imbullonate conformi alla norma EN 1433, classe di carico D 400, lunghezza 498 mm e larghezza 248 mm, altezza 25mm "filo binder" e 65mm "filo usura" di cui 25mm incassati nel telaio e 40mm a disposizione per la posa dell'asfalto drenante, ognuna con quattro bulloni laterali per fissaggio alla canaletta; il fissaggio deve avvenire con bulloni M8 in acciaio 8.8 TE5737. Il peso totale non inferiore a 24 kg.
RESISTENZA ALL'AGGRESSIONE CHIMICA E ALL'ABRASIONE
Resistenza agli agenti chimici testata e certificata secondo norma UNI ISO/TR 7474.
Resistenza all'abrasione testata e certificata secondo norma DIN 19566 Parte 2.
RESISTENZA AL FUOCO
Garantita mediante l'aggiunta di ritardante classe V2 secondo metodo UL94.

POSA IN OPERA
SCAVO
Lo scavo deve prevedere gli ingombri delle tubazioni di scarico, del sottofondo e dei rinfianchi in calcestruzzo.
LETTO DI POSA
Basamento in calcestruzzo magro o, se necessario, in calcestruzzo armato con rete elettrosaldata predisponendo eventuali pendenze longitudinali (spessore 20 cm).
DISPOSIZIONE DEL CANALE
Predisporre gli scarichi ed effettuare il rinfianco laterale in calcestruzzo (spessore 20 cm). Proteggere le griglie dal getto di cls e, se necessario, effettuare la pulizia finale.
PAVIMENTAZIONE
Il binder deve corrispondere al filo superiore della canaletta.
Per la posa a "filo usura" le griglie (di dimensioni maggiorate in altezza) dovranno avere, oltre alle fessure superiori, anche delle scanalature laterali, in continuazione di quelle principali, tali da conferire all'interno del canale sottostante l'acqua raccolta dall'asfalto drenante. Ad installazione ultimata le scanalature laterali dovranno essere completamente riempite dall'asfalto e quindi non essere visibili.

POZZETTI DI ISPEZIONE
MATERIALI / CARATTERISTICHE CAMERETTA DI ISPEZIONE A T
Cameretta di ispezione lineare, di polietilene vergine al 100%, con densità 0.930 kg/dmc (ISO 1183).
Il pozzetto sarà costituito da un'ispezione di linea con l'estremità superiore per il collegamento con tubo DN630, una prolunga con tubo in PEAD DN630, ed una piastra finale in C.A., spessore min 20 cm, di ripartizione dei carichi con chiusino in ghisa sferoidale. La piastra dovrà poggiare sul misto granulare cementato senza interferire con la prolunga in PEAD e dovrà quindi avere un foro minimo di 5 cm maggiore del raggio del pozzetto.
Tutte le giunzioni fra elementi in PEAD verranno effettuate mediante guarnizioni elastomeriche.
Chiusini in ghisa sferoidale classe D400 con passo d'uomo diametro 600 mm.
Il pozzetto dovrà essere installato su un letto di sabbia e dovrà essere rinfiancato con misto granulare cementato.

COLLEGAMENTI
CONDOTTE/CONDOTTE E POZZETTI/CONDOTTE
Il collegamento fra elementi avverrà a mezzo di bicchiere o manicotto di giunzione con apposite guarnizioni elastomeriche di tenuta in EPDM conformi alla norma EN 681-1. Le guarnizioni ad anello a corredo di bicchieri o manicotti devono garantire la tenuta delle giunzioni e la costanza nel tempo delle caratteristiche. Le giunzioni si effettueranno lubrificando la guarnizione ed il bicchiere o manicotto con apposito lubrificante (grasso od olio siliconato, vaselina, ecc.).
CONDOTTE E CANALETTE
Gli allacciamenti delle canalette al collettore sottostante avvengono mediante un DN 160 mm in PEAD con guarnizione a garanzia di tenuta sia sulla canaletta che sul collettore.

CONTROLLO E COLLAUDO
COLLAUDO
Secondo UNI EN 1610 (novembre 1999)
REQUISITI PRESTAZIONALI
Il procedimento di controllo di condotte, canalette e manufatti d'ispezione in polietilene dovrà essere identificato con procedure interne del fabbricante che deve garantire lo svolgimento delle prove previste da ciascuna norma posta alla base della produzione. I manufatti dovranno essere conformi alla norma UNI 10968 (Pr EN 13476-1) per le condotte, alla UNI EN 1433 per le canalette, alla DIN 4034 T1 per i pozzetti d'ispezione.

NOTA BENE

CAMERETTA A "T" CON ISPEZIONE DN630
DA UTILIZZARSI CORRENTEMENTE CON LA POSSIBILITA' DI EVENTUALI INNESTI LATERALI SUPPLEMENTARI.
PER DIAMETRI LONGITUDINALI COMPRESI TRA DN630 E DN1200 ESISTONO IN COMMERCIO ELEMENTI PRESTAMPATI
PER DIAMETRI LONGITUDINALI INFERIORI AL DN630 SI DOVRANNO UTILIZZARE RACCORDI DI "RIDUZIONE ECCENTRICA" (per mantenere la continuita' del fondo di scorrimento).
VARIAZIONI PLANIMETRICHE DELLA TUBAZIONE (Es. di applicazione: piazzola di sosta)
SI POSSONO UTILIZZARE RACCORDI PREFORMATI, TRONCHETTI DI TUBO DELLO STESSO DIAMETRO SALDATI TRA LORO, CON ANGOLAZIONI DA.30°/45°/60°/90° (con e senza ispezione verticale), O IN ALTERNATIVA FONDELLI STAMPATI IN PEAD A PIU' VIE

-CGR- CONTINUA IN PEAD
SCALA 1:50
SMALTIMENTO ACQUE IN SPARTITRAFFICO

SEZIONE TIPO POZZETTO
SCARICO NELLA TUBAZIONE LONGITUDINALE

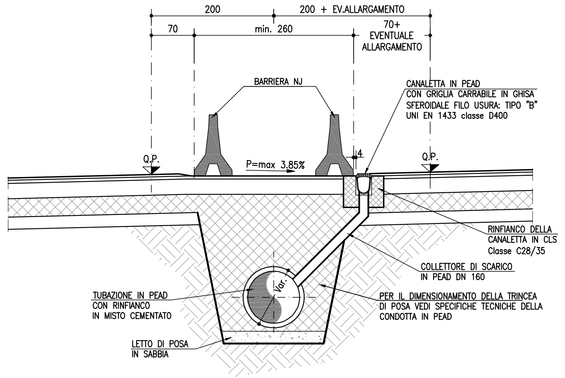

SEZIONE TIPO CON POZZETTO DI ISPEZIONE

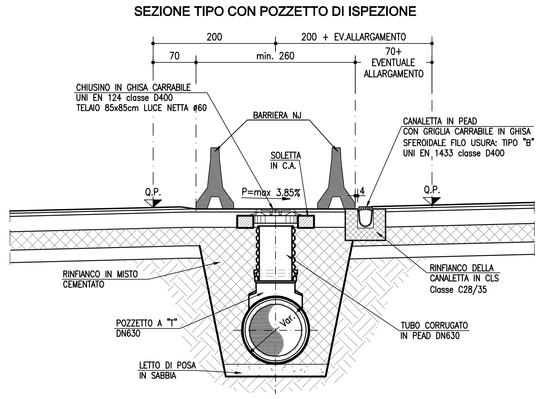

PIANTA POZZETTO DI ISPEZIONE
TUBAZIONE LONGITUDINALE

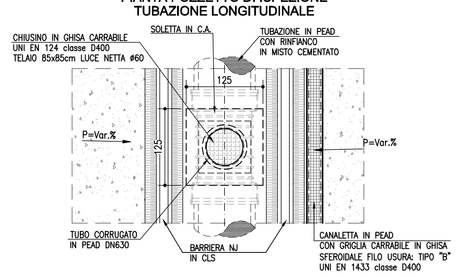

CANALETTA IN PEAD
SCALA 1:10
-CG- -CGR-
UNI EN1433 Classe D400
Quotatura in (mm)

VISTA DAL BASSO

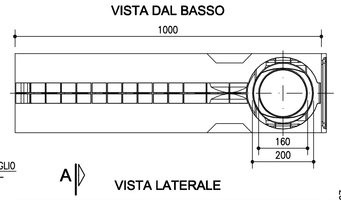

SEZIONE A-A

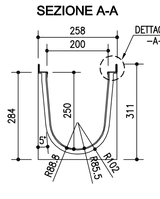

VISTA LATERALE

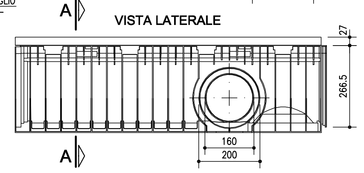

DETTAGLIO -A-
SCALA 1:2

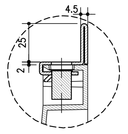

VISTA DALL'ALTO

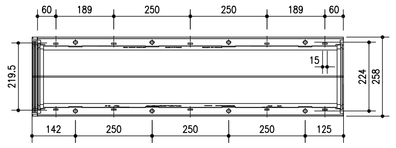

GRIGLIA TIPO "A"
SCALA 1:10
-CG- -CGR- POSA FILO BINDER
UNI EN1433 Classe D400
Quotatura in (mm)
VISTA DALL'ALTO

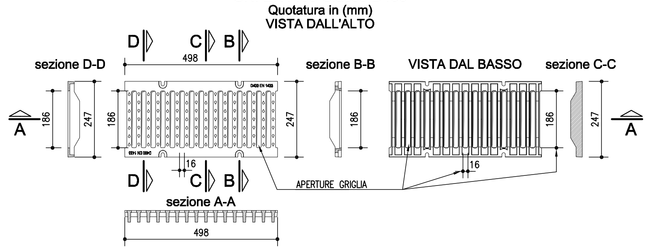

GRIGLIA TIPO "B"
SCALA 1:10
-CG- -CGR- POSA FILO USURA
UNI EN1433 Classe D400
Quotatura in (mm)
VISTA DALL'ALTO

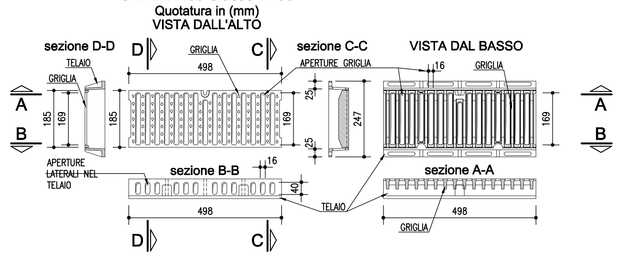

CANALETTA IN PEAD
Scala 1:20
SEZIONE TIPO DI RINFIANCO
MARGINE CARREGGIATA
GRIGLIA FILO USURA

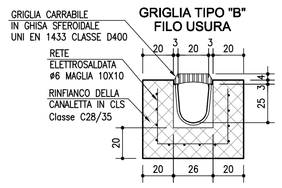

CANALETTA IN PEAD (CGR30x30)
Scala 1:20
DRENAGGIO SUPERFICIALE GRIGLIA IN GHISA
SEZIONE TIPO 30x30cm CON RINFIANCO

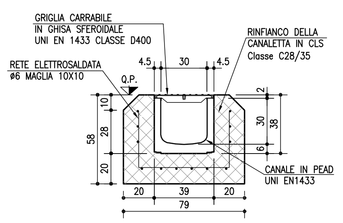

-CG- CADITOIA GRIGLIATA IN PEAD
SCALA 1:50
MARGINE LATERALE IN RILEVATO E IN TRINCEA
CON CORDOLO IN CLS

SEZIONE TIPO CON POZZETTO DI ISPEZIONE
TUBAZIONE LONGITUDINALE

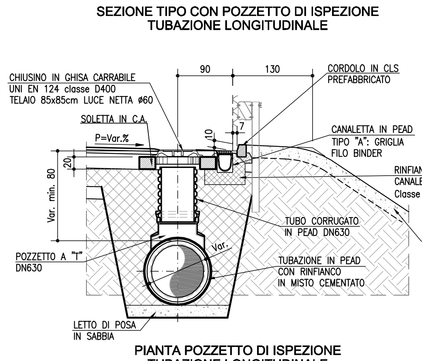

SEZIONE TIPO CADITOIA
SCARICO NELLA TUBAZIONE LONGITUDINALE

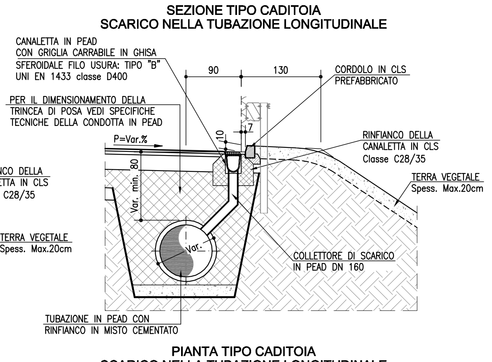

PIANTA POZZETTO DI ISPEZIONE
TUBAZIONE LONGITUDINALE

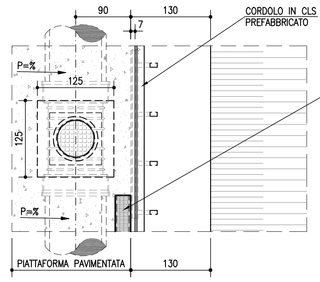

PIANTA TIPO CADITOIA
SCARICO NELLA TUBAZIONE LONGITUDINALE

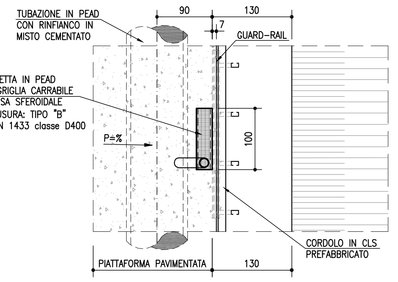

PARTICOLARE TRINCEA DI SCAVO
SCALA 1:50
COLLETTORI

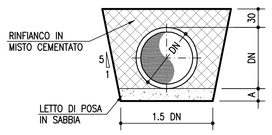

TABELLA DIMENSIONI TUBI PEAD e PP							
DN	DN315	DN400	DN500	DN630	DN800	DN1000	DN1200
A (cm)	10	10	15	15	20	25	25

-CGR- CANALETTA GRIGLIATA CONTINUA IN PEAD
SCALA 1:50
MARGINE LATERALE IN PRESENZA DI PARATIA CONTRORIPA
CON BARRIERA BORDO PONTE
da Progr. 439.50 a Progr. 773.28

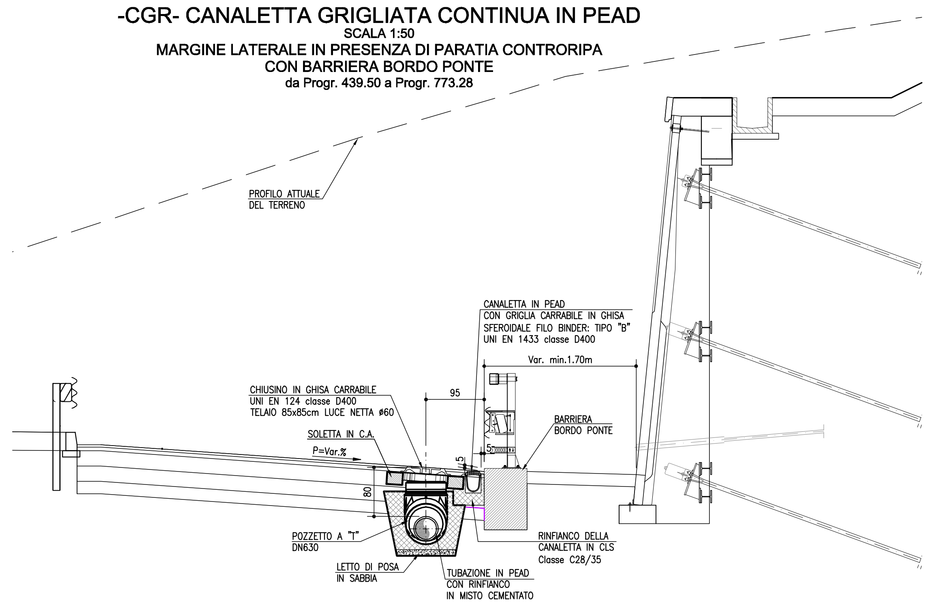

autostrade per l'italia

NODO STRADALE E AUTOSTRADALE DI GENOVA

Adeguamento del sistema
A7 - A10 - A12

Lotto 1B - Opere propedeutiche - Secondo stralcio

PROGETTO ESECUTIVO

DG - DOCUMENTAZIONE GENERALE

IDRAULICA

Idraulica di piattaforma

Sistema di drenaggio di piattaforma
Particolari costruttivi - tav. 1/3

IL PROGETTISTA SPECIALISTICO	IL RESPONSABILE INTEGRAZIONE PRESTAZIONI SPECIALISTICHE	IL DIRETTORE TECNICO
Ing. Paolo De Paoli Ord. Ingg. Pavia n.1739 RESPONSABILE IDROLOGIA E IDRAULICA	Ing. Michele Pastorino Ord. Ingg. Savona N. A1104	Ing. Orlando Mazza Ord. Ingg. Pavia N. 1496 PROGETTAZIONE NUOVE OPERE AUTOSTRADALI

CODICE IDENTIFICATIVO														ORDINATORE
RIFERIMENTO PROGETTO					RIFERIMENTO DIRETTORI				RIFERIMENTO ELABORATO					00
Codice Commessa	Lotto, Sottolotto, Corr. Idraulico	Fase	Capitolo	Paragrafo	W B S		Parte d'opera	Tip.	Disciplina	Progressivo	Rev.			SCALA
110721	LL1B	PE	DG	IDR	00000		00000	D	I D R	0005	- 0			Varie

spea ENGINEERING / Atlantia	PROJECT MANAGER: Ing. Sara Fittaioni Ord. Ingg. Genova N. 5819/A	SUPPORTO SPECIALISTICO:	
	REDATTO:	VERIFICATO:	

REVISIONE	
n.	data
0	GIUGNO 2018
1	-
2	-
3	-
4	-

VISTO DEL COMMITTENTE	VISTO DEL CONCEDENTE
autostrade per l'italia IL RESPONSABILE UNICO DEL PROCEDIMENTO Ing. Alberto Selleri	Ministero delle Infrastrutture e dei Trasporti DIPARTIMENTO PER LA RETE STRADALE E AUTOSTRADALE - DIREZIONE GENERALE PER LA VIGILANZA SULLE CONCESSIONARIE AUTOSTRADALI STRUTTURA DI VIGILANZA SULLE CONCESSIONARIE AUTOSTRADALI

IL PRESENTE DOCUMENTO NON POTRA' ESSERE COPIATO, RIPRODOTTO O ALTRIMENTI PUBBLICATO, IN TUTTO O IN PARTE, SENZA IL CONSENSO SCRITTO DELLA SOC. AUTOSTRADE PER L'ITALIA S.P.A.. OGNI UTILIZZO NON AUTORIZZATO SARA' PERSEGUITO A NORMA DI LEGGE.
THIS DOCUMENT MAY NOT BE COPIED, REPRODUCED OR PUBLISHED, EITHER IN PART OR IN ITS ENTIRETY, WITHOUT THE WRITTEN PERMISSION OF SOC. AUTOSTRADE PER L'ITALIA S.P.A.. UNAUTHORIZED USE WILL BE PROSECUTED BY LAW.

SCALA DI STAMPA: 1=1