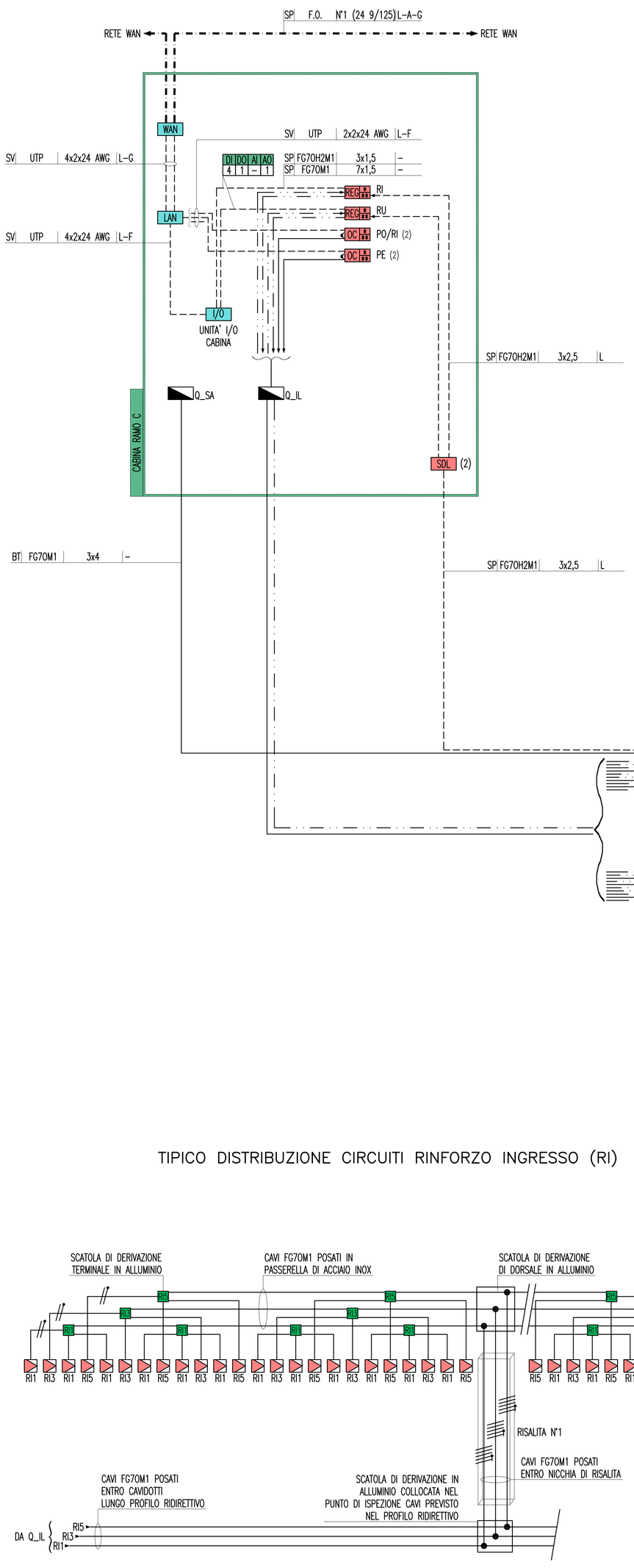

TABELLA CIRCUITI DORSALI DI ILLUMINAZIONE

CARREGGIATA DIREZIONE MESSINA

P01/ME	IL	FG70M1	4x6	–	P02/ME	IL	FG70M1	4x6	–
P03/ME	IL	FG70M1	4x4	–	P04/ME	IL	FG70M1	4x4	–
P05/ME	IL	FG70M1	4x4	–	P06/ME	IL	FG70M1	4x4	–
PE1/ME	IL	FG70M1	4x6	–	PE2/ME	IL	FG70M1	4x6	–
PE3/ME	IL	FG70M1	4x4	–	PE4/ME	IL	FG70M1	4x4	–
PE5/ME	IL	FG70M1	4x4	–	PE6/ME	IL	FG70M1	4x4	–
RI1/ME	IL	FG7M1	3x(1x70)+1x35	–	RI2/ME	IL	FG7M1	3x(1x70)+1x35	–
RI3/ME	IL	FG7M1	3x(1x50)+1x25	–	RI4/ME	IL	FG7M1	3x(1x50)+1x25	–
RI5/ME	IL	FG7M1	3x(1x35)+1x16	–	RI6/ME	IL	FG7M1	3x(1x35)+1x16	–
RU1/ME	IL	FG70M1	4x6	–	RU2/ME	IL	FG70M1	4x6	–

ARCHITETTURA IMPIANTO DI ILLUMINAZIONE NORMALE ED EMERGENZA

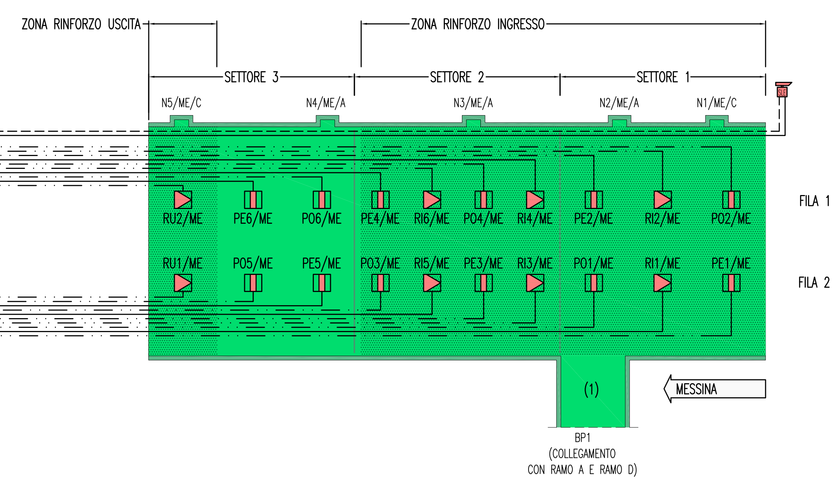

TIPICO DISTRIBUZIONE CIRCUITI RINFORZO INGRESSO (RI)

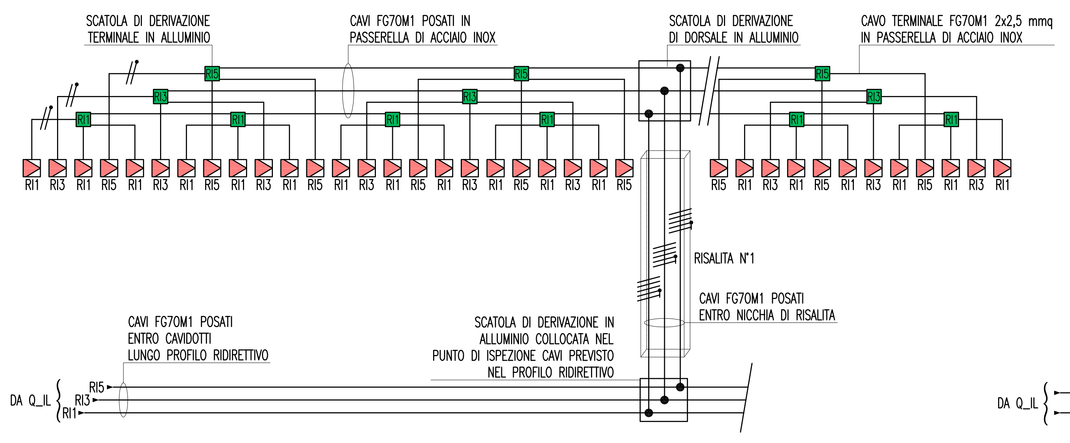

TIPICO DISTRIBUZIONE CIRCUITI ILLUMINAZIONE PERMANENTE ORDINARIA (PO) E DI EMERGENZA (PE)

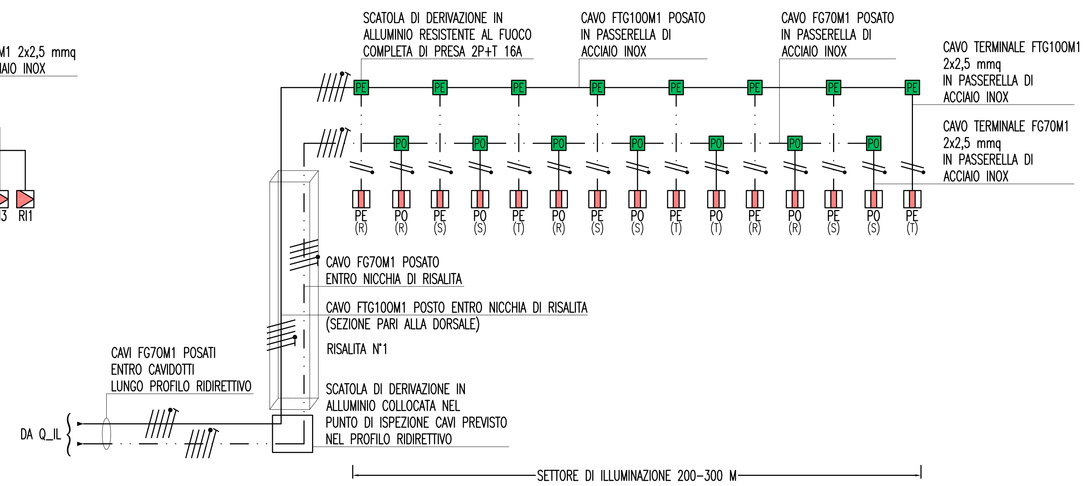

LEGENDA COLORI

	IMPIANTO DI ILLUMINAZIONE
	IMPIANTO DI SUPERVISIONE
	IMPIANTO SOS
	IMPIANTO TVcc
	IMPIANTO RIVELAZIONE INCENDI
	IMPIANTO PANNELLI A MESSAGGIO VARIABILE
	IMPIANTO RADIO
	IMPIANTO ANTINCENDIO
	IMPIANTO DI VENTILAZIONE, CONTROLLO TRAFFICO E QUALITA' DELL'ARIA

LEGENDA RETI

	RETE MEDIA TENSIONE (MT) GENERALE
	RETE BASSA TENSIONE (BT) ORDINARIA
	RETE BASSA TENSIONE (BT) DI EMERGENZA (DA GE)
	RETE BASSA TENSIONE (BT) DI SICUREZZA (DA UPS)
	RETE SPECIALE DI COMUNICAZIONE LOCALE CON CAVO MULTICONDUTTORE
	RETE SPECIALE DI COMUNICAZIONE LOCALE CON CAVO COASSIALE
	RETE SPECIALE DI COMUNICAZIONE GENERALE IN FIBRA OTTICA (WAN)
	RETE SPECIALE DI COMUNICAZIONE LOCALE IN FIBRA OTTICA
	DERIVAZIONE ENTRO CASSETTA CON MORSETTIERA O MUFFOLA

LEGENDA QUADRI

Q_MT	QUADRO ELETTRICO MEDIA TENSIONE
Q_BT	QUADRO ELETTRICO BASSA TENSIONE (POWER CENTER)
Q_GE	QUADRO ELETTRICO GRUPPO ELETTROGENO
Q_RI	QUADRO ELETTRICO RIFASAMENTO
Q_CA	QUADRO ELETTRICO CONTINUITA' ASSOLUTA
Q_SA	QUADRO ELETTRICO SERVIZI AUSILIARI
Q_IL	QUADRO ELETTRICO ILLUMINAZIONE TUNNEL
Q_IE	QUADRO ELETTRICO ILLUMINAZIONE ESTERNA
Q_VE	QUADRO ELETTRICO VENTILAZIONE TUNNEL
Q_CV	QUADRO ELETTRICO CONTROLLO VENTILAZIONE
Q_AI	QUADRO ELETTRICO ANTINCENDIO
Q_BP/...	QUADRO ELETTRICO DI BY-PASS/NUMERAZIONE BY-PASS
Q_RT/...	QUADRO ELETTRICO RILIEVO TRAFFICO GALLERIA/NUMERAZIONE PROGRESSIVA
Q_AR	QUADRO ELETTRICO ALIM. E RIFASAMENTO VENTILATORI GALLERIA
..../ME	QUADRO LATO O DIREZIONE MESSINA (EVENTUALE SPECIFICAZIONE)
..../RC	QUADRO LATO O DIREZIONE REGGIO CALABRIA (EVENTUALE SPECIFICAZIONE)

LEGENDA SIMBOLI

	QUADRO ELETTRICO
	APPARECCHIO ILLUMINANTE CON OTTICA SIMMETRICA
	APPARECCHIO ILLUMINANTE CON OTTICA ASIMMETRICA CONTROFLUSSO
REG	REGOLATORE DI FLUSSO LUMINOSO
SDL	MODULO DI GESTIONE SONDA LUMINANZA DI VELO ESTERNA
	OROLOGIO ASTRONOMICO
	SENSORE LUMINANZA DI VELO ESTERNA
PO	PERMANENTE ORDINARIA
PE	PERMANENTE EMERGENZA
RI	RINFORZO INGRESSO
RU	RINFORZO USCITA
I/O	BASE REMOTA SEGNALI INPUT/OUTPUT
LAN	NODO/ARMADIO DI RETE LAN (SERVIZI DATI E VOCE)
WAN	NODO/ARMADIO DI RETE WAN (SERVIZI DATI, VOCE E VIDEO)
	COMUNICAZIONE ONDE CONVOGLIATE

INDICATORE CAVI ELETTRICI

A B C D

A – IMPIANTO

MT	MEDIA TENSIONE
BT	BASSA TENSIONE
SA	SERVIZI AUSILIARI
VE	VENTILAZIONE
AI	ANTINCENDIO
IE	ILLUMINAZIONE ESTERNA
IL	ILLUMINAZIONE TUNNEL
SP	SPECIALI (GENERICO)
SV	SUPERVISIONE
TV	TVCC
SO	SOS
RI	RIVELAZIONE INCENDI
SG	SEGNALETICA
RA	RADIO
PM	PANNELLI A MESSAGGIO VARIABILE (PMV)
SE	SEMAFORICO
MA	MONITORAGGIO ATMOSFERICO
CT	CONTROLLO TRAFFICO

B – TIPO CAVO

C – FORMAZIONE CAVO

D – ULTERIORI INFORMAZIONI

A	ARMATO
L	LSOH O A NORMA CEI 20-37
P	PATCH CORD
S	SCHERMATO
T	TWISTATO
F	FAST ETHERNET 100 Mb/s
G	GIGABIT ETHERNET 1000 Mb/s
R	RESISTENTE AL FUOCO A NORMA CEI 20-36 O EN 50200
E	CAVO AD ELICA

INDICATORE PUNTI CONTROLLATI

DI	DO	AI	AO
•	•	•	•

N° INGRESSI DIGITALI

N° USCITE DIGITALI

N° USCITE ANALOGICHE

N° INGRESSI ANALOGICI

DENOMINAZIONE OPERE INFRASTRUTTURALI

XXYY/WW/ZZ

N	NICCHIA
BP	BY-PASS
PS	PIAZZOLA DI SOSTA

NUMERAZIONE PROGRESSIVA

A,B,C TIPO NICCHIA

ME	DIREZIONE MESSINA
RC	DIREZIONE REGGIO CALABRIA
SA	DIREZIONE SALERNO

(EVENTUALE)

NOTE GENERALI

KEY-MAP

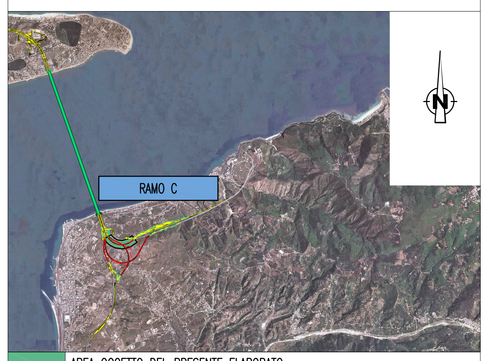

	AREA OGGETTO DEL PRESENTE ELABORATO
	TRATTO STRADALE IN GALLERIA
	TRATTO STRADALE ALL'APERTO
	CABINA ELETTRICA MT/BT

ELABORATI DI RIFERIMENTO

CG0700P1PDCSIC1G00000000020	RAMO C PLANIMETRIA IMPIANTI DI ILLUMINAZIONE – NORMALE-SICUREZZA-EMERGENZA – TAVOLA 1 DI 2
CG0700P1PDCSIC1G00000000090	RAMO C PLANIMETRIA IMPIANTI DI ILLUMINAZIONE – NORMALE-SICUREZZA-EMERGENZA – TAVOLA 2 DI 2

NOTE:
(1) GLI IMPIANTI DI ILLUMINAZIONE A SERVIZIO DEI BY-PASS SARANNO ALIMENTATI DAI QUADRI Q_BP DI BY-PASS
(2) APPARECCHIATURE COLLOCATE NEL QUADRO Q_IL

Stretto di Messina

Concessionaria per la progettazione, realizzazione e gestione del collegamento stabile tra la Sicilia e il Continente
Organismo di Diritto pubblico
(Legge n° 1158 del 17 dicembre 1971, modificata dal D.Lgs. n° 114 del 24 aprile 2003)

EurolinK

PONTE SULLO STRETTO DI MESSINA

PROGETTO DEFINITIVO

EUROLINK S.C.p.A.
IMPREGILO S.p.A. (Mandataria)
SOCIETA' ITALIANA PER CONDOTTE D'ACQUA S.p.A. (Mandante)
COOPERATIVA MURATORI E CEMENTISTI - C.M.C. di Ravenna Soc. Coop. a.r.l. (Mandante)
SACYR S.A.U. (Mandante)
ISHIKAWAJIMA - HARIMA HEAVY INDUSTRIES CO. Ltd. (Mandante)
A.C.I. S.C.P.A. - CONSORZIO STABILE (Mandante)

IL PROGETTISTA	IL CONTRAENTE GENERALE	STRETTO DI MESSINA	STRETTO DI MESSINA
SINA Dott. Ing. I. Barilli Ordine Ingegneri V.C.O. n° 122 EUROLINK Dott. Ing. E. Pagani Ordine Ingegneri Milano n° 15408	Project Manager (Ing. P.P. Marcheselli)	Direttore Generale e RUP Validazione (Ing. G. Fiammenghi)	Amministratore Delegato (Dott. P. Ciucci)

COLLEGAMENTI CALABRIA

CS1017_F0

INFRASTRUTTURE STRADALI – IMPIANTI TECNOLOGICI
RAMO C
GENERALE
SCHEMA ARCHITETTURA IMPIANTI DI ILLUMINAZIONE
NORMALE – SICUREZZA – EMERGENZA – TAVOLA 1 DI 2

CODICE: C G 0 7 0 0 P 1 A D C S I C 1 G 0 0 0 0 0 0 0 0 4 F0 — SCALA: –

REV.	DATA	DESCRIZIONE	REDATTO	VERIFICATO	APPROVATO
F0	20/06/2011	EMISSIONE FINALE	D. RE	G. LUPI	I. BARILLI

NOME DEL FILE: CS1017_F0.dwg