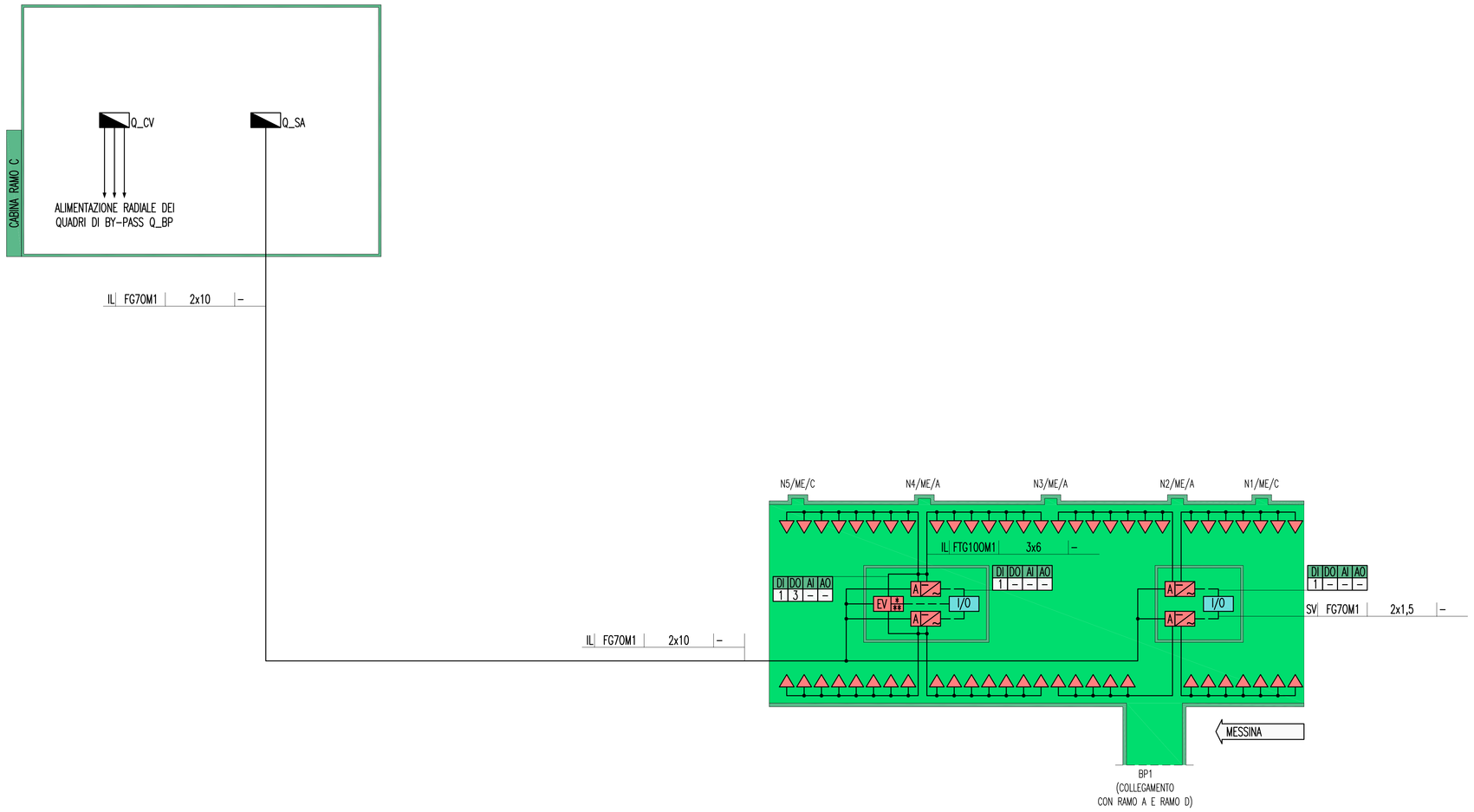


## PARTICOLARE COLLEGAMENTI ELETTRICI APPARECCHIATURE ILLUMINANTI DI SICUREZZA

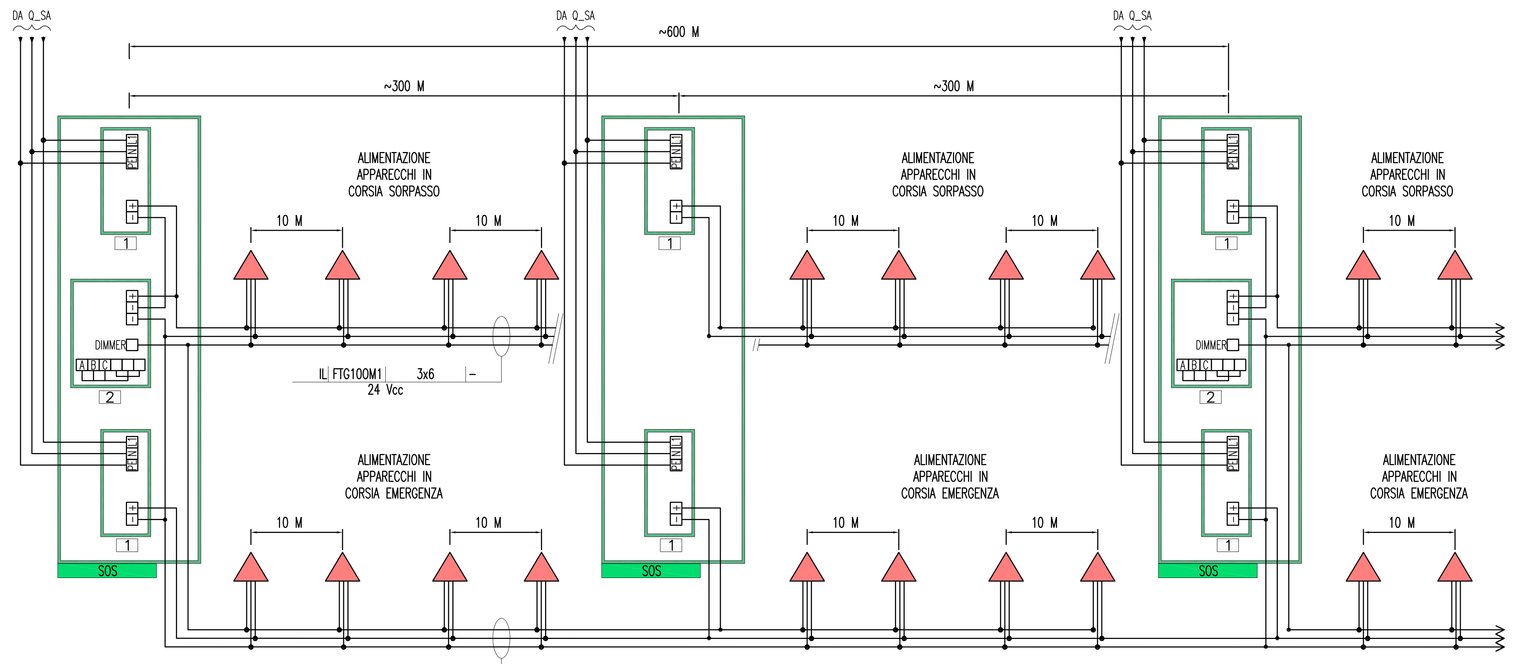


1 ALIMENTATORE PER ILLUMINAZIONE DI SICUREZZA PER EVACUAZIONE
2 CENTRALE DI GESTIONE ILLUMINAZIONE DI SICUREZZA PER EVACUAZIONE

## LEGENDA COLORI

| | |
|---|---|
| | IMPIANTO DI ILLUMINAZIONE |
| | IMPIANTO DI SUPERVISIONE |
| | IMPIANTO SOS |
| | IMPIANTO TVcc |
| | IMPIANTO RIVELAZIONE INCENDI |
| | IMPIANTO PANNELLI A MESSAGGIO VARIABILE |
| | IMPIANTO RADIO |
| | IMPIANTO ANTINCENDIO |
| | IMPIANTO DI VENTILAZIONE, CONTROLLO TRAFFICO E QUALITA' DELL'ARIA |

## LEGENDA RETI

| | |
|---|---|
| | RETE MEDIA TENSIONE (MT) GENERALE |
| | RETE BASSA TENSIONE (BT) ORDINARIA |
| | RETE BASSA TENSIONE (BT) DI EMERGENZA (DA GE) |
| | RETE BASSA TENSIONE (BT) DI SICUREZZA (DA UPS) |
| | RETE SPECIALE DI COMUNICAZIONE LOCALE CON CAVO MULTICONDUTTORE |
| | RETE SPECIALE DI COMUNICAZIONE LOCALE CON CAVO COASSIALE |
| | RETE SPECIALE DI COMUNICAZIONE GENERALE IN FIBRA OTTICA (WAN) |
| | RETE SPECIALE DI COMUNICAZIONE LOCALE IN FIBRA OTTICA |
| | DERIVAZIONE ENTRO CASSETTA CON MORSETTIERA O MUFFOLA |

## LEGENDA QUADRI

| | |
|---|---|
| Q_MT | QUADRO ELETTRICO MEDIA TENSIONE |
| Q_BT | QUADRO ELETTRICO BASSA TENSIONE (POWER CENTER) |
| Q_GE | QUADRO ELETTRICO GRUPPO ELETTROGENO |
| Q_RI | QUADRO ELETTRICO RIFASAMENTO |
| Q_CA | QUADRO ELETTRICO CONTINUITA' ASSOLUTA |
| Q_SA | QUADRO ELETTRICO SERVIZI AUSILIARI |
| Q_IL | QUADRO ELETTRICO ILLUMINAZIONE TUNNEL |
| Q_IE | QUADRO ELETTRICO ILLUMINAZIONE ESTERNA |
| Q_VE | QUADRO ELETTRICO VENTILAZIONE TUNNEL |
| Q_CV | QUADRO ELETTRICO CONTROLLO VENTILAZIONE |
| Q_AI | QUADRO ELETTRICO ANTINCENDIO |
| Q_VF | QUADRO ELETTRICO V.V.F. |
| Q_BP/... | QUADRO ELETTRICO DI BY-PASS/NUMERAZIONE BY-PASS |
| Q_RT/... | QUADRO ELETTRICO RILIEVO TRAFFICO GALLERIA/NUMERAZIONE PROGRESSIVA |
| Q_AR | QUADRO ELETTRICO ALIM. E RIFASAMENTO VENTILATORI GALLERIA |
| ..../ME | QUADRO LATO O DIREZIONE MESSINA (EVENTUALE SPECIFICAZIONE) |
| ..../RC | QUADRO LATO O DIREZIONE REGGIO CALABRIA (EVENTUALE SPECIFICAZIONE) |

## LEGENDA SIMBOLI

| | |
|---|---|
| | QUADRO ELETTRICO |
| | APPARECCHIO A LED PER ILLUMINAZIONE DI SICUREZZA |
| EV | CENTRALE DI GESTIONE ILLUMINAZIONE DI SICUREZZA PER EVACUAZIONE |
| A | ALIMENTATORE PER ILLUMINAZIONE DI SICUREZZA PER EVACUAZIONE |
| PLC | NODO/ARMADIO PLC |

## INDICATORE CAVI ELETTRICI

A B C D

A – IMPIANTO

| | |
|---|---|
| MT | MEDIA TENSIONE |
| BT | BASSA TENSIONE |
| SA | SERVIZI AUSILIARI |
| VE | VENTILAZIONE |
| AI | ANTINCENDIO |
| IE | ILLUMINAZIONE ESTERNA |
| IL | ILLUMINAZIONE TUNNEL |
| SP | SPECIALI (GENERICO) |
| SV | SUPERVISIONE |
| TV | TVCC |
| SO | SOS |
| RI | RIVELAZIONE INCENDI |
| SG | SEGNALETICA |
| RA | RADIO |
| PM | PANNELLI A MESSAGGIO VARIABILE (PMV) |
| SE | SEMAFORICO |
| MA | MONITORAGGIO ATMOSFERICO |
| CT | CONTROLLO TRAFFICO |

B – TIPO CAVO

| | |
|---|---|
| A | ARMATO |
| L | LSOH O A NORMA CEI 20-37 |
| P | PATCH CORD |
| S | SCHERMATO |
| T | TWISTATO |
| F | FAST ETHERNET 100 Mb/s |
| G | GIGABIT ETHERNET 1000 Mb/s |
| R | RESISTENTE AL FUOCO A NORMA CEI 20-36 O EN 50200 |
| E | CAVO AD ELICA |

C – FORMAZIONE CAVO

D – ULTERIORI INFORMAZIONI

## INDICATORE PUNTI CONTROLLATI

DI DO AI AO

N° INGRESSI DIGITALI
N° USCITE DIGITALI
N° USCITE ANALOGICHE
N° INGRESSI ANALOGICI

## DENOMINAZIONE OPERE INFRASTRUTTURALI

XXYY/WW/ZZ

| | |
|---|---|
| N | NICCHIA |
| BP | BY-PASS |
| PS | PIAZZOLA DI SOSTA |

NUMERAZIONE PROGRESSIVA

A,B,C TIPO NICCHIA

| | |
|---|---|
| ME | DIREZIONE MESSINA |
| RC | DIREZIONE REGGIO CALABRIA |
| SA | DIREZIONE SALERNO |

(EVENTUALE)

## NOTE GENERALI

### KEY-MAP

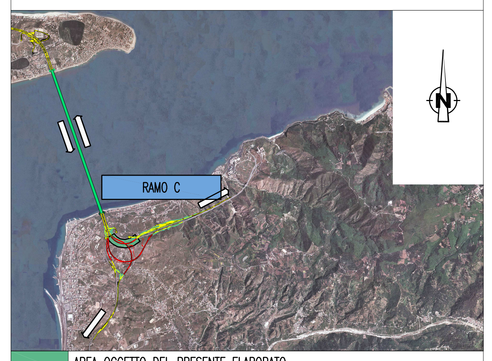


| | |
|---|---|
| | AREA OGGETTO DEL PRESENTE ELABORATO |
| | TRATTO STRADALE IN GALLERIA |
| | TRATTO STRADALE ALL'APERTO |
| | CABINA ELETTRICA MT/BT |

### ELABORATI DI RIFERIMENTO

| | |
|---|---|
| CG0700P1PDCSIC1G00000000090 | RAMO C<br>PLANIMETRIA IMPIANTI DI ILLUMINAZIONE – NORMALE-SICUREZZA-EMERGENZA – TAVOLA 2 DI 2 |

NOTE:
(1) DA PREVEDERE OGNI 600 METRI
(2) I SEGNALI I/O SARANNO DUPLICATI AI DUE PLC DI BY-PASS

Stretto di Messina
Concessionaria per la progettazione, realizzazione e gestione del collegamento stabile tra la Sicilia e il Continente
Organismo di Diritto pubblico
(Legge n° 1158 del 17 dicembre 1971, modificata dal D.Lgs. n° 114 del 24 aprile 2003)

EurolinK

# PONTE SULLO STRETTO DI MESSINA

## PROGETTO DEFINITIVO

EUROLINK S.C.p.A.
IMPREGILO S.p.A. (Mandataria)
SOCIETA' ITALIANA PER CONDOTTE D'ACQUA S.p.A. (Mandante)
COOPERATIVA MURATORI E CEMENTISTI - C.M.C. di Ravenna Soc. Coop. a.r.l. (Mandante)
SACYR S.A.U. (Mandante)
ISHIKAWAJIMA - HARIMA HEAVY INDUSTRIES CO. Ltd. (Mandante)
A.C.I. S.C.P.A. - CONSORZIO STABILE (Mandante)

| IL PROGETTISTA | IL CONTRAENTE GENERALE | STRETTO DI MESSINA | STRETTO DI MESSINA |
|---|---|---|---|
| SINA Dott. Ing. I. Barilli Ordine Ingegneri V.C.O. n° 122<br>EurolinK Dott. Ing. E. Pagani Ordine Ingegneri Milano n° 15408 | Project Manager (Ing. P.P. Marcheselli) | Direttore Generale e RUP Validazione (Ing. G. Fiammenghi) | Amministratore Delegato (Dott. P. Ciucci) |

# COLLEGAMENTI CALABRIA

CS1018_F0

INFRASTRUTTURE STRADALI – IMPIANTI TECNOLOGICI
RAMO C
GENERALE
SCHEMA ARCHITETTURA IMPIANTI
DI ILLUMINAZIONE – NORMALE – SICUREZZA – EMERGENZA – TAVOLA 2 DI 2

| CODICE | SCALA: |
|---|---|
| C G 0 7 0 0 P 1 A D C S I C 1 G 0 0 0 0 0 0 0 1 6 F0 | – |

| REV. | DATA | DESCRIZIONE | REDATTO | VERIFICATO | APPROVATO |
|---|---|---|---|---|---|
| F0 | 20/06/2011 | EMISSIONE FINALE | D. RE | G. LUPI | I. BARILLI |

NOME DEL FILE: CS1018_F0.dwg