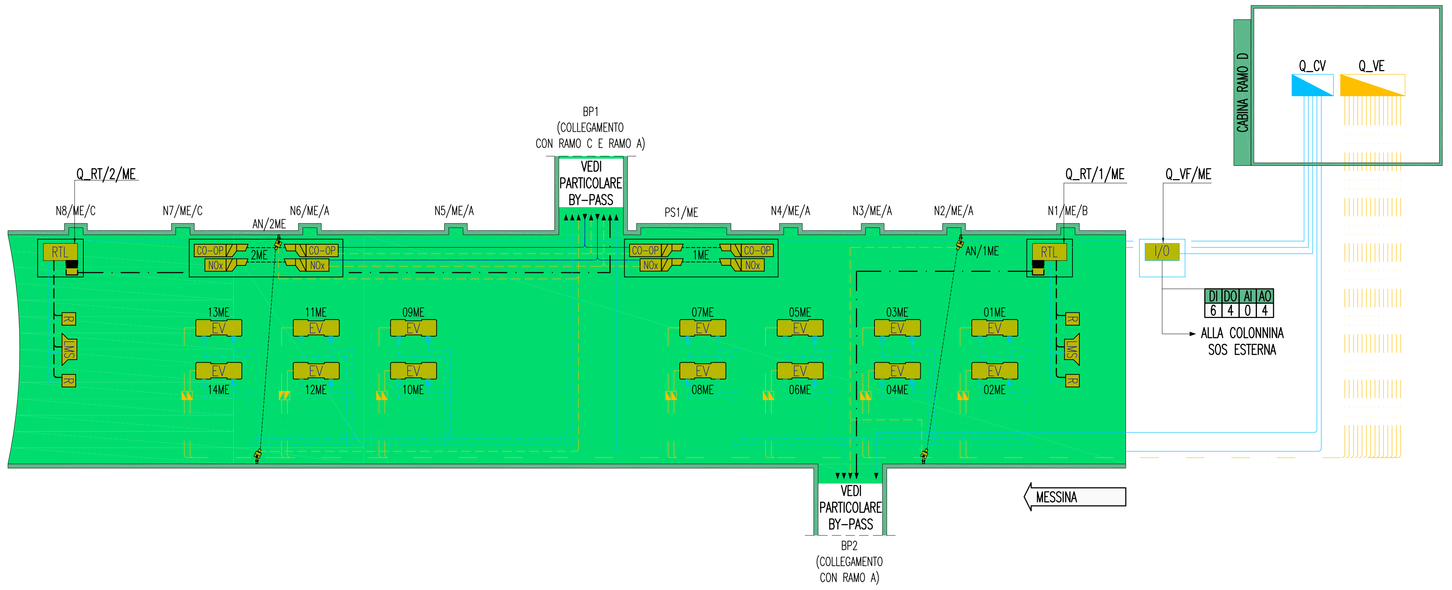

PARTICOLARE COLLEGAMENTI APPARECCHIATURE IN NICCHIA TECNICA DI BY-PASS

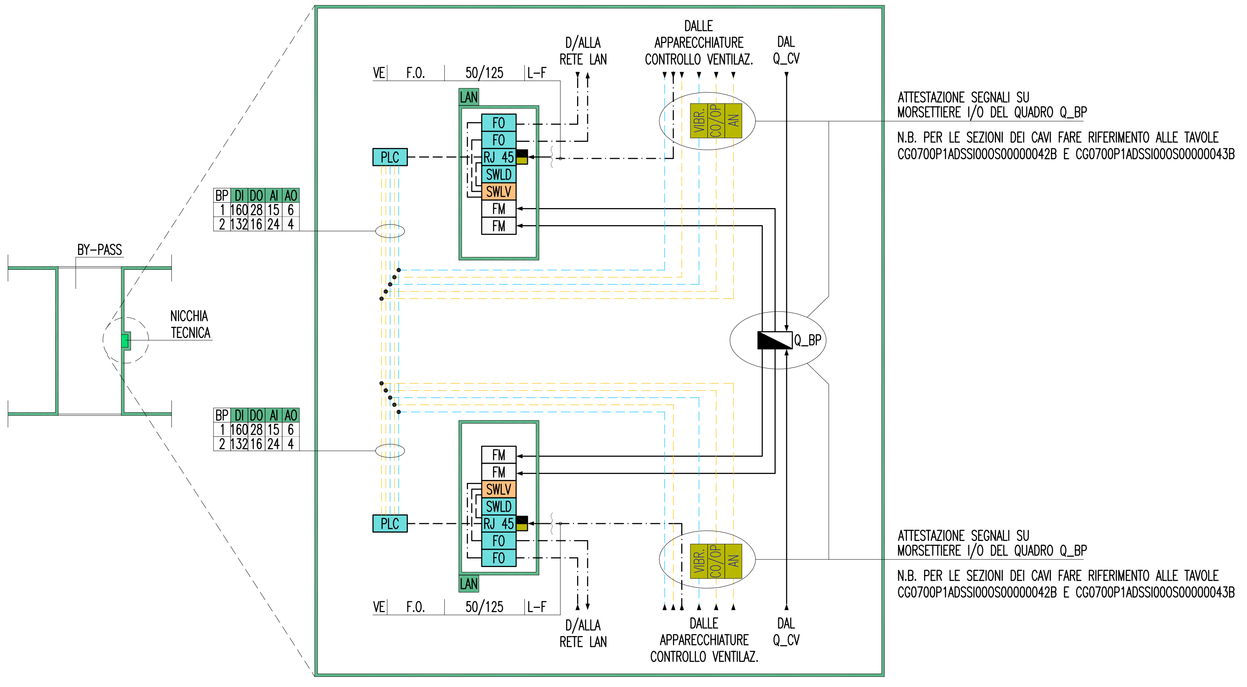

DENOMINAZIONE OPERE INFRASTRUTTURALI

XXXY/WW/ZZ

N	NICCHIA	A,B,C	TIPO NICCHIA
BP	BY-PASS		
PS	PIAZZOLA DI SOSTA		
		ME	DIREZIONE MESSINA
		RC	DIREZIONE REGGIO CALABRIA
NUMERAZIONE PROGRESSIVA		SA	DIREZIONE SALERNO (EVENTUALE)

LEGENDA COLORI

	IMPIANTO DI ILLUMINAZIONE
	IMPIANTO DI SUPERVISIONE
	IMPIANTO SOS
	IMPIANTO TVcc
	IMPIANTO RIVELAZIONE INCENDI
	IMPIANTO PANNELLI A MESSAGGIO VARIABILE
	IMPIANTO RADIO
	IMPIANTO ANTINCENDIO
	IMPIANTO DI VENTILAZIONE, CONTROLLO TRAFFICO E QUALITA' DELL'ARIA

LEGENDA RETI

	RETE MEDIA TENSIONE (MT) GENERALE
	RETE BASSA TENSIONE (BT) ORDINARIA
	RETE BASSA TENSIONE (BT) DI EMERGENZA (DA GE)
	RETE BASSA TENSIONE (BT) DI SICUREZZA (DA UPS)
	RETE SPECIALE DI COMUNICAZIONE LOCALE CON CAVO MULTICONDUTTORE
	RETE SPECIALE DI COMUNICAZIONE LOCALE CON CAVO COASSIALE
	RETE SPECIALE DI COMUNICAZIONE GENERALE IN FIBRA OTTICA (WAN)
	RETE SPECIALE DI COMUNICAZIONE LOCALE IN FIBRA OTTICA
	DERIVAZIONE ENTRO CASSETTA CON MORSETTIERA O MUFFOLA

LEGENDA QUADRI

Q_MT	QUADRO ELETTRICO MEDIA TENSIONE
Q_BT	QUADRO ELETTRICO BASSA TENSIONE (POWER CENTER)
Q_GE	QUADRO ELETTRICO GRUPPO ELETTROGENO
Q_RI	QUADRO ELETTRICO RIFASAMENTO
Q_CA	QUADRO ELETTRICO CONTINUITA' ASSOLUTA
Q_SA	QUADRO ELETTRICO SERVIZI AUSILIARI
Q_IL	QUADRO ELETTRICO ILLUMINAZIONE TUNNEL
Q_IE	QUADRO ELETTRICO ILLUMINAZIONE ESTERNA
Q_VE	QUADRO ELETTRICO VENTILAZIONE TUNNEL
Q_CV	QUADRO ELETTRICO CONTROLLO VENTILAZIONE
Q_AI	QUADRO ELETTRICO ANTINCENDIO
Q_VF	QUADRO ELETTRICO V.V.F.
Q_BP/...	QUADRO ELETTRICO DI BY-PASS/NUMERAZIONE BY-PASS
Q_RT/...	QUADRO ELETTRICO RILIEVO TRAFFICO GALLERIA/NUMERAZIONE PROGRESSIVA
Q_AR	QUADRO ELETTRICO ALIM. E RIFASAMENTO VENTILATORI GALLERIA
..../ME	QUADRO LATO O DIREZIONE MESSINA (EVENTUALE SPECIFICAZIONE)
..../RC	QUADRO LATO O DIREZIONE REGGIO CALABRIA (EVENTUALE SPECIFICAZIONE)

LEGENDA SIMBOLI

	QUADRO ELETTRICO (SIMBOLO GENERALE)
	CONVERTITORE DI SEGNALE: OTTICO-ELETTRICO
I/O	BASE REMOTA SEGNALI INPUT/OUTPUT
PLC	CONTROLLORE A LOGICA PROGRAMMABILE (PLC)
LAN	NODO/ARMADIO DI RETE LAN (SERVIZI DATI E VOCE)
WAN	NODO/ARMADIO DI RETE WAN (SERVIZI DATI, VOCE E VIDEO)
SWLD	SWITCH RETE LAN - SERVIZIO DATI
SWLV	SWITCH RETE LAN - SERVIZIO VOCE
CO/OP	UNITA' DI CONTROLLO ED ELABORAZIONE DATI VALORI CO, OP
AN	UNITA' DI CONTROLLO ED ELABORAZIONE DATI DIREZIONE E VELOCITA' DELL'ARIA
VIBR.	UNITA' DI CONTROLLO ED ELABORAZIONE DATI VIBRAZIONE VENTILATORI
RTL	UNITA' DI CONTROLLO ED ELABORAZIONE DATI SISTEMA LASER DI RILEVAZIONE DI TRAFFICO, CONTEGGIO E CLASSIFICAZIONE VEICOLI, MISURA VELOCITA' ED INTERDISTANZA
	NUMERO ELETTROVENTILATORE ELETTROVENTILATORE ASSIALE REVERSIBILE COMPLETO DI: SENSORI CONTROLLO ORIZZONTALITA' SENSORI CONTROLLO VIBRAZIONI
LMS	LMS - SENSORE LASER PER RILIEVO TRAFFICO, CONTEGGIO E CLASSIFICAZIONE DEI VEICOLI
R	R - SENSORE STEREO DOPPLER RADAR PER LA MISURA DELLA VELOCITA' ED INTERDISTANZA DEI VEICOLI PER OGNI CORSIA DI TRAFFICO
OPACIMETRO RIVELATORE OSSIDO DI CARBONIO NUMERO STRUMENTO CO-OP NOx RIVELATORE OSSIDO DI AZOTO	CO - RILEVATORE OSSIDO DI CARBONIO OP - OPACIMETRO NOx - RILEVATORE OSSIDO DI AZOTO E UNITA' DI CONTROLLO ED ELABORAZIONE DATI VALORI NOx
AN/ DIREZIONE VELOCITA' DATI/VIDEO DIREZIONE STRUMENTO	AN - ANEMOMETRO

INDICATORE CAVI ELETTRICI

A B C D

	A - IMPIANTO
MT	MEDIA TENSIONE
BT	BASSA TENSIONE
SA	SERVIZI AUSILIARI
VE	VENTILAZIONE
AI	ANTINCENDIO
IE	ILLUMINAZIONE ESTERNA
IL	ILLUMINAZIONE TUNNEL
SP	SPECIALI (GENERICO)
SV	SUPERVISIONE
TV	TVCC
SO	SOS
RI	RIVELAZIONE INCENDI
SG	SEGNALETICA
RA	RADIO
PM	PANNELLI A MESSAGGIO VARIABILE (PMV)
SE	SEMAFORICO
MA	MONITORAGGIO ATMOSFERICO
CT	CONTROLLO TRAFFICO
	B - TIPO CAVO
	C - FORMAZIONE CAVO
	D - ULTERIORI INFORMAZIONI
A	ARMATO
L	LSOH O A NORMA CEI 20-37
P	PATCH CORD
S	SCHERMATO
T	TWISTATO
F	FAST ETHERNET 100 Mb/s
G	GIGABIT ETHERNET 1000 Mb/s
R	RESISTENTE AL FUOCO A NORMA CEI 20-36 O EN 50200
E	CAVO AD ELICA

NOTE GENERALI

KEY-MAP

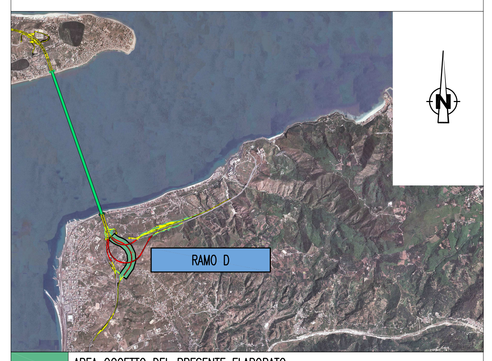

	AREA OGGETTO DEL PRESENTE ELABORATO
	TRATTO STRADALE IN GALLERIA
	TRATTO STRADALE ALL'APERTO
	CABINA ELETTRICA MT/BT

ELABORATI DI RIFERIMENTO

CG0700P1ADCSIID1G0000000013B	PLANIMETRIA DISTRIBUZIONE DI POTENZA IMPIANTI DI VENTILAZIONE, CONTROLLO ATMOSFERA E RILIEVO TRAFFICO
CG0700P1ADCSIID1G0000000016B	PLANIMETRIA IMPIANTO DI CONTROLLO VENTILAZIONE, CONTROLLO ATMOSFERA E RILIEVO TRAFFICO

QUADRO D'UNIONE

AREA INTERESSATA DAL PRESENTE ELABORATO

INDICATORE PUNTI CONTROLLATI

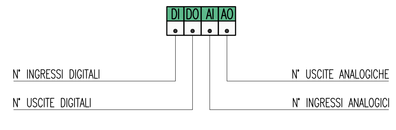

NOTE:
- ZONA EVIDENZIATA NEL FOGLIO SUCCESSIVO/PRECEDENTE

Stretto di Messina

Concessionaria per la progettazione, realizzazione e gestione del collegamento stabile tra la Sicilia e il Continente
Organismo di Diritto pubblico
(Legge n° 1158 del 17 dicembre 1971, modificata dal D.Lgs. n° 114 del 24 aprile 2003)

Eurolink

PONTE SULLO STRETTO DI MESSINA

PROGETTO DEFINITIVO

EUROLINK S.C.p.A.
IMPREGILO S.p.A. (Mandataria)
SOCIETA' ITALIANA PER CONDOTTE D'ACQUA S.p.A. (Mandante)
COOPERATIVA MURATORI E CEMENTISTI - C.M.C. di Ravenna Soc. Coop. a.r.l. (Mandante)
SACYR S.A.U. (Mandante)
ISHIKAWAJIMA - HARIMA HEAVY INDUSTRIES CO. Ltd. (Mandante)
A.C.I. S.C.P.A. - CONSORZIO STABILE (Mandante)

IL PROGETTISTA	IL CONTRAENTE GENERALE	STRETTO DI MESSINA	STRETTO DI MESSINA
SINA Dott. Ing. I. Barilli Ordine Ingegneri V.C.O. n° 122 Eurolink Dott. Ing. E. Pagani Ordine Ingegneri Milano n° 15408	Project Manager (Ing. P.P. Marcheselli)	Direttore Generale e RUP Validazione (Ing. G. Fiammenghi)	Amministratore Delegato (Dott. P. Ciucci)

COLLEGAMENTI CALABRIA

CS1074_F0

INFRASTRUTTURE STRADALI - IMPIANTI TECNOLOGICI
RAMO D
GENERALE
SCHEMA ARCHITETTURA LOCALE IMPIANTO DI VENTILAZIONE

CODICE: C G 0 7 0 0 P 1 A D C S I D 1 G 0 0 0 0 0 0 0 1 1 F0 — SCALA: -

REV.	DATA	DESCRIZIONE	REDATTO	VERIFICATO	APPROVATO
F0	20/06/2011	EMISSIONE FINALE	D. RE	G. LUPI	I. BARILLI

NOME DEL FILE: CS1074_F0.dwg