PLANIMETRIA
SCALA 1:100

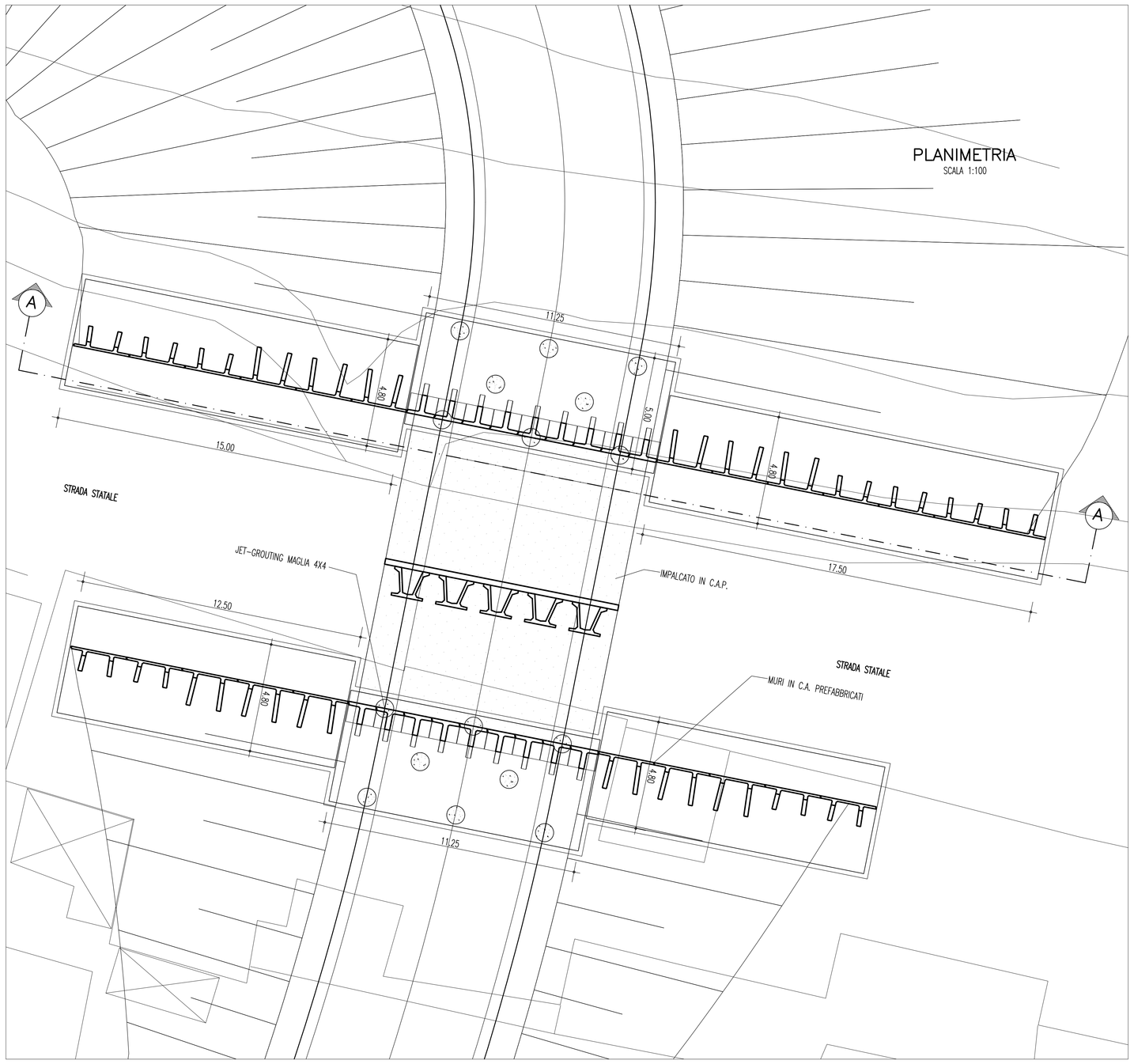

PROFILO LONGITUDINALE
SCALA 1:100

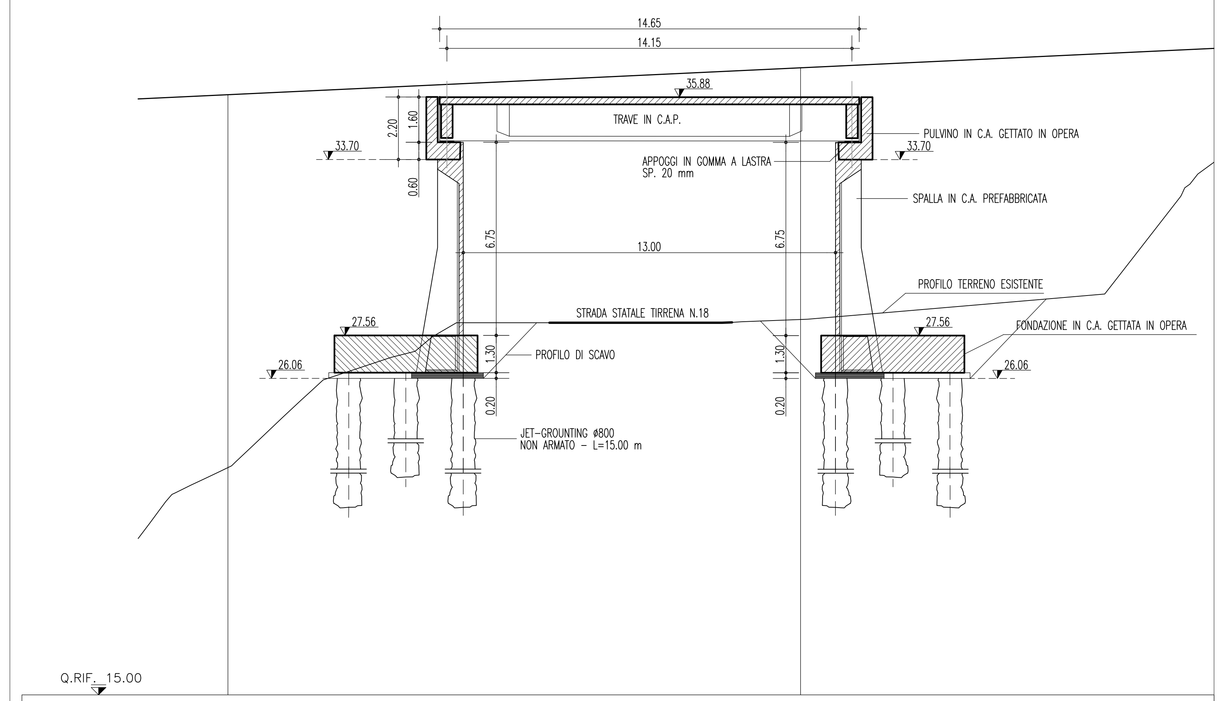

No. SEZIONI	28	29
DISTANZE PROGRESSIVE	-540.00	-560.00

SEZIONE TIPO IMPALCATO IN C.A.P.
SCALA 1:50

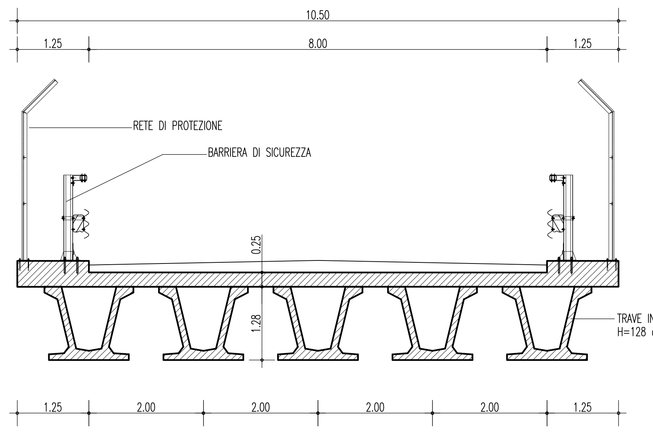

SEZIONE A–A
SCALA 1:100

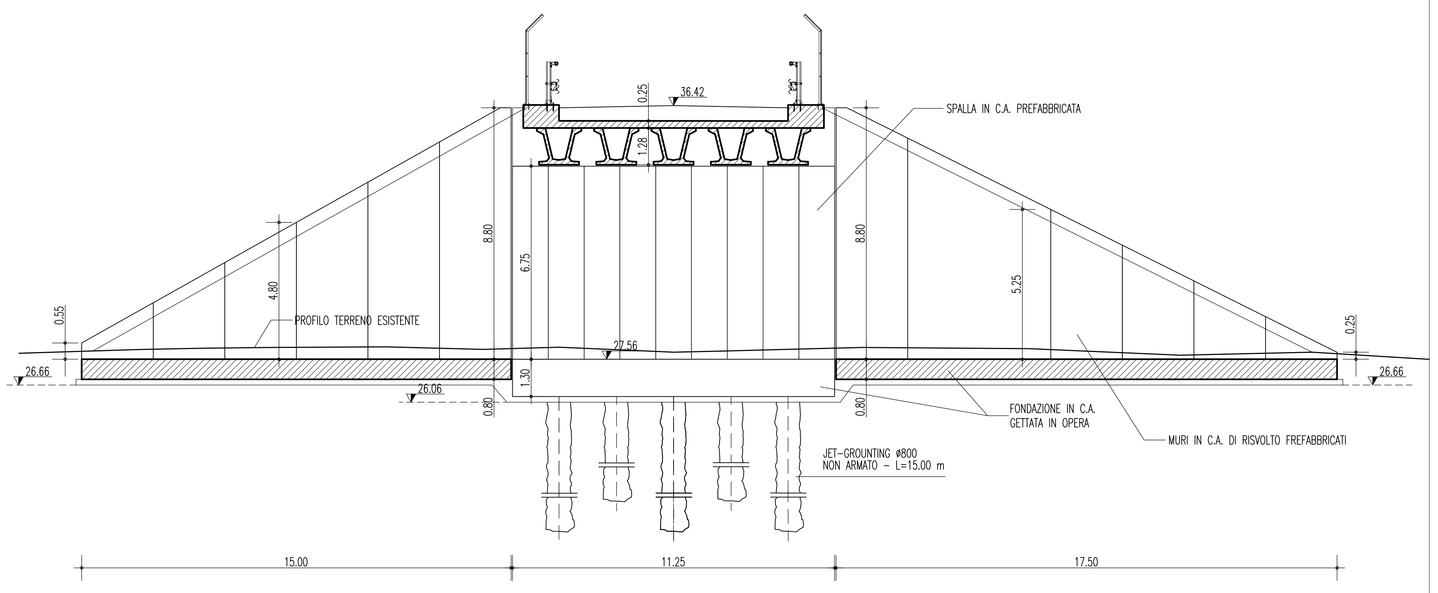

CARPENTERIA MURI DI RISVOLTO PREFABBRICATI
SCALA 1:50

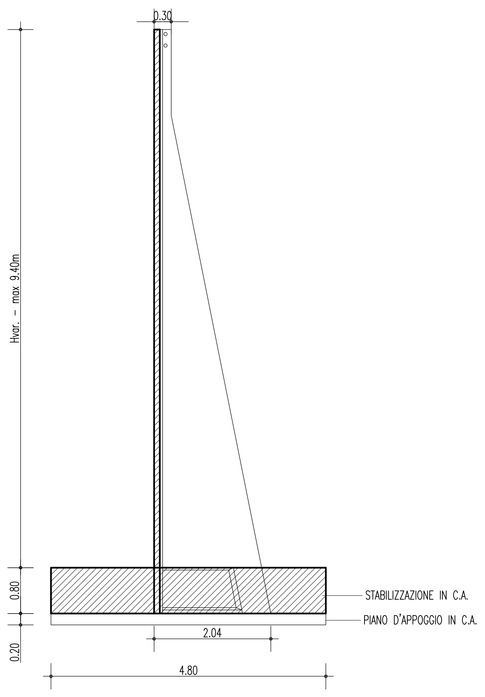

NOTE GENERALI

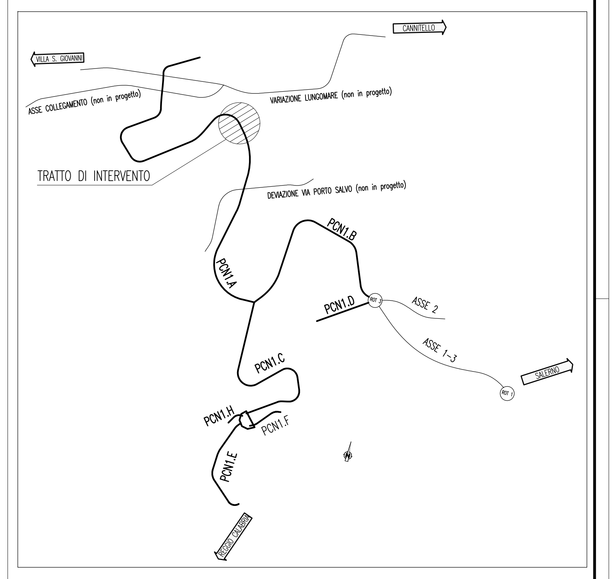

TABELLINO MATERIALI

CALCESTRUZZO MAGRO
- Classe di esposizione ambientale: X0 (UNI 11104 e UNI EN 206–1)
- Classe di resistenza: CLASSE C12/15

CONGLOMERATO CEMENTIZIO PER SOLETTA
- Classe di esposizione ambientale: XC4+XS1+XF2 (UNI 11104 e UNI EN 206–1)
- Classe di resistenza: CLASSE C32/40
- Rapporto A/C massimo: 0,50
- Classe di consistenza: S4
- Diametro massimo degli aggregati: 32 mm

CONGLOMERATO CEMENTIZIO PER TRAVI PREFABBRICATE IN C.A.P.
- Classe di esposizione ambientale: XS1+XS1 (UNI 11104 e UNI EN 206–1)
- Classe di resistenza: CLASSE C45/55
- Rapporto A/C massimo: 0,40
- Classe di consistenza: S4
- Diametro massimo degli aggregati: 20 mm

CONGLOMERATO CEMENTIZIO PER GETTI IN OPERA
- Classe di esposizione ambientale: XC2 (UNI 11104 e UNI EN 206–1)
- Classe di resistenza: CLASSE C25/30
- Rapporto A/C massimo: 0,50
- Classe di consistenza: S4
- Diametro massimo degli aggregati: 32 mm

CONGLOMERATO CEMENTIZIO ELEMENTI PREFABBRICATI
- Classe di esposizione ambientale: XS1+XF2 (UNI 11104 e UNI EN 206–1)
- Classe di resistenza: CLASSE C35/45
- Rapporto A/C massimo: 0,50
- Classe di consistenza: S4
- Diametro massimo degli aggregati: 20 mm

ACCIAIO PER CONGLOMERATO CEMENTIZIO ARMATO PRECOMPRESSO

Gli addittivi inerti da 0,6° in acciaio controllato in stabilimento che presentano le seguenti caratteristiche:
- Tensione caratteristica allo 0,1% di deformazione residua $f_{p(0,1)k}$ = 1600 N/mm²
- Tensione caratteristica allo 1% di deformazione totale $f_{p(1)k}$ = 1670 N/mm²
- Tensione caratteristica a rottura f_{tk} = 1860 N/mm²
- Resistenza di calcolo $f_{pd} = f_{p(0,1)k}/\gamma_s = 1600/1,15 = 1391,30$ N/mm²
- Deformazione caratteristica al carico massimo ε_{uk} = 3,5 %
- Area nominale A_{nom} = 139 mm²

ACCIAIO PER CONGLOMERATO CEMENTIZIO ARMATO

Per le armature metalliche si adottano tondini in acciaio del tipo B450C controllato in stabilimentio che presentano le seguenti caratteristiche:
- Tensione di snervamento caratteristic f_{yk} = 450 N/mm²
- Tensione caratteristica a rottura f_{tk} = 540 N/mm²
- Resistenza di calcolo $f_{yd} = f_{yk}/\gamma_s = 450/1,15 = 391,30$ N/mm²
- Deformazione caratteristica al carico massimo ε_{uk} = 7,5 %
- Deformazione di progetto ε_{yd} = 6,75 %

COPRIFERRO
- TRAVI PREFABBRICATE : Copriferro minimo (Cmin) = 40 mm
- FONDAZIONE : Copriferro minimo (Cmin) = 40 mm
- PREFABBRICATI : Copriferro minimo (Cmin) = 40 mm
- SOLETTA IMPALCATO : Copriferro minimo (Cmin) = 40 mm

Stretto di Messina

Concessionaria per la progettazione, realizzazione e gestione del collegamento stabile tra la Sicilia e il Continente
Organismo di Diritto pubblico
(Legge n° 1158 del 17 dicembre 1971, modificata dal D.Lgs. n° 114 del 24 aprile 2003)

EurolinK

PONTE SULLO STRETTO DI MESSINA

PROGETTO DEFINITIVO

EUROLINK S.C.p.A.
IMPREGILO S.p.A. (Mandataria)
SOCIETA' ITALIANA PER CONDOTTE D'ACQUA S.p.A. (Mandante)
COOPERATIVA MURATORI E CEMENTISTI - C.M.C. di Ravenna Soc. Coop. a.r.l. (Mandante)
SACYR S.A.U. (Mandante)
ISHIKAWAJIMA - HARIMA HEAVY INDUSTRIES CO. Ltd. (Mandante)
A.C.I. S.C.P.A. - CONSORZIO STABILE (Mandante)

IL PROGETTISTA	IL CONTRAENTE GENERALE	STRETTO DI MESSINA	STRETTO DI MESSINA
EurolinK Dott. Ing. E. Pagani Ordine Ingegneri Milano n° 15408	Project Manager (Ing. P.P. Marcheselli)	Direttore Generale e RUP Validazione (Ing. G. Fiammenghi)	Amministratore Delegato (Dott. P. Ciucci)

OPERA DI ATTRAVERSAMENTO CZ0136_F0

CANTIERI

ITINERARI

NUOVI ITINERARI – NI.31.

P–CN1 – SOVRAPPASSO E RISVOLTI ALLA PK 0+554.38 – PCN1.A – CARPENTERIE

| CODICE | | |