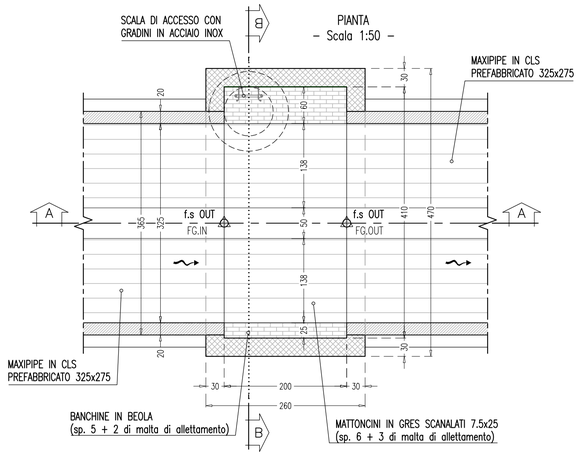

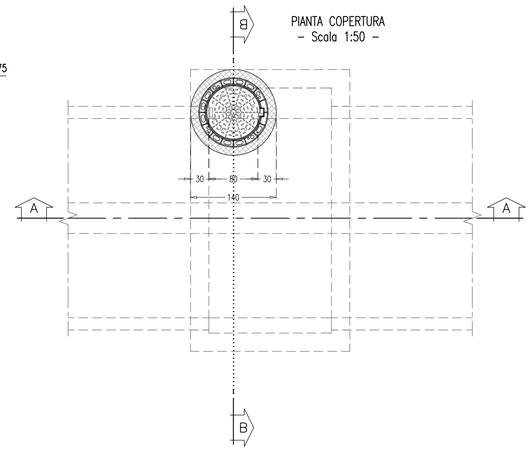

PARTICOLARE CHIUSINO ø80cm
– Scala 1:20 –

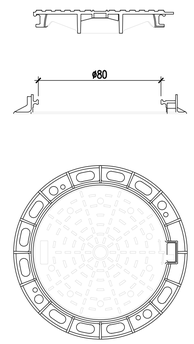

CHIUSINO IN GHISA SFEROIDALE
CON DOPPIA INCERNIERATURA
classe DN400
>130kg

TABELLA MATERIALI

- CALCESTRUZZO MAGRO:
Classe di resistenza (UNI EN 206-1:2001): = C12/15

- CALCESTRUZZO PER GETTI IN OPERA
Classe di resistenza (UNI EN 206-1:2001): = C28/35
Classe di esposizione (UNI EN 206-1:2001) = XA1
Classe di consistenza (UNI EN 206-1:2001) = S4
Diametro massimo inerti : = 20 mm
Additivo: prodotto impermeabilizzante a base di cristalli a penetrazione capillare profonda (DPC), tipo Supershield ADMIX 100 o similare. Dosaggio 1% del peso di cemento (3.2 kg/m³)

- ACCIAIO PER C.A. =B450C
- ACCIAIO PER CARPENTERIA METALLICA =S275J0
- COPRIFERRO = 4 cm

- CHIUSINI IN GHISA SFEROIDALE classe D400
Ø800 peso min. 131 Kg

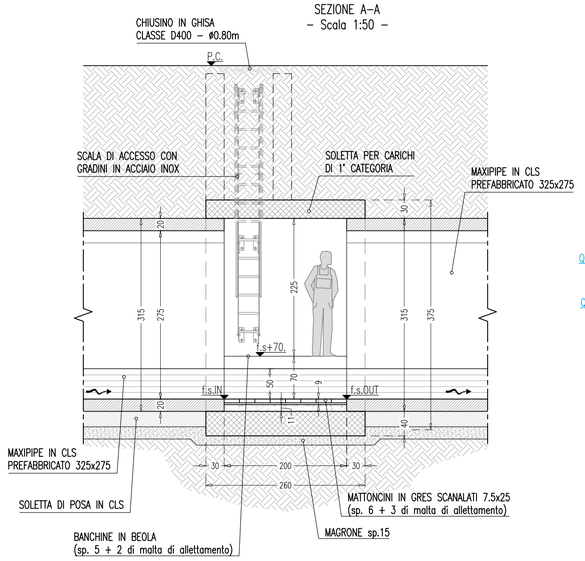

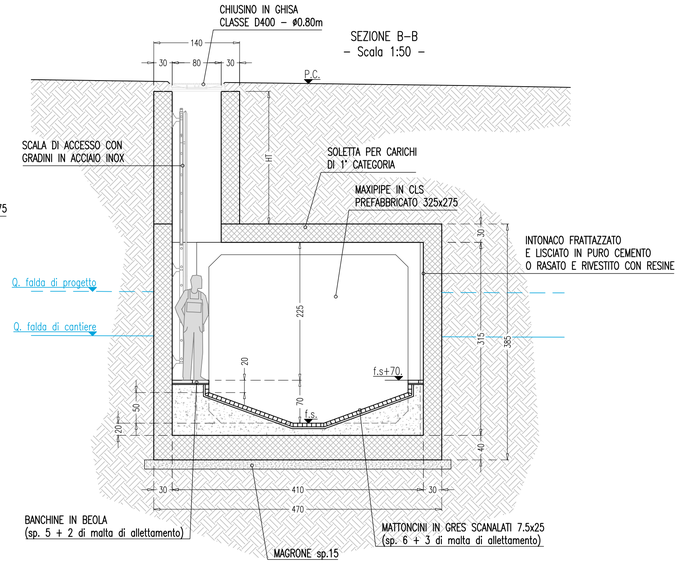

TABELLA

POZZETTO	f.s. IN	f.s. OUT	P.C.	HT	FG.IN	FG.OUT
P02	111.06	111.06	116.62	208	FG.2	FG.3
P03	110.99	110.99	116.50	203	FG.4	FG.5
P04	110.92	110.92	116.60	220	FG.6	FG.7
P05	110.86	110.86	115.80	146	FG.8	FG.9
P08	110.67	110.67	115.47	132	FG.14	FG.15
P09	110.61	110.61	115.60	151	FG.16	FG.17
P10	110.55	110.55	115.29	126	FG.18	FG.19
P11	110.05	110.05	114.84	131	FG.20	FG.21
P14	110.35	110.35	115.27	144	FG.26	FG.27

Project Number 117110

Città metropolitana di Milano

WESTFIELD MILAN S.p.a.
C.so Giacomo Matteotti, 10
20121 Milano

ACCORDO DI PROGRAMMA
(APPROVATO CON D.P.G.R. DEL 22.05.2009 N.5095)
PRIMO ATTO INTEGRATIVO
(APPROVATO CON D.P.G.R. DEL 29.03.2010 N.3148)

POTENZIAMENTO DELLA S.P. N.103 "ANTICA DI CASSANO" 1° LOTTO - 2° STRALCIO TRATTA B

PROGETTO ESECUTIVO

TITOLO elaborato :
PROGRAMMA RISOLUZIONE INTERFERENZE FOGNARIE CAP - HOLDING
INTERFERENZA 45 - MAXIPIPE
Carpenteria manufatto P02 - P03 - P04 - P05 - P08 - P09 - P10 - P11 - P14

Cod. Elaborato: N.05.11

CODICE WM : WM-ERR-TB-00-M2-C-95258

Scala: 1:50

Redatto	Controllato	Approvato
	BRASI	ERBA

Data: **Maggio 2015**

Revisioni	Redatto	Controllato	Approvato	DATA:
A		BRASI	ERBA	REV. INT. CAP - LUG. 2018
B				
C				
D				

Progettazione :
Alpina spa
Via Ripamonti 2 - 20136 Milano
P.I. 10241540151

errevia s.r.l. RICERCA VIABILITA' AMBIENTE
Centro operativo: 20090 Trezzano S/N (MI), via Crisoloforo Colombo n.23
Tel. 02-48400557 - Fax 02-48400429 - e-mail: info@errevia.com
C.F. 01555460184 - P.IVA 12806130154

Il Direttore Tecnico
Dott.Ing. Alberto NINA

Visto
WESTFIELD MILAN S.p.a.
C.so Giacomo Matteotti, 10
20121 Milano
.....

Visto
.....