Manufatti P02–P03–P04–P05–P08–P09–P10–P11–P14

PIANTA FONDAZIONI
– Scala 1:50 –

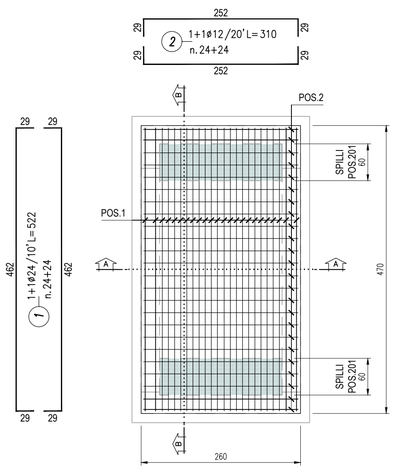

PIANTA
– Scala 1:50 –

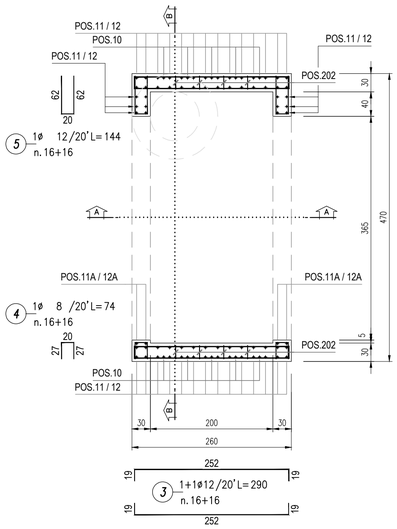

PIANTA COPERTURA
– Scala 1:50 –

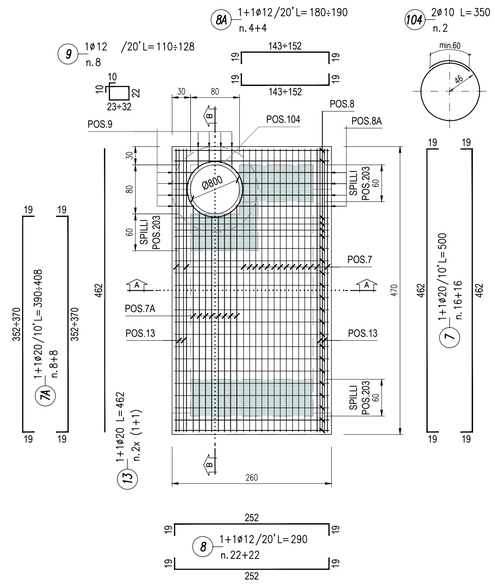

PIANTA TORRINO
– Scala 1:50 –

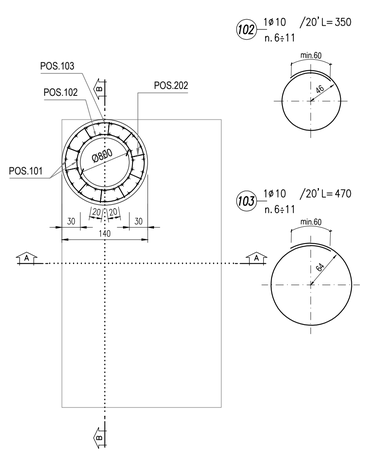

MANUFATTI P02-P03-P04-P05-P08-P09-P10-P11-P14 TABELLA FERRI						
POS.	N.	DIAM.	LUNG.(cm)	P.U.	LUNG.TOT.(cm)	PESO(Kg)
1	48	24	522	3.551	25056	890
2	48	12	310	0.888	14880	132
3	32	12	290	0.888	9280	82
4	32	8	74	0.395	2368	9
5	32	12	144	0.888	4608	41
7	32	20	500	2.466	16000	395
7A	16	20	399	2.466	6384	157
8	44	12	290	0.888	12760	113
8A	8	12	185	0.888	1480	13
9	8	12	119	0.888	952	8
10	10	20	275	2.466	2750	68
11	68	20	170	2.466	11560	285
11A	4	12	170	0.888	680	6
12	68	20	360	2.466	24480	604
12A	4	12	360	0.888	1440	13
13	4	20	462	2.466	1848	46
101	38	12	233	0.888	8854	79
102	9	10	350	0.617	2975	18
103	9	10	470	0.617	3995	25
104	2	10	350	0.617	700	4
201	60	12	62	0.888	3720	33
202	195	10	42	0.617	8190	50
203	66	10	42	0.617	2772	17
					TOT.unitario KG.	3089
					TOT.KG.	27800

TABELLA MATERIALI

- CALCESTRUZZO MAGRO:
Classe di resistenza (UNI EN 206-1:2001): = C12/15

- CALCESTRUZZO PER GETTI IN OPERA
Classe di resistenza (UNI EN 206-1:2001): = C28/35
Classe di esposizione (UNI EN 206-1:2001) = XA1
Classe di consistenza (UNI EN 206-1:2001) = S4
Diametro massimo inerti : = 20 mm
Additivo: prodotto impermeabilizzante a base di cristalli a penetrazione capillare profonda (DPC), tipo Supershield ADMIX 100 o similare. Dosaggio 1% del peso di cemento (3.2 kg/m³)

- ACCIAIO PER C.A. =B450C
- ACCIAIO PER CARPENTERIA METALLICA =S275J0
- COPRIFERRO = 4 cm

- CHIUSINI IN GHISA SFEROIDALE classe D400
Ø800 peso min. 131 Kg

DETTAGLIO SPILLI
SOLETTA DI COPERTURA
1:20

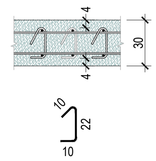

203 1ø10 /20'x20'L=42
n.66

DETTAGLIO SPILLI
PIEDRITTI e TORRINO
1:20

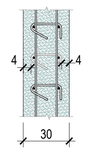

202 1ø10 / #20'x20'/ #40'x40'/ #20'x40'
L= 42
n.150 piedritti + 30÷60 torrini

DETTAGLIO SPILLI
SOLETTA DI FONDAZIONE
1:20

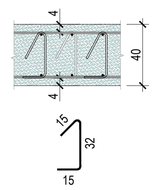

201 1ø12 /20'x20'L=62
n.60

SEZ. A–A
– Scala 1:50 –

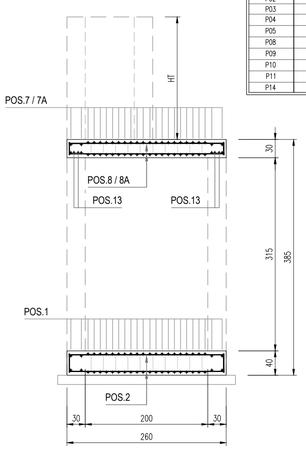

TABELLA	
POZZETTO	HT
P02	208
P03	203
P04	220
P05	146
P08	132
P09	151
P10	126
P11	131
P14	144

SEZ. B–B
– Scala 1:50 –

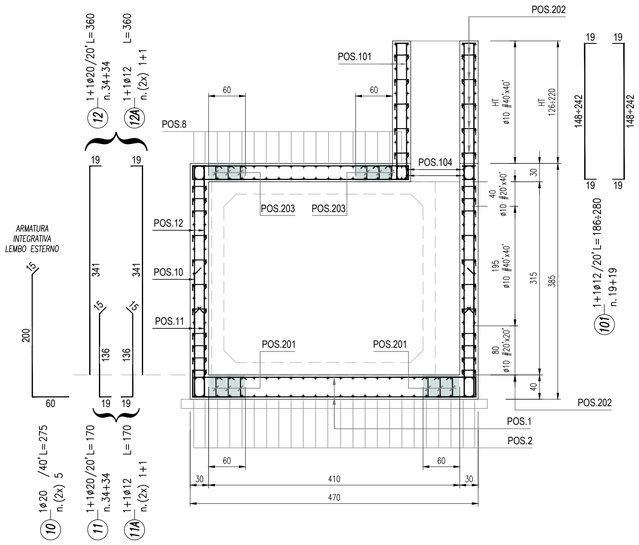

Project Number 117110

Città metropolitana di Milano

WESTFIELD MILAN S.p.a.
C.so Giacomo Matteotti, 10
20121 Milano

ACCORDO DI PROGRAMMA
(APPROVATO CON D.P.G.R. DEL 22.05.2009 N.5095)
PRIMO ATTO INTEGRATIVO
(APPROVATO CON D.P.G.R. DEL 29.03.2010 N.3148)

POTENZIAMENTO DELLA S.P. N.103
"ANTICA DI CASSANO"
1° LOTTO - 2° STRALCIO
TRATTA B

PROGETTO ESECUTIVO

TITOLO elaborato :
PROGRAMMA RISOLUZIONE INTERFERENZE FOGNARIE CAP - HOLDING
INTERFERENZA 45 - MAXIPIPE
Armatura manufatto P02 - P03 - P04 - P05 - P08 - P09 - P10 - P11 - P14

Cod. Elaborato: N.05.18

CODICE WM : WM-ERR-TB-00-M2-C-95258

Scala: 1:50

	Redatto	Controllato	Approvato
		BRASI	ERBA

Data: **Maggio 2015**

Revisioni	Redatto	Controllato	Approvato	DATA:
A		BRASI	ERBA	REV. INT. CAP - LUG. 2018
B				
C				
D				

Progettazione :
Alpina spa
Via Ripamonti 2 - 20136 Milano
P.I. 10241540151

errevia s.r.l.
Centro operativo: 20090 Trezzano S/N (MI), via Cristoforo Colombo n.23
Tel. 02-48400557 - Fax 02-48400429 - e-mail: info@errevia.com;
C.F. 01555460184 - P.IVA 12806130154

Il Direttore Tecnico
Dott.Ing. Alberto RINALDI

Visto
WESTFIELD MILAN S.p.a.
C.so Giacomo Matteotti, 10
20121 Milano

Visto