SEZIONE 101
PROGRESSIVA 1500.00

A RILEVATO m² 9.01
B STERRO m² 12.55

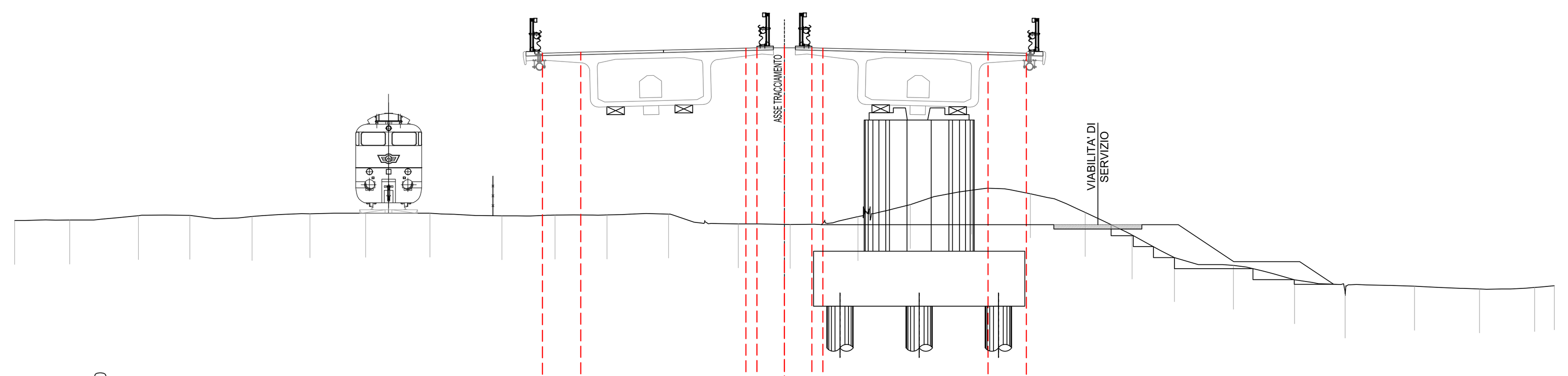

PROGRESSIVE TERRENO	-35.00, -32.49, -29.37, -27.03, -24.20, -21.57, -19.04, -16.12, -12.84, -10.43, -8.07, -5.26, -2.10, 0.26, 3.34, 5.72, 8.51, 11.18, 13.67, 15.80, 17.73, 20.41, 23.19, 25.49, 28.65, 31.60, 34.11, 35.00
PARZIALI TERRENO	2.51, 3.12, 2.34, 2.83, 2.63, 2.53, 2.92, 3.28, 2.41, 2.36, 2.81, 3.16, 2.36, 3.08, 2.38, 2.79, 2.67, 2.49, 2.13, 1.93, 2.68, 2.78, 2.30, 3.16, 2.95, 2.51, 0.89
QUOTE TERRENO	3.08, 3.10, 3.30, 3.31, 3.26, 3.38, 3.40, 3.41, 3.29, 3.32, 3.33, 3.37, 2.92, 2.89, 3.25, 3.80, 4.45, 4.29, 3.44, 2.42, 1.39, 1.04, 0.38, -0.27, 0.09, -0.03, 0.03, 0.11
PROGRESSIVE PROGETTO	-11.00, -9.26, -1.75, -1.25, 0.00, 0.00, 1.25, 1.75, 9.26, 11.00
PARZIALI PROGETTO	1.74, 7.51, 0.50, 2.50, 0.50, 7.51, 1.74
QUOTE PROGETTO	10.68, 10.72, 10.91, 10.92, 11.02, 10.92, 10.92, 10.91, 10.72, 10.68

SEZIONE 102
PROGRESSIVA 1515.00

A RILEVATO m² 22.87
B STERRO m² 1.39

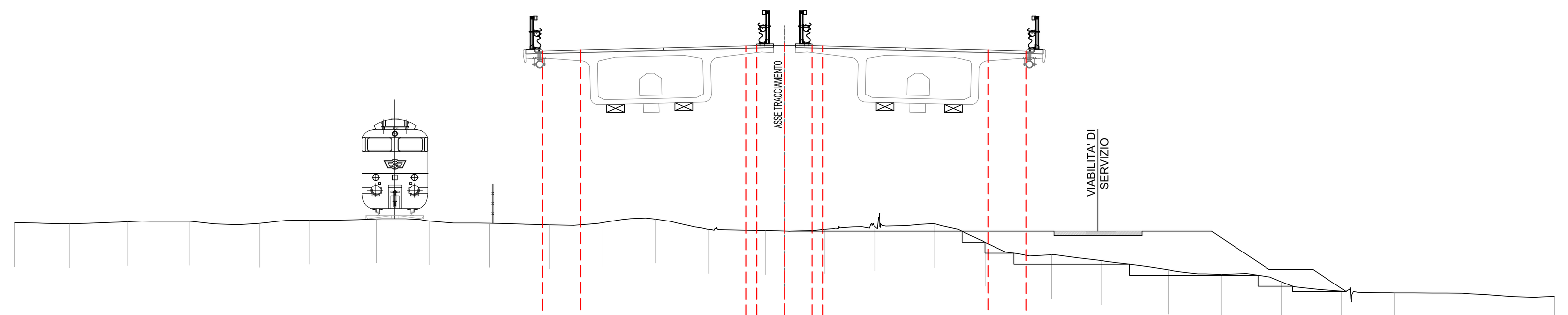

PROGRESSIVE TERRENO	-35.00, -32.48, -29.88, -27.03, -23.88, -21.57, -18.54, -16.12, -13.40, -10.66, -8.26, -5.88, -3.47, -0.84, 1.81, 4.12, 6.79, 9.12, 12.12, 14.43, 17.46, 19.88, 22.60, 25.34, 27.75, 30.13, 32.89, 35.00
PARZIALI TERRENO	2.52, 2.60, 2.85, 3.15, 2.31, 3.03, 2.42, 2.72, 2.74, 2.40, 2.38, 2.41, 2.63, 2.65, 2.31, 2.67, 2.33, 3.00, 2.31, 3.03, 2.42, 2.72, 2.74, 2.41, 2.38, 2.76, 2.11
QUOTE TERRENO	3.25, 3.19, 3.29, 3.31, 3.22, 3.36, 3.42, 3.32, 3.22, 3.14, 3.25, 3.41, 2.94, 2.89, 2.94, 3.06, 3.20, 2.36, 1.79, 1.52, 1.10, 0.89, 0.55, 0.13, 0.06, 0.05, -0.10, -0.11
PROGRESSIVE PROGETTO	-11.00, -9.26, -1.75, -1.25, 0.00, 0.00, 1.25, 1.75, 9.26, 11.00
PARZIALI PROGETTO	1.74, 7.51, 0.50, 2.50, 0.50, 7.51, 1.74
QUOTE PROGETTO	11.05, 11.09, 11.28, 11.29, 11.39, 11.29, 11.29, 11.28, 11.09, 11.05

SEZIONE 103
PROGRESSIVA 1530.00

A RILEVATO m² 13.82
B STERRO m² 7.04

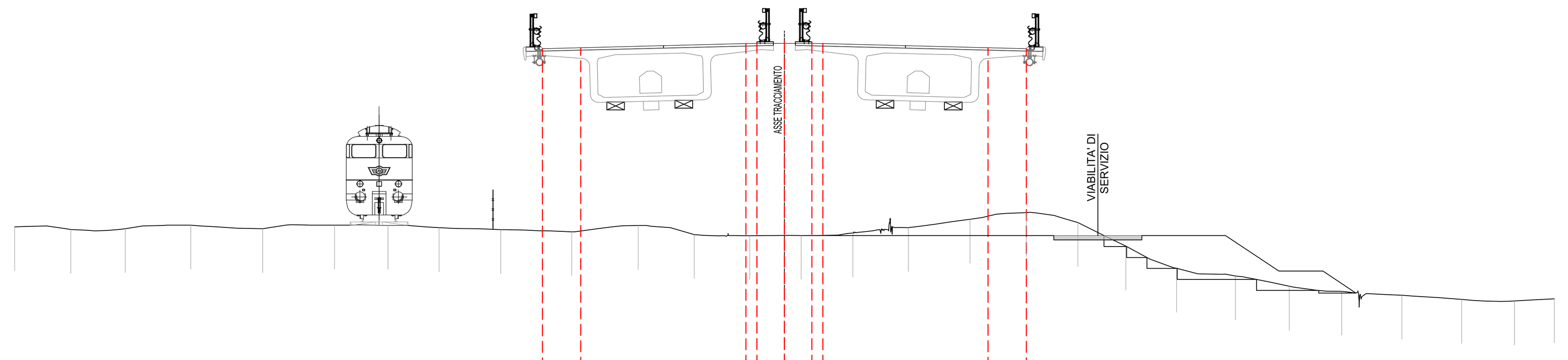

PROGRESSIVE TERRENO	-35.00, -32.44, -29.97, -26.99, -23.72, -20.45, -18.02, -15.70, -12.90, -9.67, -6.65, -4.10, -1.57, 0.76, 3.11, 5.63, 8.43, 11.00, 13.34, 15.52, 17.83, 20.50, 22.95, 25.34, 28.07, 30.79, 33.19, 35.00
PARZIALI TERRENO	2.56, 2.47, 2.98, 3.27, 3.27, 2.43, 2.32, 2.80, 3.23, 3.02, 2.55, 2.53, 2.33, 2.35, 2.52, 2.80, 2.57, 2.34, 2.18, 2.31, 2.67, 2.45, 2.39, 2.73, 2.72, 2.40, 1.81
QUOTE TERRENO	3.29, 3.17, 3.20, 3.36, 3.20, 3.36, 3.35, 3.25, 3.16, 3.06, 3.34, 2.93, 2.88, 2.89, 3.01, 3.25, 3.63, 3.94, 3.48, 2.41, 1.40, 1.05, 0.58, 0.35, 0.17, -0.02, -0.09, 0.01
PROGRESSIVE PROGETTO	-11.00, -9.26, -1.75, -1.25, 0.00, 0.00, 1.25, 1.75, 9.26, 11.00
PARZIALI PROGETTO	1.74, 7.51, 0.50, 2.50, 0.50, 7.51, 1.74
QUOTE PROGETTO	11.40, 11.44, 11.63, 11.64, 11.74, 11.64, 11.64, 11.63, 11.44, 11.40

SEZIONE 104
PROGRESSIVA 1545.00

A RILEVATO m² 12.75
B STERRO m² 12.20

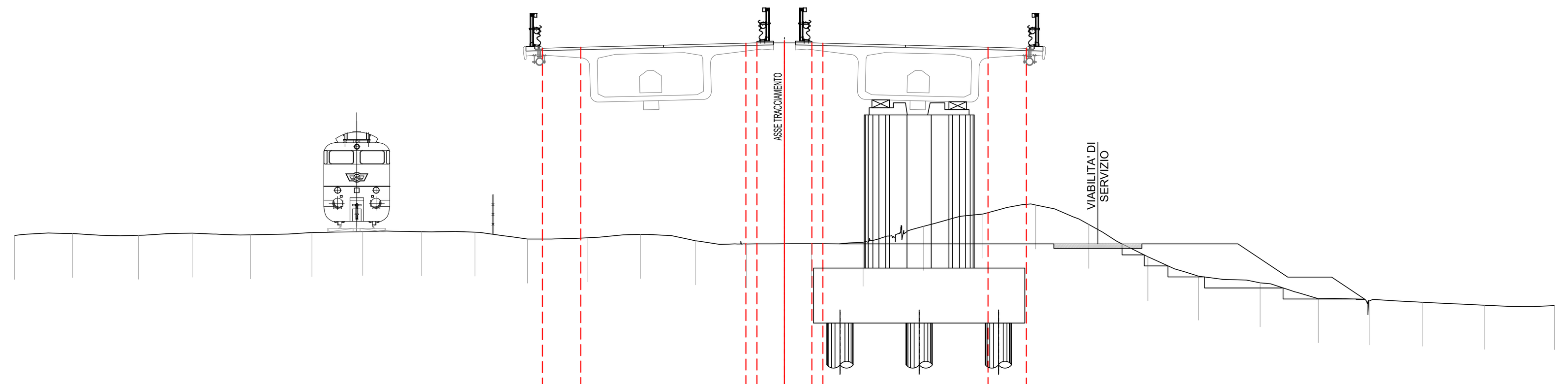

PROGRESSIVE TERRENO	-35.00, -32.38, -29.37, -26.93, -24.27, -21.48, -19.17, -16.50, -14.07, -11.68, -8.97, -6.54, -4.05, -1.73, 1.23, 3.57, 6.33, 9.02, 11.42, 13.83, 16.52, 18.83, 21.62, 24.27, 26.58, 29.00, 31.82, 35.00
PARZIALI TERRENO	2.62, 3.01, 2.44, 2.66, 2.79, 2.31, 2.67, 2.43, 2.39, 2.71, 2.43, 2.49, 2.32, 2.96, 2.34, 2.76, 2.69, 2.40, 2.41, 2.69, 2.31, 2.79, 2.65, 2.31, 2.42, 2.82, 3.18
QUOTE TERRENO	3.21, 3.30, 3.22, 3.32, 3.24, 3.34, 3.39, 3.38, 3.36, 3.05, 3.10, 3.26, 2.97, 2.83, 2.84, 2.90, 3.63, 4.18, 4.60, 3.72, 2.25, 1.37, 1.06, 0.34, 0.24, 0.18, 0.04, 0.03
PROGRESSIVE PROGETTO	-11.00, -9.26, -1.75, -1.25, 0.00, 0.00, 1.25, 1.75, 9.26, 11.00
PARZIALI PROGETTO	1.74, 7.51, 0.50, 2.50, 0.50, 7.51, 1.74
QUOTE PROGETTO	11.72, 11.76, 11.95, 11.96, 12.06, 11.96, 11.96, 11.95, 11.76, 11.72

SEZIONE 105
PROGRESSIVA 1560.00

A RILEVATO m² 9.36
B STERRO m² 14.27

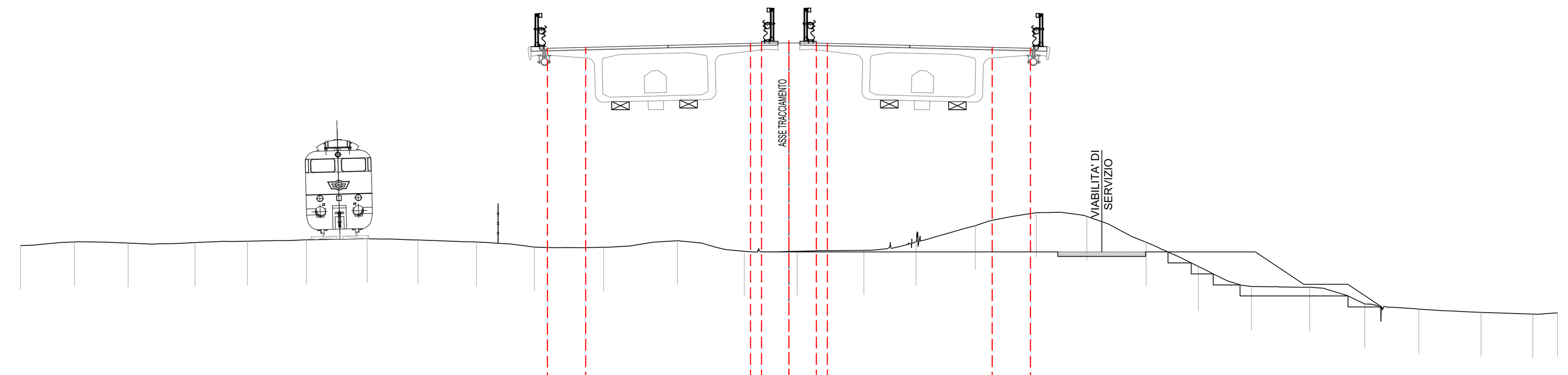

PROGRESSIVE TERRENO	-35.00, -32.54, -30.10, -27.05, -24.66, -21.98, -19.21, -16.90, -14.23, -11.59, -8.44, -5.08, -2.03, 0.38, 3.41, 5.80, 8.49, 11.27, 13.57, 16.27, 18.65, 21.06, 23.72, 26.22, 28.69, 31.52, 33.88, 35.00
PARZIALI TERRENO	2.46, 2.44, 3.05, 2.39, 2.68, 2.77, 2.31, 2.67, 2.64, 3.15, 3.36, 3.05, 2.41, 3.03, 2.39, 2.69, 2.78, 2.30, 2.70, 2.38, 2.41, 2.66, 2.50, 2.47, 2.83, 2.36, 1.12
QUOTE TERRENO	3.04, 3.20, 3.15, 3.18, 3.24, 3.30, 3.35, 3.29, 3.20, 2.97, 2.96, 3.26, 2.78, 2.78, 2.82, 3.22, 3.95, 4.53, 4.37, 3.19, 2.09, 1.18, 1.14, 0.38, 0.15, 0.00, -0.08, -0.02
PROGRESSIVE PROGETTO	-11.00, -9.26, -1.75, -1.25, 0.00, 0.00, 1.25, 1.75, 9.26, 11.00
PARZIALI PROGETTO	1.74, 7.51, 0.50, 2.50, 0.50, 7.51, 1.74
QUOTE PROGETTO	12.01, 12.05, 12.24, 12.25, 12.35, 12.25, 12.25, 12.24, 12.05, 12.01

SEZIONE 106
PROGRESSIVA 1575.00

A RILEVATO m² 7.43
B STERRO m² 16.00

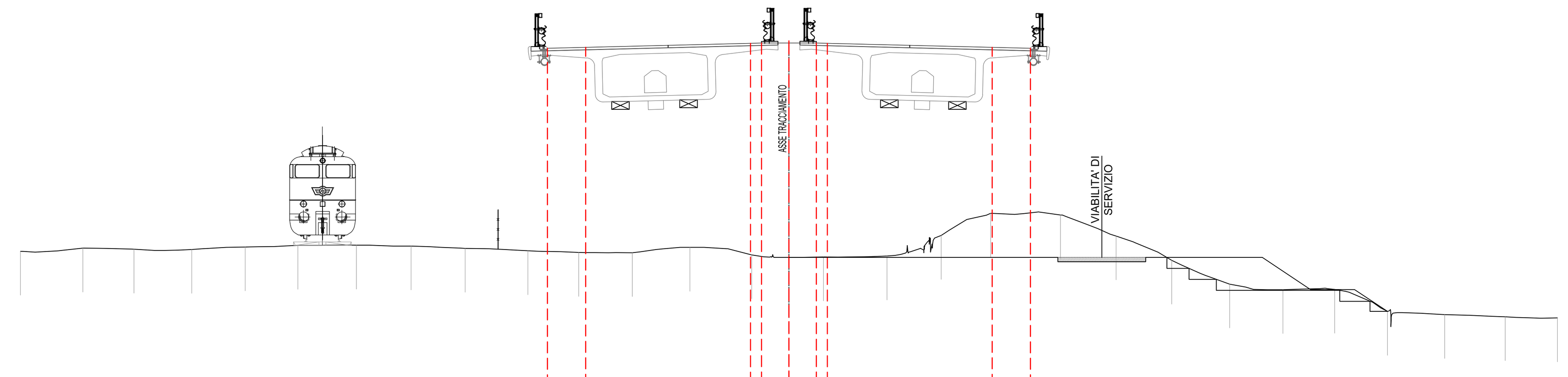

PROGRESSIVE TERRENO	-35.00, -32.16, -29.83, -27.20, -24.77, -22.37, -19.70, -17.21, -14.75, -11.89, -9.57, -7.13, -4.51, -1.69, 1.57, 4.47, 6.93, 9.19, 12.37, 14.90, 17.43, 20.07, 22.50, 24.85, 27.26, 29.86, 32.62, 35.00
PARZIALI TERRENO	2.84, 2.33, 2.63, 2.43, 2.40, 2.67, 2.49, 2.46, 2.86, 2.32, 2.44, 2.62, 2.82, 3.26, 2.90, 2.46, 2.26, 3.18, 2.53, 2.53, 2.64, 2.43, 2.35, 2.41, 2.60, 2.76, 2.38
QUOTE TERRENO	3.02, 3.16, 3.11, 3.10, 3.22, 3.29, 3.30, 3.26, 3.15, 3.04, 2.97, 2.95, 3.20, 2.86, 2.76, 2.81, 3.74, 4.75, 4.68, 3.72, 2.61, 1.52, 1.27, 1.28, 0.28, 0.13, 0.03, -0.02
PROGRESSIVE PROGETTO	-11.00, -9.26, -1.75, -1.25, 0.00, 0.00, 1.25, 1.75, 9.26, 11.00
PARZIALI PROGETTO	1.74, 7.51, 0.50, 2.50, 0.50, 7.51, 1.74
QUOTE PROGETTO	12.28, 12.32, 12.51, 12.52, 12.62, 12.52, 12.52, 12.51, 12.32, 12.28

SEZIONE 107
PROGRESSIVA 1590.00

A RILEVATO m² 7.62
B STERRO m² 16.93

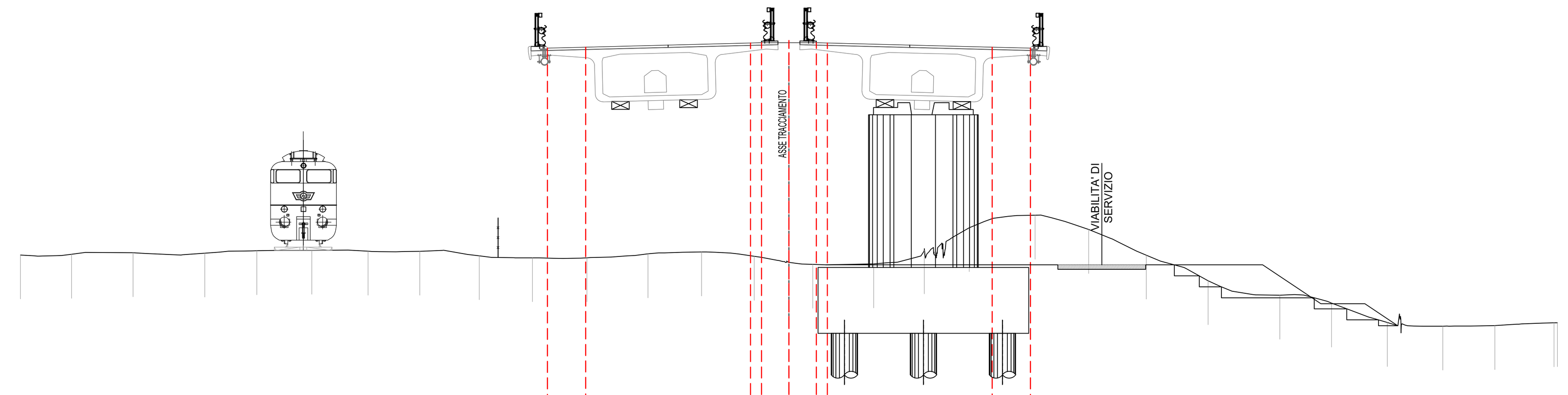

PROGRESSIVE TERRENO	-35.00, -32.67, -29.87, -26.61, -24.23, -21.73, -19.17, -16.81, -14.11, -11.68, -9.20, -6.42, -3.98, -1.58, 1.09, 3.86, 6.17, 8.21, 11.21, 13.65, 16.28, 19.09, 22.36, 24.72, 27.26, 29.78, 32.15, 34.85, 35.00
PARZIALI TERRENO	2.33, 2.80, 3.26, 2.38, 2.50, 2.56, 2.36, 2.70, 2.43, 2.48, 2.78, 2.44, 2.40, 2.67, 2.77, 2.31, 2.04, 3.00, 2.44, 2.63, 2.81, 3.27, 2.36, 2.54, 2.52, 2.37, 2.70, 0.15
QUOTE TERRENO	3.10, 3.14, 3.20, 3.19, 3.30, 3.32, 3.27, 3.27, 3.07, 2.98, 2.98, 3.15, 3.24, 3.04, 2.68, 2.70, 3.33, 4.34, 4.91, 4.26, 3.10, 1.93, 1.27, 0.91, 0.03, -0.13, -0.11, 0.02, 0.02
PROGRESSIVE PROGETTO	-11.00, -9.26, -1.75, -1.25, 0.00, 0.00, 1.25, 1.75, 9.26, 11.00
PARZIALI PROGETTO	1.74, 7.51, 0.50, 2.50, 0.50, 7.51, 1.74
QUOTE PROGETTO	12.52, 12.56, 12.75, 12.76, 12.86, 12.76, 12.76, 12.75, 12.56, 12.52

SEZIONE 108
PROGRESSIVA 1605.00

A RILEVATO m² 6.34
B STERRO m² 14.93

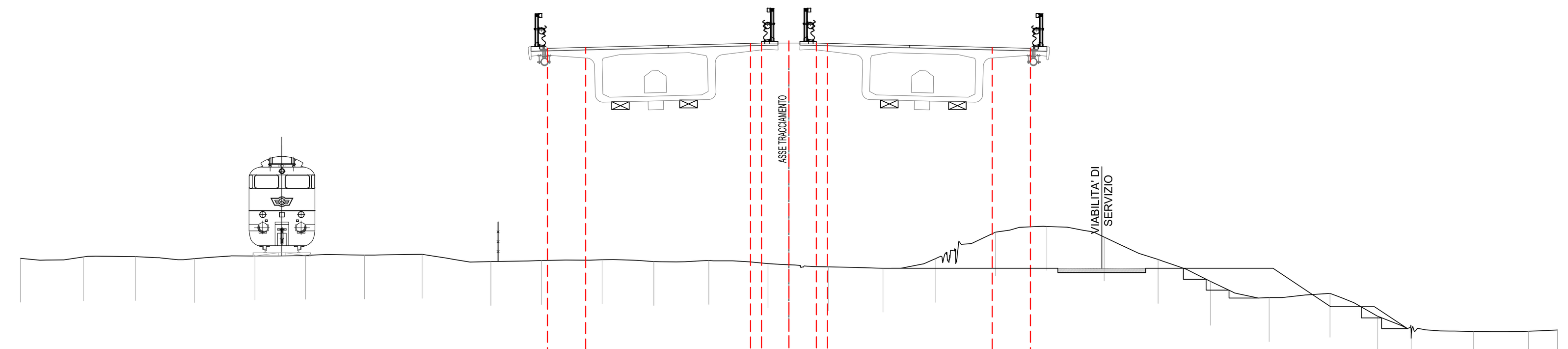

PROGRESSIVE TERRENO	-35.00, -32.14, -29.76, -27.08, -24.32, -22.01, -19.32, -16.71, -13.57, -11.26, -8.51, -6.15, -3.65, -0.95, 1.79, 4.28, 6.69, 9.41, 11.75, 14.36, 16.81, 19.20, 21.87, 24.64, 26.82, 28.34, 31.17, 33.69, 35.00
PARZIALI TERRENO	2.86, 2.38, 2.68, 2.76, 2.31, 2.69, 2.61, 3.14, 2.31, 2.75, 2.36, 2.50, 2.70, 2.74, 2.49, 2.41, 2.72, 2.34, 2.61, 2.45, 2.39, 2.67, 2.77, 2.18, 1.52, 2.83, 2.52, 1.31
QUOTE TERRENO	3.19, 3.25, 3.26, 3.17, 3.29, 3.32, 3.34, 3.37, 3.04, 3.08, 3.12, 3.04, 3.09, 2.94, 2.79, 2.73, 3.18, 4.38, 4.63, 4.15, 3.13, 2.13, 1.40, 1.59, 0.55, -0.46, -0.15, -0.13, -0.07
PROGRESSIVE PROGETTO	-11.00, -9.26, -1.75, -1.25, 0.00, 0.00, 1.25, 1.75, 9.26, 11.00
PARZIALI PROGETTO	1.74, 7.51, 0.50, 2.50, 0.50, 7.51, 1.74
QUOTE PROGETTO	12.73, 12.78, 12.97, 12.98, 13.08, 12.98, 12.98, 12.97, 12.78, 12.73

anas GRUPPO FS ITALIANE — 90 anni

Direzione Progettazione e Realizzazione Lavori

S.S. 398 "Via Val di Cornia"

Bretella di collegamento tra l'Autostrada Tirrenica A12
e il Porto di Piombino
LOTTO 1 - Svincolo di Geodetica-Gagno

PROGETTO ESECUTIVO

COD. FI2

PROGETTAZIONE: ATI SINTAGMA - GDG - ICARIA

IL RESPONSABILE DELL'INTEGRAZIONE DELLE PRESTAZIONI SPECIALISTICHE:
Dott. Ing. Nando Granieri
Ordine degli Ingegneri della Prov. di Perugia n° A351

IL PROGETTISTA:
Dott. Ing. Luca Nani
Ordine degli Ingegneri della Prov. di Perugia n° A2445

IL GEOLOGO:
Dott. Geol. Giorgio Cerquiglini
Ordine dei Geologi della Regione Umbria n°108

Il R.U.P.
Dott. Ing.
Antonio Scalamandrè

IL COORDINATORE PER LA SICUREZZA IN FASE DI PROGETTAZIONE:
Dott. Ing. Filippo Pambianco
Ordine degli Ingegneri della Prov. di Perugia n° A1373

IL GRUPPO DI PROGETTAZIONE:
MANDATARIA: Sintagma
MANDANTI: GEOTECHNICAL DESIGN GROUP; ICARIA società di ingegneria

Dott.Ing. N.Granieri
Dott.Arch. N.Kamenicky
Dott.Ing. V.Truffini
Dott.Arch. A.Bracchini
Dott.Ing. F.Durastanti
Dott.Geol. G.Cerquiglini
Geom. S.Scopetta
Dott.Ing. L.Sbrenna
Dott.Ing. E.Sellari
Dott.Ing. E.Bartolocci
Dott.Ing. L.Dinelli
Dott.Ing. L.Nani
Dott.Ing. F.Pambianco
Dott. Agr. F.Berti Nulli

Dott. Ing. D.Carlaccini
Dott. Ing. S.Sacconi
Dott. Ing. G.Cordua
Dott. Ing. V.De Gori
Dott. Ing. C.Consorti
Dott. Ing. F.Dominici

Dott. Ing. V.Rotisciani
Dott. Ing. F.Macchioni
Geom. C.Vischini
Dott. Ing. V.Piunno
Dott. Ing. G.Pulli
Geom. C.Sugaroni

ORDINE DEGLI INGEGNERI DELLA PROVINCIA DI PERUGIA — Sezione A — A351 — DOTTORE INGEGNERE NANDO GRANIERI — SETTORE CIVILE E AMBIENTALE, SETTORE INDUSTRIALE, SETTORE DELL'INFORMAZIONE

ORDINE DEGLI INGEGNERI DELLA PROVINCIA DI PERUGIA — Sezione A — N° A2445 — DOTTORE INGEGNERE LUCA NANI — SETTORE CIVILE E AMBIENTALE, SETTORE INDUSTRIALE, SETTORE DELL'INFORMAZIONE

PROTOCOLLO | DATA MARZO 2019

PROGETTO STRADALE
ASSE PRINCIPALE
Sezioni trasversali da n°101 a n°108- tav. 14 di 27

CODICE PROGETTO (PROGETTO / LIV. PROG. / N. PROG.)	NOME FILE / CODICE ELAB.	REVISIONE	SCALA:
DPFI12 E 1801	P00-PS00-TRA-SZ14-A / P00PS00TRASZ14	A	1:200

REV.	DESCRIZIONE	DATA	REDATTO	VERIFICATO	APPROVATO
A	Emissione	29/03/2019	M.De Tursi	S.Scopetta	N.Granieri