SEZIONE Asse bin
PROGRESSIVA 1719.16

A RILEVATO m² 26.48

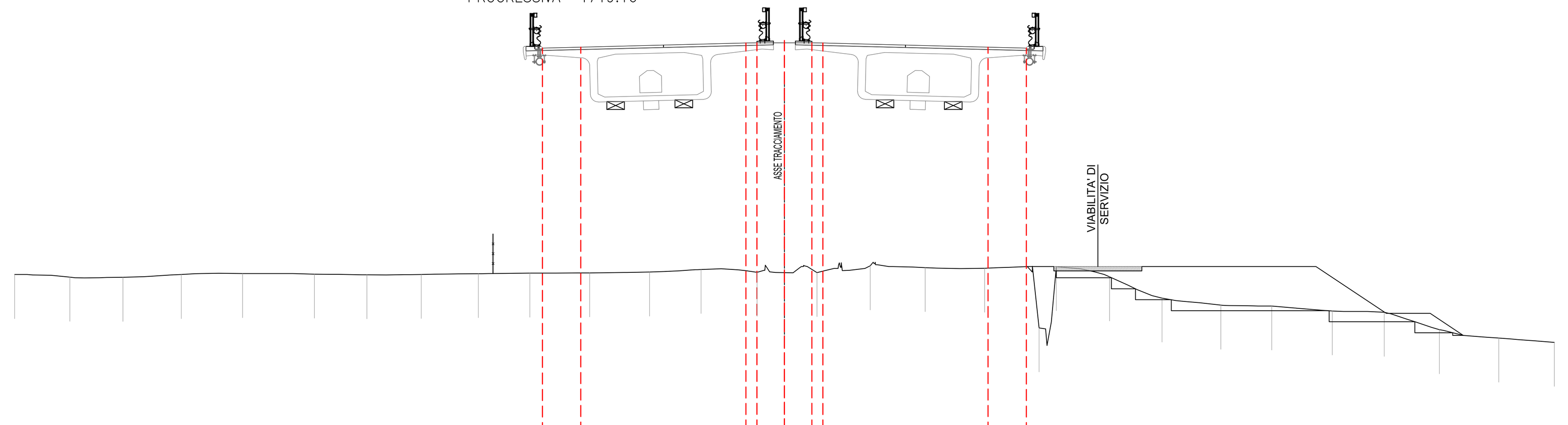

PROGRESSIVE TERRENO	-35.00 -32.48 -30.07 -27.42 -24.63 -21.37 -18.98 -16.51 -13.92 -11.58 -8.85 -6.13 -3.79 -1.25 1.48 3.90 6.40 9.10 11.58 12.36 14.78 17.17 19.84 22.16 24.91 27.27 29.77 32.48 35.00
PARZIALI TERRENO	2.52 2.41 2.65 2.79 3.26 2.39 2.47 2.59 2.34 2.73 2.72 2.34 2.54 2.73 2.42 2.50 2.70 2.48 0.78 2.42 2.39 2.67 2.32 2.75 2.36 2.50 2.71 2.52
QUOTE TERRENO	3.22 3.10 3.09 3.22 3.26 3.24 3.21 3.23 3.26 3.29 3.30 3.33 3.45 3.32 3.31 3.61 3.54 3.51 0.80 3.58 3.11 2.15 1.83 1.79 1.57 1.51 0.72 0.33 0.14
PROGRESSIVE PROGETTO	-11.00 -9.26 -1.75 -1.25 0.00 0.00 1.25 1.75 9.26 11.00
PARZIALI PROGETTO	1.74 7.51 0.50 2.50 0.50 7.51 1.74
QUOTE PROGETTO	13.50 13.54 13.73 13.75 13.85 13.75 13.75 13.73 13.54 13.50

SEZIONE Rot2
PROGRESSIVA 1720.57

A RILEVATO m² 21.10
B STERRO m² 0.07

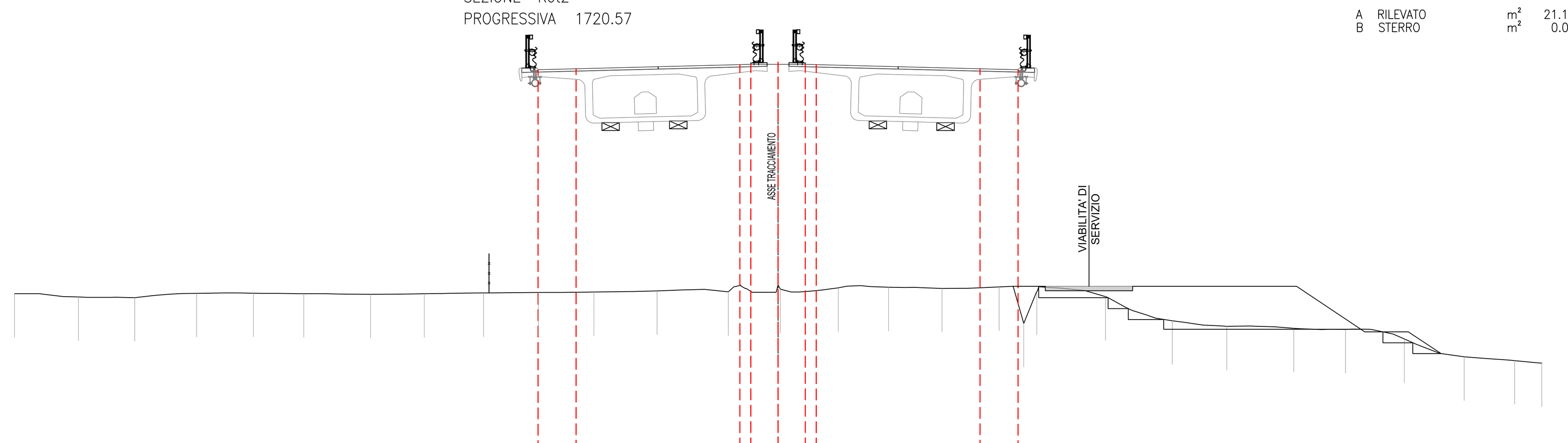

PROGRESSIVE TERRENO	-35.00 -32.07 -29.49 -26.65 -24.04 -21.74 -18.68 -16.21 -13.50 -10.99 -8.44 -5.55 -2.28 0.10 2.76 5.07 7.51 10.13 11.26 11.86 15.00 18.07 20.57 23.63 26.01 28.70 31.45 33.76 35.00
PARZIALI TERRENO	2.93 2.58 2.84 2.61 2.30 3.06 2.47 2.71 2.51 2.55 2.89 3.27 2.38 2.66 2.31 2.44 2.62 1.13 0.60 3.14 3.07 2.50 3.06 2.38 2.69 2.75 2.31 1.24
QUOTE TERRENO	3.23 3.08 3.06 3.25 3.26 3.24 3.21 3.23 3.27 3.29 3.31 3.37 3.32 3.44 3.50 3.53 3.48 3.54 1.88 3.35 3.10 1.99 1.74 1.65 1.60 1.16 0.34 0.17 0.06
PROGRESSIVE PROGETTO	-11.00 -9.26 -1.75 -1.25 0.00 0.00 1.25 1.75 9.26 11.00
PARZIALI PROGETTO	1.74 7.51 0.50 2.50 0.50 7.51 1.74
QUOTE PROGETTO	13.50 13.54 13.73 13.74 13.84 13.74 13.74 13.73 13.54 13.50

SEZIONE 116
PROGRESSIVA 1725.00

A RILEVATO m² 20.20
B STERRO m² 0.56

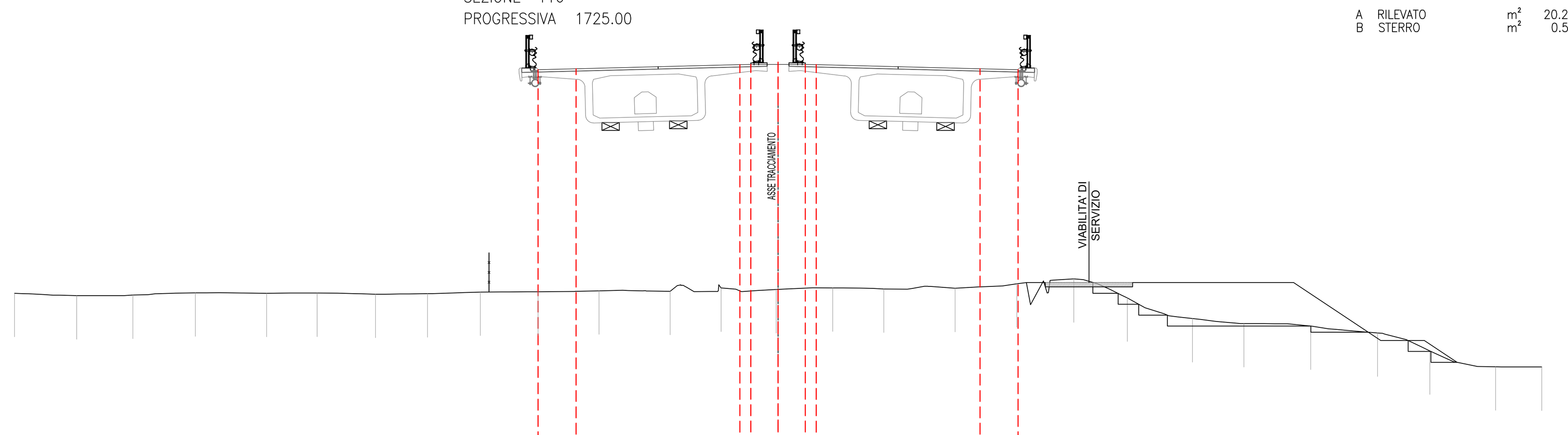

PROGRESSIVE TERRENO	-35.00 -32.15 -29.57 -26.71 -23.44 -21.13 -18.45 -16.07 -13.65 -11.00 -8.21 -4.95 -2.61 -0.08 2.50 4.85 8.11 10.94 13.55 16.01 18.99 21.35 24.41 27.47 29.87 32.89 35.00
PARZIALI TERRENO	2.85 2.58 2.86 3.27 2.31 2.68 2.38 2.42 2.65 2.79 3.26 2.34 2.53 2.58 2.35 3.26 2.83 2.61 2.46 2.98 2.36 3.06 3.06 2.40 3.02 2.11
QUOTE TERRENO	3.23 3.13 3.15 3.26 3.24 3.25 3.19 3.22 3.29 3.31 3.35 3.33 3.48 3.41 3.48 3.43 3.47 3.67 3.90 3.03 2.08 1.84 1.73 1.42 0.59 -0.14 -0.15
PROGRESSIVE PROGETTO	-11.00 -9.26 -1.75 -1.25 0.00 0.00 1.25 1.75 9.26 11.00
PARZIALI PROGETTO	1.74 7.51 0.50 2.50 0.50 7.51 1.74
QUOTE PROGETTO	13.50 13.54 13.73 13.74 13.84 13.74 13.74 13.73 13.54 13.50

SEZIONE 117
PROGRESSIVA 1740.00

A RILEVATO m² 18.07
B STERRO m² 0.12

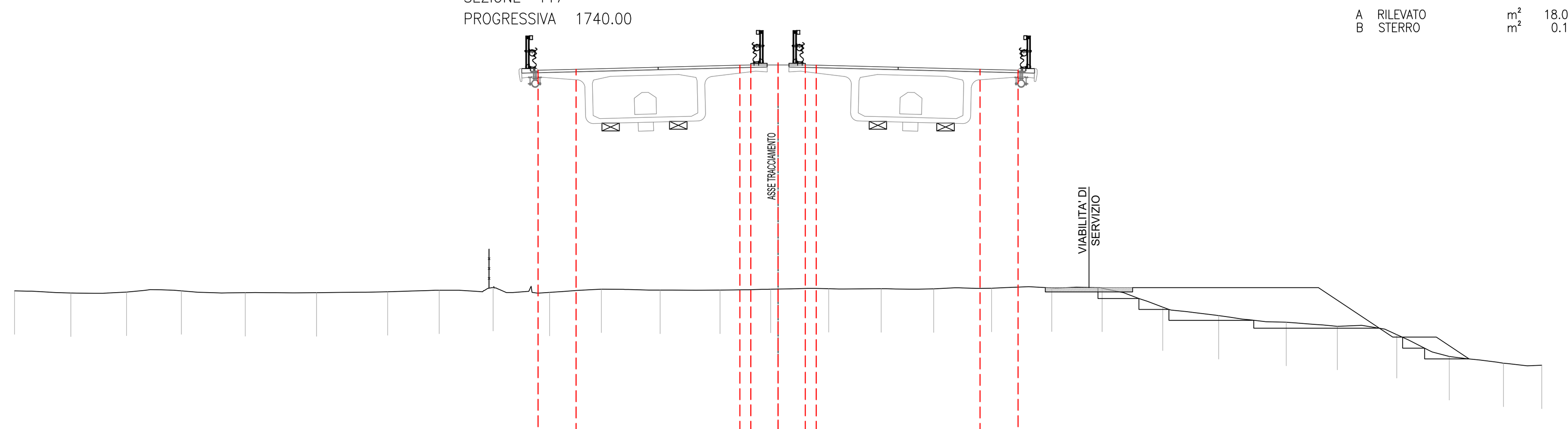

PROGRESSIVE TERRENO	-35.00 -32.41 -29.86 -27.35 -24.42 -21.16 -17.89 -15.53 -13.06 -10.47 -8.10 -5.41 -2.66 -0.34 2.32 4.72 7.13 9.79 12.54 14.85 17.63 20.19 23.29 25.63 28.35 30.76 33.25 35.00
PARZIALI TERRENO	2.59 2.55 2.51 2.93 3.26 3.27 2.36 2.47 2.59 2.37 2.69 2.75 2.32 2.66 2.40 2.41 2.66 2.75 2.31 2.78 2.56 3.10 2.34 2.72 2.41 2.49 1.75
QUOTE TERRENO	3.35 3.25 3.29 3.35 3.26 3.26 3.30 3.38 3.50 3.28 3.42 3.38 3.38 3.42 3.44 3.44 3.43 3.47 3.48 3.47 2.60 2.21 1.90 1.72 1.34 0.33 0.02 -0.07
PROGRESSIVE PROGETTO	-11.00 -9.26 -1.75 -1.25 0.00 0.00 1.25 1.75 9.26 11.00
PARZIALI PROGETTO	1.74 7.51 0.50 2.50 0.50 7.51 1.74
QUOTE PROGETTO	13.48 13.52 13.71 13.72 13.82 13.72 13.72 13.71 13.52 13.48

SEZIONE 118
PROGRESSIVA 1755.00

A RILEVATO m² 26.10
B STERRO m² 0.03

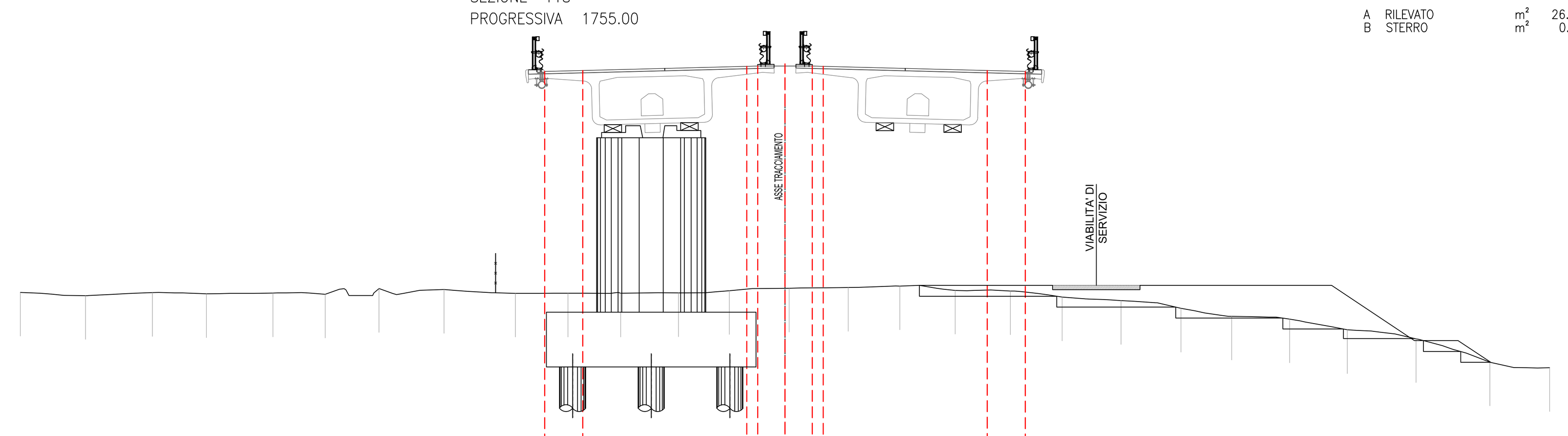

PROGRESSIVE TERRENO	-35.00 -32.02 -28.95 -26.49 -23.44 -21.05 -18.58 -15.61 -12.34 -9.94 -7.52 -4.87 -2.55 0.19 2.89 5.26 7.79 10.32 12.68 15.38 18.12 20.45 23.10 25.74 28.89 32.26 35.00
PARZIALI TERRENO	2.98 3.07 2.46 3.05 2.39 2.47 2.97 3.27 2.40 2.42 2.65 2.32 2.74 2.70 2.37 2.53 2.53 2.36 2.70 2.74 2.33 2.65 2.64 3.15 3.37 2.74
QUOTE TERRENO	3.32 3.17 3.31 3.25 3.29 3.23 3.49 3.45 3.27 3.28 3.28 3.29 3.39 3.50 3.54 3.60 3.41 3.38 3.10 2.94 2.59 2.22 2.10 1.61 1.19 0.13 -0.13
PROGRESSIVE PROGETTO	-11.00 -9.26 -1.75 -1.25 0.00 0.00 1.25 1.75 9.26 11.00
PARZIALI PROGETTO	1.74 7.51 0.50 2.50 0.50 7.51 1.74
QUOTE PROGETTO	13.43 13.47 13.66 13.67 13.77 13.67 13.67 13.66 13.47 13.43

SEZIONE 119
PROGRESSIVA 1770.00

A RILEVATO m² 31.44
B STERRO m² 0.05

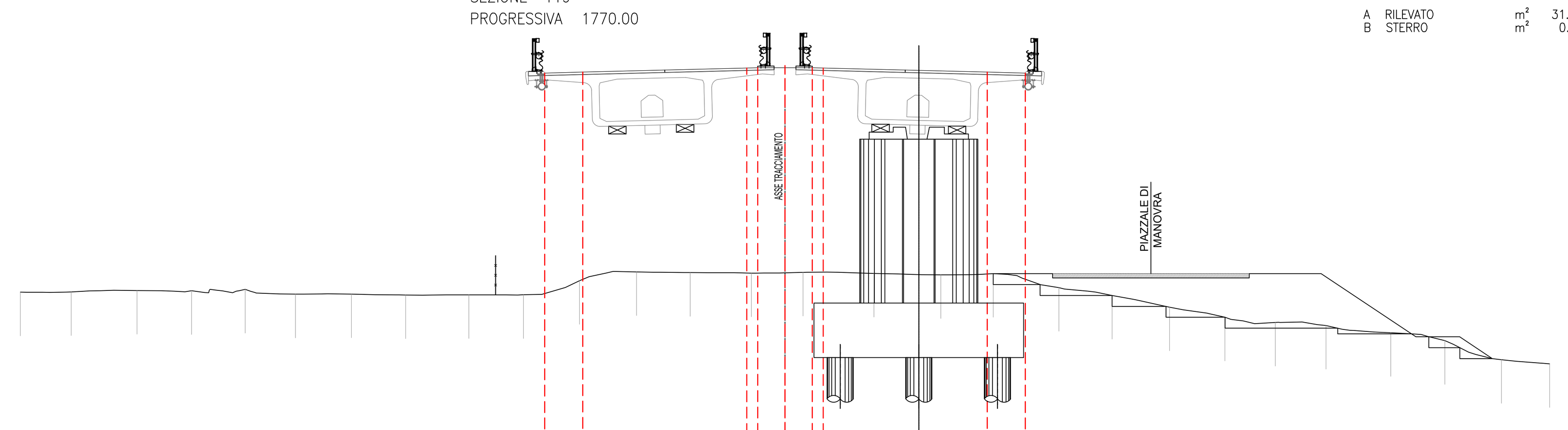

PROGRESSIVE TERRENO	-35.00 -32.67 -29.66 -27.16 -24.71 -22.41 -19.85 -17.36 -14.47 -11.97 -9.40 -6.79 -4.34 -1.54 0.82 4.07 7.13 9.53 12.54 14.97 17.60 20.14 22.44 24.76 27.73 30.20 32.79 35.00
PARZIALI TERRENO	2.33 3.01 2.50 2.45 2.30 2.56 2.49 2.89 2.50 2.57 2.61 2.45 2.80 2.36 3.25 3.06 2.40 3.01 2.43 2.63 2.54 2.30 2.32 2.97 2.47 2.59 2.21
QUOTE TERRENO	3.31 3.32 3.39 3.37 3.44 3.22 3.22 3.18 3.19 3.19 3.84 4.24 4.21 4.18 4.22 4.17 4.11 4.16 3.52 3.16 2.63 2.16 1.92 1.79 1.45 1.09 0.22 0.03
PROGRESSIVE PROGETTO	-11.00 -9.26 -1.75 -1.25 0.00 0.00 1.25 1.75 9.26 11.00
PARZIALI PROGETTO	1.74 7.51 0.50 2.50 0.50 7.51 1.74
QUOTE PROGETTO	13.35 13.39 13.58 13.59 13.69 13.59 13.59 13.58 13.39 13.35

SEZIONE 120
PROGRESSIVA 1785.00

A RILEVATO m² 27.59
B STERRO m² 0.64

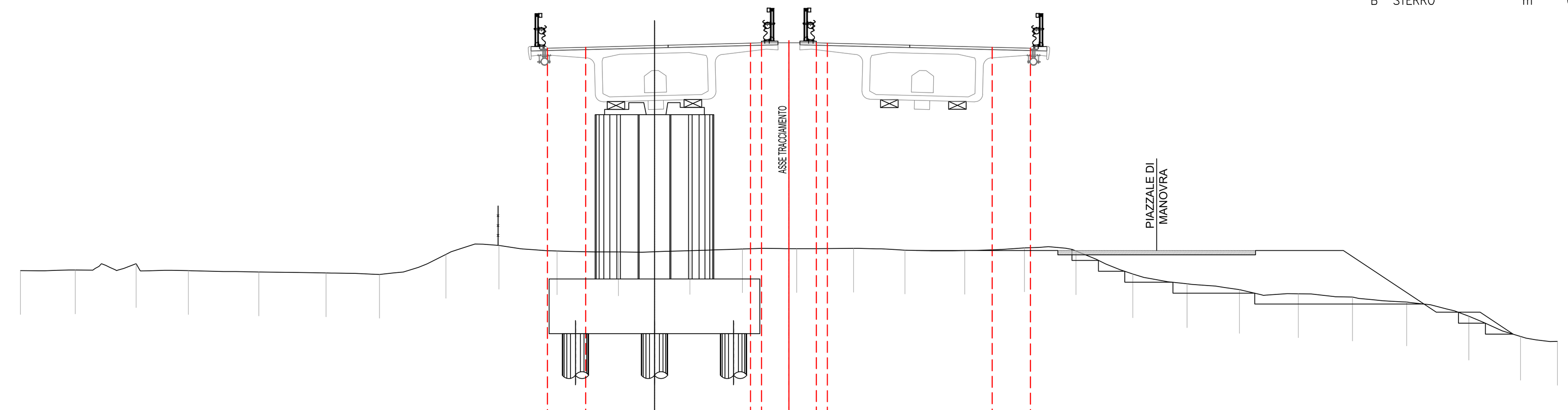

PROGRESSIVE TERRENO	-35.00 -32.50 -29.73 -27.36 -24.14 -21.08 -18.65 -15.62 -13.21 -10.56 -7.77 -4.51 -2.12 0.35 2.94 5.29 8.01 10.73 13.07 15.66 18.14 20.52 23.20 25.67 28.14 30.97 33.33 35.00
PARZIALI TERRENO	2.50 2.77 2.37 3.22 3.06 2.43 3.03 2.41 2.65 2.79 3.26 2.39 2.47 2.59 2.35 2.72 2.72 2.34 2.59 2.48 2.38 2.68 2.47 2.47 2.83 2.36 1.67
QUOTE TERRENO	3.09 3.12 3.41 3.09 3.03 2.99 2.92 3.83 4.25 3.99 3.94 4.00 4.08 4.09 4.11 4.03 4.01 4.13 3.99 2.94 2.49 2.23 2.03 1.88 1.66 1.01 0.09 -0.14
PROGRESSIVE PROGETTO	-11.00 -9.26 -1.75 -1.25 0.00 0.00 1.25 1.75 9.26 11.00
PARZIALI PROGETTO	1.74 7.51 0.50 2.50 0.50 7.51 1.74
QUOTE PROGETTO	13.25 13.29 13.48 13.49 13.59 13.49 13.49 13.48 13.29 13.25

SEZIONE 121
PROGRESSIVA 1800.00

A RILEVATO m² 22.97
B STERRO m² 0.52

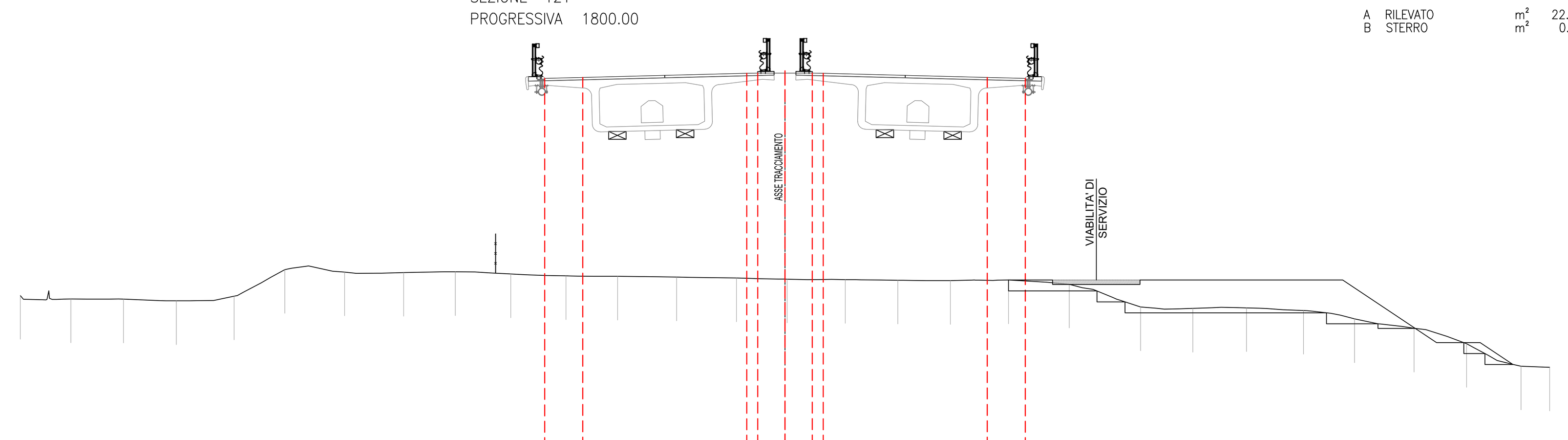

PROGRESSIVE TERRENO	-35.00 -32.69 -30.28 -27.86 -25.22 -22.89 -20.16 -17.45 -15.09 -12.55 -10.03 -7.66 -4.96 -2.22 0.10 2.76 5.16 7.57 10.23 13.01 16.28 18.67 21.13 23.73 26.07 28.80 31.20 33.69 35.00
PARZIALI TERRENO	2.31 2.41 2.42 2.64 2.33 2.73 2.71 2.36 2.54 2.52 2.37 2.70 2.74 2.32 2.66 2.40 2.41 2.66 2.78 3.27 2.39 2.46 2.60 2.34 2.73 2.40 2.49 1.31
QUOTE TERRENO	3.19 3.03 3.02 2.94 3.16 4.37 4.26 4.24 4.27 4.17 4.08 4.06 4.03 3.99 3.94 3.91 3.88 3.87 3.90 3.70 2.66 2.60 2.62 2.50 2.12 1.69 0.99 -0.05 -0.10
PROGRESSIVE PROGETTO	-11.00 -9.26 -1.75 -1.25 0.00 0.00 1.25 1.75 9.26 11.00
PARZIALI PROGETTO	1.74 7.51 0.50 2.50 0.50 7.51 1.74
QUOTE PROGETTO	13.12 13.16 13.35 13.36 13.46 13.36 13.36 13.35 13.16 13.12

anas GRUPPO FS ITALIANE
Direzione Progettazione e Realizzazione Lavori

S.S. 398 "Via Val di Cornia"

Bretella di collegamento tra l'Autostrada Tirrenica A12
e il Porto di Piombino
LOTTO 1 - Svincolo di Geodetica-Gagno

PROGETTO ESECUTIVO

COD. FI2

PROGETTAZIONE: ATI SINTAGMA - GDG - ICARIA

IL RESPONSABILE DELL'INTEGRAZIONE DELLE PRESTAZIONI SPECIALISTICHE:
Dott. Ing. Nando Granieri
Ordine degli Ingegneri della Prov. di Perugia n° A351

IL PROGETTISTA:
Dott. Ing. Luca Nani
Ordine degli Ingegneri della Prov. di Perugia n° A2445

IL GEOLOGO:
Dott. Geol. Giorgio Cerquiglini
Ordine dei Geologi della Regione Umbria n°108

Il R.U.P.
Dott. Ing.
Antonio Scalamandrè

IL COORDINATORE PER LA SICUREZZA IN FASE DI PROGETTAZIONE:
Dott. Ing. Filippo Pambianco
Ordine degli Ingegneri della Prov. di Perugia n° A1373

IL GRUPPO DI PROGETTAZIONE:
MANDATARIA: Sintagma
MANDANTI: GEOTECHNICAL DESIGN GROUP, ICARIA società di ingegneria

Dott.Ing. N.Granieri; Dott.Arch. N.Kamenicky; Dott.Ing. V.Truffini; Dott.Arch. A.Bracchini; Dott.Ing. F.Durastanti; Dott.Geol. G.Cerquiglini; Geom. S.Scopetta; Dott.Ing. L.Sbrenna; Dott.Ing. E.Sellari; Dott.Ing. E.Bartolocci; Dott.Ing. L.Dinelli; Dott.Ing. L.Nani; Dott.Ing. F.Pambianco; Dott. Agr. F.Berti Nulli
Dott. Ing. D.Carlaccini; Dott. Ing. S.Sacconi; Dott. Ing. G.Cordua; Dott. Ing. V.De Gori; Dott. Ing. C.Consorti; Dott. Ing. F.Dominici
Dott. Ing. V.Rotisciani; Dott. Ing. F.Macchioni; Geom. C.Vischini; Dott. Ing. V.Piunno; Dott. Ing. G.Pulli; Geom. C.Sugaroni

ORDINE DEGLI INGEGNERI DELLA PROVINCIA DI PERUGIA Sezione A A351 DOTTORE INGEGNERE NANDO GRANIERI SETTORE CIVILE E AMBIENTALE SETTORE INDUSTRIALE SETTORE DELL'INFORMAZIONE

ORDINE DEGLI INGEGNERI DELLA PROVINCIA DI PERUGIA Sezione A N° A2445 DOTTORE INGEGNERE LUCA NANI SETTORE CIVILE E AMBIENTALE SETTORE INDUSTRIALE SETTORE DELL'INFORMAZIONE

PROTOCOLLO | DATA MARZO 2019

PROGETTO STRADALE
ASSE PRINCIPALE
Sezioni trasversali da n°Asse bin a n°121- tav. 16 di 27

CODICE PROGETTO	NOME FILE	REVISIONE	SCALA:
PROGETTO DPFI12, LIV. PROG. E, N. PROG. 1801	P00-PS00-TRA-SZ16-A; CODICE ELAB. P00PS00TRASZ16	A	1:200

REV.	DESCRIZIONE	DATA	REDATTO	VERIFICATO	APPROVATO
A	Emissione	29/03/2019	M.De Tursi	S.Scopetta	N.Granieri