RAMO 2 – SEZIONE 6 – PROGRESSIVA 75.00

R RIPORTO	m²	28.27
BO BONIFICA	m²	6.71
a USURA	m	6.82
b VEGETALE	m	7.16
c BINDER	m	6.82
d BASE	m	6.82
e FONDAZIONE	m	6.82
sc SCOTICO	m	13.36

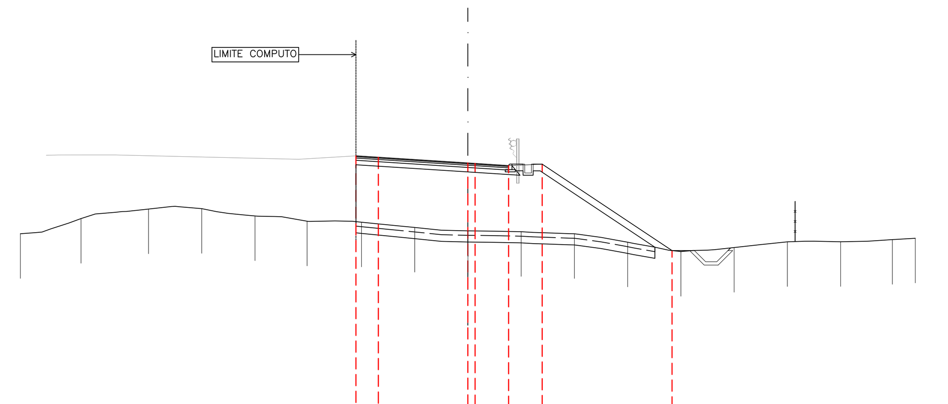

-7 200

PROGRESSIVE TERRENO	-20.00 -17.29 -14.27 -11.89 -9.51 -7.18 -4.75 -2.37 0.01 2.39 4.76 7.14 9.52 11.90 14.28 16.66 18.97 20.00
PARZIALI TERRENO	2.71 3.02 2.38 2.38 2.33 2.43 2.38 2.38 2.38 2.37 2.38 2.38 2.38 2.38 2.38 2.31 1.03
QUOTE TERRENO	2.10 2.77 3.20 3.22 2.89 2.66 2.61 2.38 2.22 2.19 2.09 1.72 1.30 1.48 1.73 1.74 1.83 1.89
PROGRESSIVE PROGETTO	-5.00 -4.00 0.00 0.32 1.82 3.32 9.13
PARZIALI PROGETTO	1.00 4.00 0.32 1.50 1.50 5.81
QUOTE PROGETTO	5.58 5.52 5.26 5.24 5.15 5.21 1.34

RAMO 2 – SEZIONE 7 – PROGRESSIVA 90.00

R RIPORTO	m²	37.52
BO BONIFICA	m²	9.11
a USURA	m	6.82
b VEGETALE	m	12.11
c BINDER	m	6.82
d BASE	m	6.82
e FONDAZIONE	m	6.82
sc SCOTICO	m	18.24

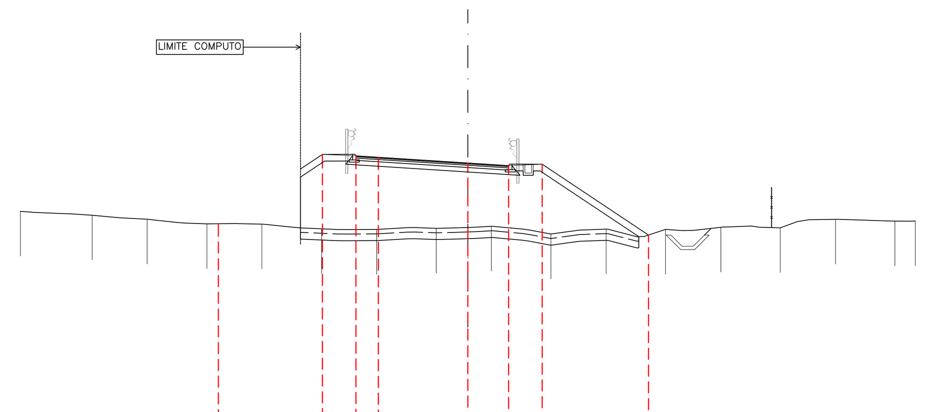

-7 200

PROGRESSIVE TERRENO	-20.00 -16.79 -14.33 -11.66 -9.20 -6.54 -4.08 -1.41 1.05 3.71 6.18 8.84 11.31 13.96 16.44 19.09 20.00
PARZIALI TERRENO	3.21 2.46 2.67 2.46 2.66 2.46 2.67 2.46 2.66 2.47 2.66 2.47 2.65 2.48 2.65 0.91
QUOTE TERRENO	3.18 3.01 2.83 2.62 2.61 2.40 2.37 2.42 2.51 2.16 2.38 2.37 2.46 2.44 2.82 2.74 2.75
PROGRESSIVE PROGETTO	-11.15 -6.50 -5.00 -4.00 0.00 1.82 3.32 8.08
PARZIALI PROGETTO	4.65 1.50 1.00 4.00 1.82 1.50 4.76
QUOTE PROGETTO	2.62 5.72 5.66 5.60 5.34 5.22 5.29 2.12

RAMO 2 – SEZIONE 8 – PROGRESSIVA 105.00

R RIPORTO	m²	45.78
BO BONIFICA	m²	9.36
a USURA	m	6.82
b VEGETALE	m	12.55
c BINDER	m	6.82
d BASE	m	6.82
e FONDAZIONE	m	6.82
sc SCOTICO	m	18.70

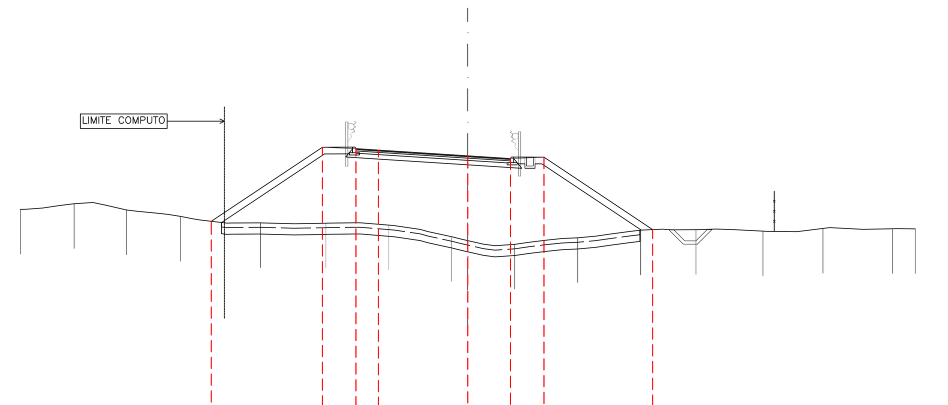

-7 200

PROGRESSIVE TERRENO	-20.00 -17.60 -15.25 -12.84 -9.27 -6.34 -3.53 -0.71 2.10 4.91 7.73 10.20 13.19 15.87 18.98 20.00
PARZIALI TERRENO	2.40 2.35 2.41 3.57 2.93 2.81 2.82 2.81 2.81 2.82 2.47 2.99 2.68 3.11 1.02
QUOTE TERRENO	3.20 3.45 3.17 2.89 2.60 2.58 2.50 1.98 1.64 1.93 2.27 2.29 2.23 2.35 2.33 2.33
PROGRESSIVE PROGETTO	-11.47 -6.50 -5.00 -4.00 0.00 1.90 3.40 8.26
PARZIALI PROGETTO	4.97 1.50 1.00 4.00 1.90 1.50 4.86
QUOTE PROGETTO	2.67 5.98 5.91 5.85 5.59 5.47 5.54 2.30

RAMO 2 – SEZIONE 9 – PROGRESSIVA 120.00

R RIPORTO	m²	62.20
BO BONIFICA	m²	10.27
a USURA	m	6.82
b VEGETALE	m	14.43
c BINDER	m	6.82
d BASE	m	6.82
e FONDAZIONE	m	6.82
sc SCOTICO	m	20.49

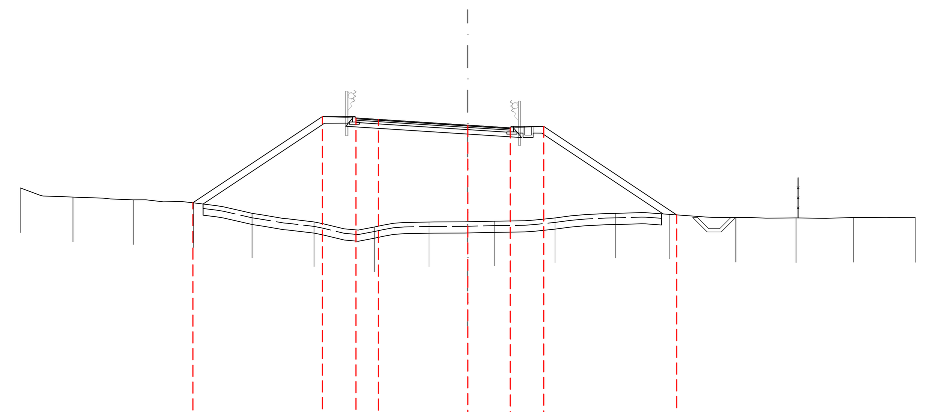

-8 200

PROGRESSIVE TERRENO	-20.00 -17.65 -14.95 -12.26 -9.64 -6.87 -4.18 -1.74 1.21 3.90 6.59 9.00 11.98 14.67 17.24 20.00
PARZIALI TERRENO	2.35 2.70 2.69 2.62 2.77 2.69 2.44 2.95 2.69 2.69 2.41 2.98 2.69 2.57 2.76
QUOTE TERRENO	3.22 2.81 2.69 2.55 2.08 1.70 1.47 1.69 1.73 1.88 2.08 2.04 1.90 1.88 1.89 1.89
PROGRESSIVE PROGETTO	-12.29 -6.50 -5.00 -4.00 0.00 1.90 3.40 9.33
PARZIALI PROGETTO	5.79 1.50 1.00 4.00 1.90 1.50 5.93
QUOTE PROGETTO	2.56 6.41 6.35 6.29 6.03 5.91 5.97 2.01

RAMO 2 – SEZIONE 10 – PROGRESSIVA 135.00

R RIPORTO	m²	75.77
BO BONIFICA	m²	12.11
a USURA	m	6.82
b VEGETALE	m	18.14
c BINDER	m	6.82
d BASE	m	6.82
e FONDAZIONE	m	6.82
sc SCOTICO	m	24.19

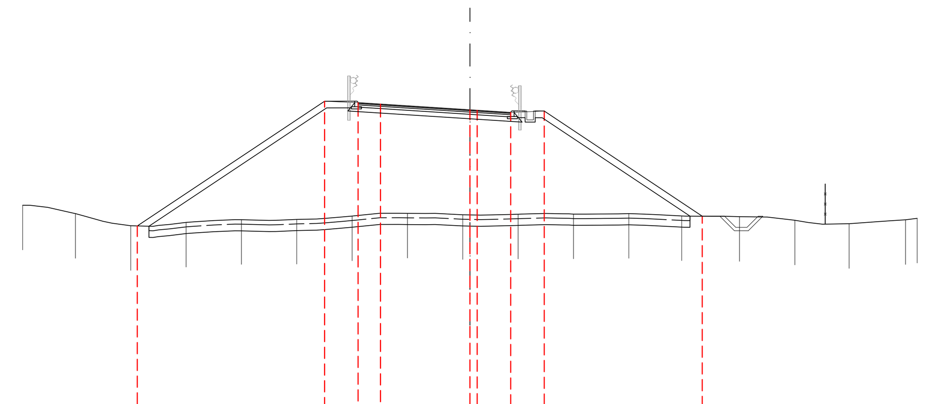

-8 200

PROGRESSIVE TERRENO	-20.00 -17.64 -15.17 -12.69 -10.22 -7.74 -5.27 -2.79 -0.32 2.16 4.63 7.11 9.47 12.06 14.53 16.96 19.48 20.00
PARZIALI TERRENO	2.36 2.47 2.48 2.47 2.48 2.47 2.48 2.47 2.48 2.47 2.48 2.36 2.59 2.47 2.43 2.52 0.52
QUOTE TERRENO	2.37 2.00 1.45 1.60 1.73 1.74 1.89 2.01 1.95 1.97 1.97 2.00 1.89 1.86 1.70 1.54 1.72 1.78
PROGRESSIVE PROGETTO	-14.87 -6.50 -5.00 -4.00 0.00 0.32 1.82 3.32 10.39
PARZIALI PROGETTO	8.37 1.50 1.00 4.00 0.32 1.50 1.50 7.07
QUOTE PROGETTO	1.45 7.03 6.96 6.90 6.64 6.62 6.53 6.59 1.88

RAMO 2 – SEZIONE 11 – PROGRESSIVA 150.00

R RIPORTO	m²	92.10
BO BONIFICA	m²	12.78
a USURA	m	6.75
b VEGETALE	m	19.52
c BINDER	m	6.75
d BASE	m	6.75
e FONDAZIONE	m	6.75
sc SCOTICO	m	25.53

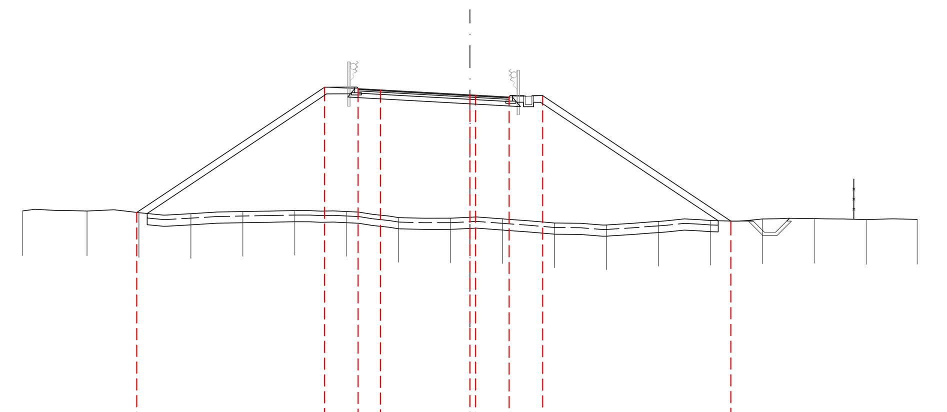

-8 200

PROGRESSIVE TERRENO	-20.00 -17.12 -14.80 -12.48 -10.15 -7.83 -5.51 -3.19 -0.86 1.46 3.78 6.11 8.43 10.75 13.07 15.40 17.72 20.00
PARZIALI TERRENO	2.88 2.32 2.32 2.33 2.32 2.32 2.32 2.33 2.32 2.32 2.33 2.32 2.32 2.32 2.33 2.32 2.28
QUOTE TERRENO	2.20 2.19 2.12 2.07 2.17 2.21 2.17 1.90 1.87 1.85 1.66 1.57 1.73 1.77 1.84 1.86 1.81 1.82
PROGRESSIVE PROGETTO	-14.90 -6.50 -5.00 -4.00 0.00 0.25 1.75 3.25 11.67
PARZIALI PROGETTO	8.40 1.50 1.00 4.00 0.25 1.50 1.50 8.42
QUOTE PROGETTO	2.13 7.73 7.67 7.61 7.39 7.37 7.29 7.36 1.74

RAMO 2 – SEZIONE 12 – PROGRESSIVA 165.00

R RIPORTO	m²	112.58
BO BONIFICA	m²	13.57
a USURA	m	6.61
b VEGETALE	m	21.17
c BINDER	m	6.61
d BASE	m	6.61
e FONDAZIONE	m	6.61
sc SCOTICO	m	27.08

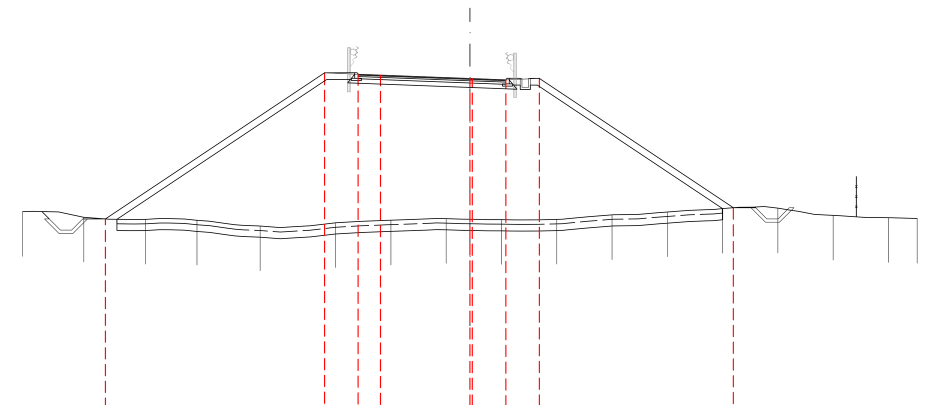

-8 200

PROGRESSIVE TERRENO	-20.00 -17.27 -14.52 -12.21 -9.38 -6.01 -3.53 -1.06 1.41 3.88 6.36 8.83 11.30 13.77 16.24 18.72 20.00
PARZIALI TERRENO	2.73 2.75 2.31 2.83 3.37 2.48 2.47 2.47 2.47 2.48 2.47 2.47 2.47 2.47 2.48 1.28
QUOTE TERRENO	2.10 1.85 1.75 1.71 1.46 1.60 1.72 1.79 1.74 1.75 1.96 2.08 2.24 2.26 1.93 1.83 1.79
PROGRESSIVE PROGETTO	-16.30 -6.50 -5.00 -4.00 0.00 0.11 1.61 3.11 11.78
PARZIALI PROGETTO	9.80 1.50 1.00 4.00 0.11 1.50 1.50 8.67
QUOTE PROGETTO	1.78 8.31 8.24 8.20 8.05 8.05 7.99 8.06 2.28

RAMO 2 – SEZIONE 13 – PROGRESSIVA 180.00

R RIPORTO	m²	120.84
BO BONIFICA	m²	14.45
a USURA	m	6.50
b VEGETALE	m	22.90
c BINDER	m	6.50
d BASE	m	6.50
e FONDAZIONE	m	6.50
sc SCOTICO	m	28.83

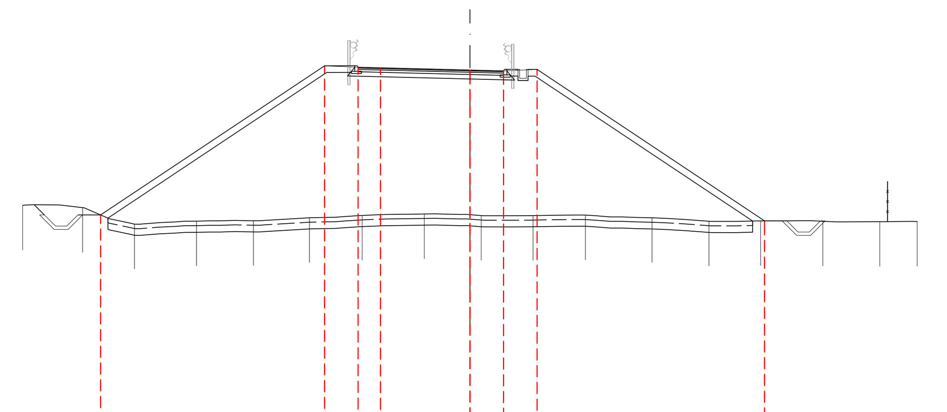

-8 200

PROGRESSIVE TERRENO	-20.00 -17.32 -15.00 -12.23 -9.68 -7.18 -4.82 -2.04 0.50 2.82 5.16 8.14 10.69 13.00 15.78 18.33 20.00
PARZIALI TERRENO	2.68 2.32 2.77 2.55 2.50 2.36 2.78 2.54 2.32 2.34 2.98 2.55 2.31 2.78 2.55 1.67
QUOTE TERRENO	2.44 2.34 1.60 1.73 1.75 1.88 1.98 2.05 1.98 1.98 2.00 1.88 1.73 1.74 1.73 1.71 1.72
PROGRESSIVE PROGETTO	-16.52 -6.50 -5.00 -4.00 0.00 0.00 1.50 3.00 13.18
PARZIALI PROGETTO	10.02 1.50 1.00 4.00 1.50 1.50 10.18
QUOTE PROGETTO	2.01 8.69 8.62 8.60 8.50 8.50 8.46 8.52 1.74

RAMO 2 – SEZIONE 14 – PROGRESSIVA 195.00

R RIPORTO	m²	125.42
BO BONIFICA	m²	14.51
a USURA	m	6.50
b VEGETALE	m	23.54
c BINDER	m	6.50
d BASE	m	6.50
e FONDAZIONE	m	6.50
sc SCOTICO	m	29.05

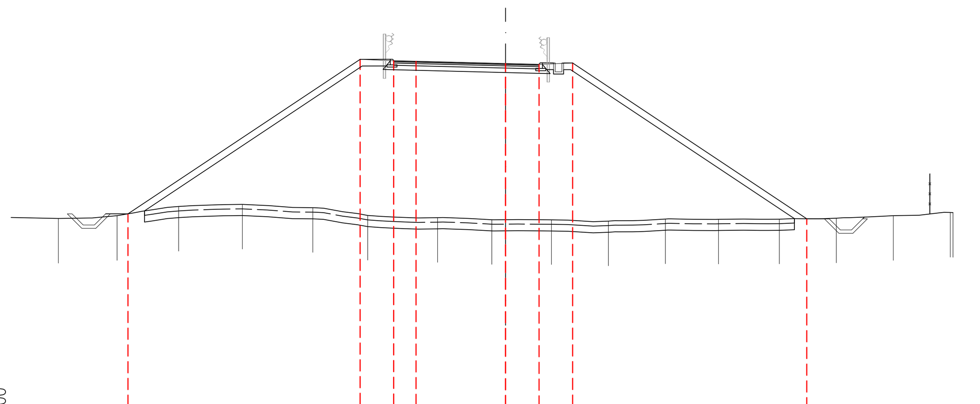

-8 200

PROGRESSIVE TERRENO	-19.99 -17.36 -14.61 -11.76 -8.61 -6.16 -3.04 -0.61 2.05 4.60 7.15 9.52 12.24 14.79 17.33 19.88 20.00
PARZIALI TERRENO	15.61 2.63 2.75 2.85 3.15 2.45 3.12 2.43 2.66 2.55 2.55 2.37 2.72 2.55 2.54 2.55 0.12
QUOTE TERRENO	1.78 1.90 2.32 2.41 2.26 1.92 1.81 1.72 1.72 1.66 1.75 1.74 1.75 1.79 1.90 2.05 2.04
PROGRESSIVE PROGETTO	-16.88 -6.50 -5.00 -4.00 0.00 0.00 1.50 3.00 13.46
PARZIALI PROGETTO	10.38 1.50 1.00 4.00 1.50 1.50 10.46
QUOTE PROGETTO	1.99 8.90 8.84 8.81 8.71 8.71 8.68 8.74 1.77

RAMO 2 – SEZIONE 15 – PROGRESSIVA 210.00

R RIPORTO	m²	124.32
BO BONIFICA	m²	14.89
a USURA	m	6.50
b VEGETALE	m	24.07
c BINDER	m	6.50
d BASE	m	6.50
e FONDAZIONE	m	6.50
sc SCOTICO	m	29.78

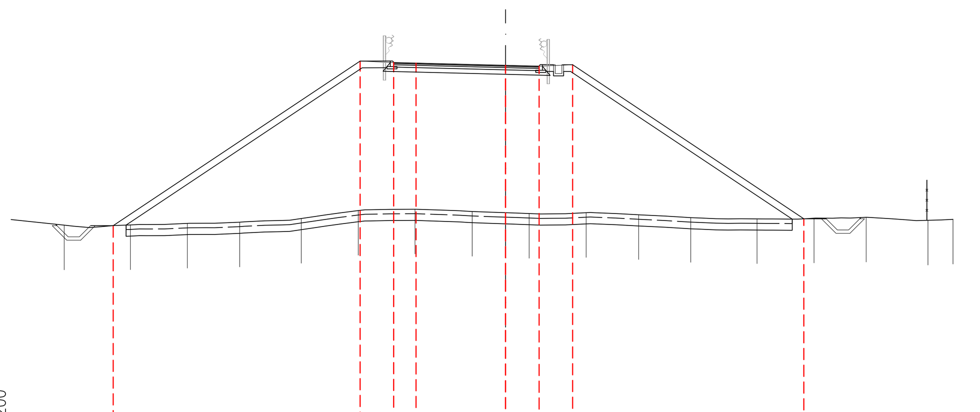

-8 200

PROGRESSIVE TERRENO	-19.72 -16.77 -14.22 -11.88 -9.13 -6.58 -4.05 -1.49 1.06 3.60 5.95 8.28 11.24 13.79 16.12 18.88 20.00
PARZIALI TERRENO	15.88 2.95 2.55 2.34 2.75 2.55 2.53 2.56 2.55 2.54 2.35 2.33 2.96 2.55 2.33 2.76 1.12
QUOTE TERRENO	1.56 1.57 1.64 1.69 1.86 2.22 2.27 2.17 2.08 2.12 2.02 1.90 1.84 1.87 1.91 1.78 1.82
PROGRESSIVE PROGETTO	-17.54 -6.50 -5.00 -4.00 0.00 0.00 1.50 3.00 13.33
PARZIALI PROGETTO	11.04 1.50 1.00 4.00 1.50 1.50 10.33
QUOTE PROGETTO	1.54 8.90 8.83 8.81 8.71 8.71 8.67 8.73 1.85

RAMO 2 – SEZIONE 16 – PROGRESSIVA 225.00

R RIPORTO	m²	117.54
BO BONIFICA	m²	14.00
a USURA	m	6.57
b VEGETALE	m	22.09
c BINDER	m	6.57
d BASE	m	6.57
e FONDAZIONE	m	6.57
sc SCOTICO	m	28.00

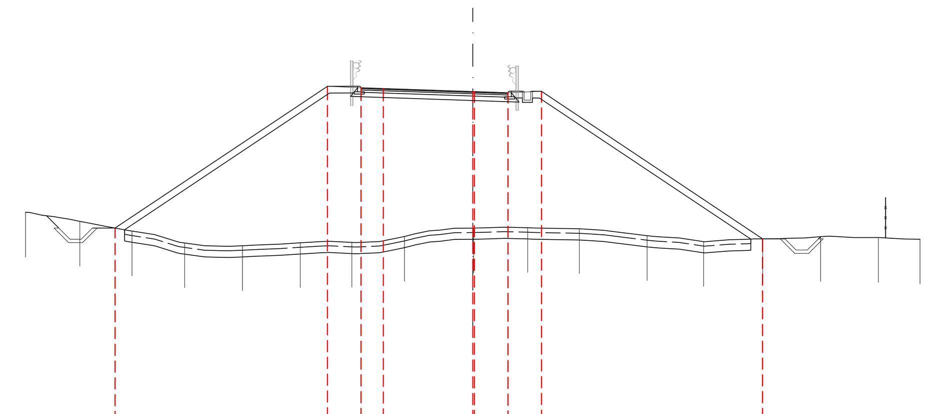

-7 200

PROGRESSIVE TERRENO	-20.00 -17.57 -15.24 -12.88 -10.30 -7.71 -5.41 -3.05 0.04 2.46 4.76 7.80 10.32 12.97 15.55 18.14 20.00
PARZIALI TERRENO	2.43 2.33 2.36 2.58 2.59 2.30 2.36 3.09 2.42 2.30 3.04 2.52 2.65 2.58 2.59 1.86
QUOTE TERRENO	3.09 2.68 2.24 1.71 1.59 1.72 1.74 2.00 2.38 2.39 2.34 2.04 1.77 1.90 1.99 1.95 1.88
PROGRESSIVE PROGETTO	-16.00 -6.50 -5.00 -4.00 0.00 0.07 1.57 3.07 12.96
PARZIALI PROGETTO	9.50 1.50 1.00 4.00 0.07 1.50 1.50 9.89
QUOTE PROGETTO	2.38 8.71 8.64 8.61 8.48 8.47 8.42 8.49 1.90

RAMO 2 – SEZIONE 17 – PROGRESSIVA 240.00

R RIPORTO	m²	97.85
BO BONIFICA	m²	10.64
a USURA	m	6.71
b VEGETALE	m	15.14
c BINDER	m	6.71
d BASE	m	6.71
e FONDAZIONE	m	6.71
sc SCOTICO	m	21.40

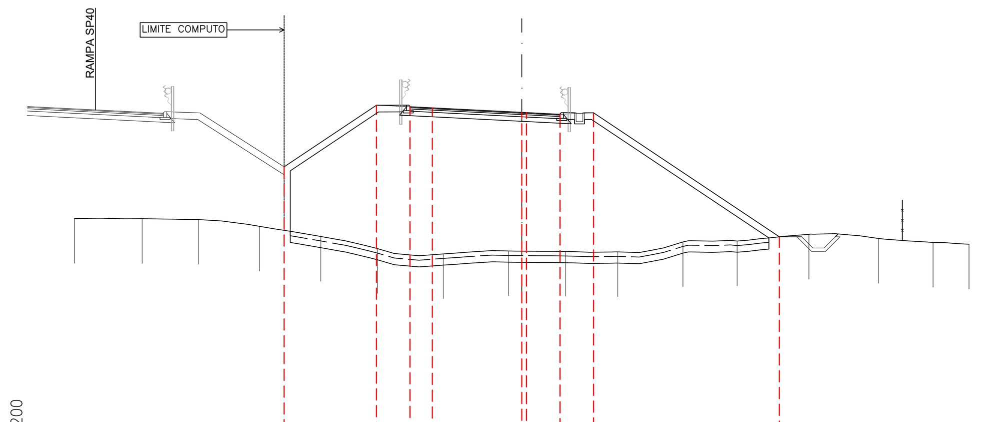

-7 200

PROGRESSIVE TERRENO	-20.00 -16.97 -14.46 -11.73 -8.99 -6.45 -3.51 -0.59 1.96 4.29 7.21 9.63 12.84 15.96 18.39 20.00
PARZIALI TERRENO	3.03 2.51 2.73 2.74 2.54 2.94 2.92 2.55 2.33 2.92 2.42 3.21 3.12 2.43 1.61
QUOTE TERRENO	3.28 3.27 3.23 2.93 2.47 1.93 1.69 1.82 1.80 1.78 2.23 2.27 2.57 2.38 2.21 2.13
PROGRESSIVE PROGETTO	-10.63 -6.50 -5.00 -4.00 0.00 0.21 1.71 3.21 11.52
PARZIALI PROGETTO	4.13 1.50 1.00 4.00 0.21 1.50 1.50 8.31
QUOTE PROGETTO	5.58 8.34 8.27 8.22 8.02 8.01 7.93 8.00 2.46

RAMO 2 – SEZIONE 18 – PROGRESSIVA 255.00

R RIPORTO	m²	56.39
BO BONIFICA	m²	8.75
a USURA	m	6.80
b VEGETALE	m	11.15
c BINDER	m	6.80
d BASE	m	6.80
e FONDAZIONE	m	6.80
sc SCOTICO	m	17.48

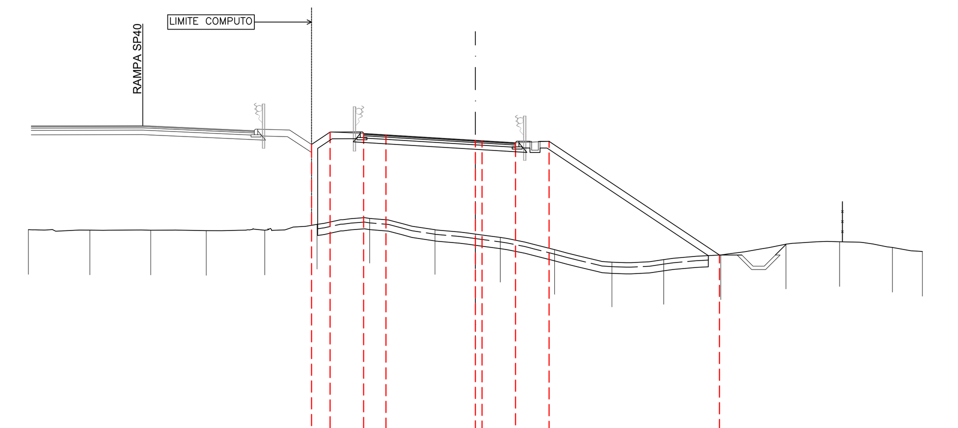

-7 200

PROGRESSIVE TERRENO	-20.00 -17.25 -14.52 -12.04 -9.42 -7.09 -4.73 -1.81 1.12 3.54 6.11 8.43 10.98 13.90 16.30 18.66 20.00
PARZIALI TERRENO	2.75 2.73 2.48 2.62 2.33 2.36 2.92 2.93 2.42 2.57 2.32 2.55 2.92 2.40 2.36 1.34
QUOTE TERRENO	3.34 3.32 3.32 3.30 3.32 3.58 3.85 3.34 2.99 2.45 1.89 2.00 2.21 2.69 2.80 2.55 2.37
PROGRESSIVE PROGETTO	-7.33 -6.50 -5.00 -4.00 0.00 0.30 1.80 3.30 10.92
PARZIALI PROGETTO	0.83 1.50 1.00 4.00 0.30 1.50 1.50 7.62
QUOTE PROGETTO	7.15 7.71 7.64 7.58 7.34 7.32 7.23 7.29 2.21

RAMO 2 – SEZIONE 19 – PROGRESSIVA 270.00

R RIPORTO	m²	35.73
BO BONIFICA	m²	6.98
a USURA	m	6.80
b VEGETALE	m	7.54
c BINDER	m	6.80
d BASE	m	6.80
e FONDAZIONE	m	6.80
sc SCOTICO	m	13.98

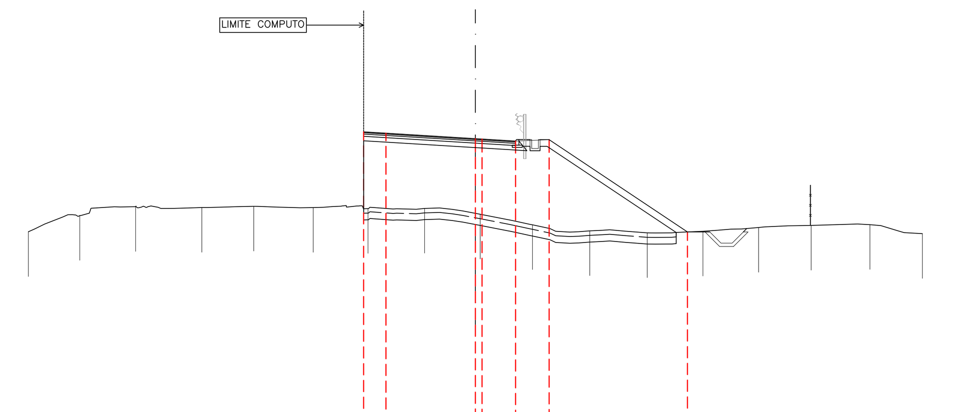

-7 200

PROGRESSIVE TERRENO	-20.00 -17.70 -15.20 -12.24 -9.92 -7.26 -4.80 -2.27 0.22 2.55 5.12 7.69 10.18 12.67 15.03 17.65 20.00
PARZIALI TERRENO	2.30 2.50 2.96 2.32 2.66 2.46 2.53 2.49 2.33 2.57 2.57 2.49 2.49 2.36 2.62 2.35
QUOTE TERRENO	2.27 2.99 3.39 3.35 3.40 3.35 3.30 3.31 3.05 2.58 2.30 2.22 2.29 2.46 2.55 2.58 2.18
PROGRESSIVE PROGETTO	-5.00 -4.00 0.00 0.30 1.80 3.30 9.49
PARZIALI PROGETTO	1.00 4.00 0.30 1.50 1.50 6.19
QUOTE PROGETTO	6.73 6.67 6.43 6.41 6.32 6.39 2.26

anas GRUPPO FS ITALIANE — 90 anni

Direzione Progettazione e Realizzazione Lavori

S.S. 398 "Via Val di Cornia"

Bretella di collegamento tra l'Autostrada Tirrenica A12
e il Porto di Piombino
LOTTO 1 - Svincolo di Geodetica-Gagno

PROGETTO ESECUTIVO

COD. FI2

PROGETTAZIONE: ATI SINTAGMA - GDG - ICARIA

IL RESPONSABILE DELL'INTEGRAZIONE DELLE PRESTAZIONI SPECIALISTICHE:
Dott. Ing. Nando Granieri
Ordine degli Ingegneri della Prov. di Perugia n° A351

IL PROGETTISTA:
Dott. Ing. Luca Nani
Ordine degli Ingegneri della Prov. di Perugia n° A2445

IL GEOLOGO:
Dott. Geol. Giorgio Cerquiglini
Ordine dei Geologi della Regione Umbria n°108

Il R.U.P.
Dott. Ing.
Antonio Scalamandrè

IL COORDINATORE PER LA SICUREZZA IN FASE DI PROGETTAZIONE:
Dott. Ing. Filippo Pambianco
Ordine degli Ingegneri della Prov. di Perugia n° A1373

IL GRUPPO DI PROGETTAZIONE:
MANDATARIA: Sintagma
MANDANTI: GEOTECHNICAL DESIGN GROUP; ICARIA società di ingegneria

Dott.Ing. N.Granieri
Dott.Arch. N.Kamenicky
Dott.Ing. V.Truffini
Dott.Arch. A.Bracchini
Dott.Ing. F.Durastanti
Dott.Geol. G.Cerquiglini
Geom. S.Scopetta
Dott.Ing. L.Sbrenna
Dott.Ing. E.Sellari
Dott.Ing. E.Bartolocci
Dott.Ing. L.Dinelli
Dott.Ing. L.Nani
Dott.Ing. F.Pambianco
Dott. Agr. F.Berti Nulli

Dott. Ing. D.Carlaccini
Dott. Ing. S.Sacconi
Dott. Ing. G.Cordua
Dott. Ing. V.De Gori
Dott. Ing. C.Consorti
Dott. Ing. F.Dominici

Dott. Ing. V.Rotisciani
Dott. Ing. F.Macchioni
Geom. C.Vischini
Dott. Ing. V.Piunno
Dott. Ing. G.Pulli
Geom. C.Sugaroni

ORDINE DEGLI INGEGNERI DELLA PROVINCIA DI PERUGIA — Sezione A N° A351 — DOTTORE INGEGNERE NANDO GRANIERI — SETTORE CIVILE E AMBIENTALE, SETTORE INDUSTRIALE, SETTORE DELL'INFORMAZIONE

ORDINE DEGLI INGEGNERI DELLA PROVINCIA DI PERUGIA — Sezione A N° A2445 — DOTTORE INGEGNERE LUCA NANI — SETTORE CIVILE E AMBIENTALE, SETTORE INDUSTRIALE, SETTORE DELL'INFORMAZIONE

PROTOCOLLO | DATA: MARZO 2019

PROGETTO STRADALE
SVINCOLO DI VIA GEODETICA (S.P.40)
Ramo 2 - sezioni trasversali

CODICE PROGETTO (PROGETTO / LIV. PROG. / N. PROG.)	NOME FILE / CODICE ELAB.	REVISIONE	SCALA:
DPFI12 E 1801	V00-SV00-TRA-SZ03-A / V00SV00TRASZ03	A	Varie

REV.	DESCRIZIONE	DATA	REDATTO	VERIFICATO	APPROVATO
A	Emissione	29/03/2019	M.De Tursi	S.Scopetta	N.Granieri