SEZIONE A–A
SEZIONE IN ASSE DEVIATORE
Scala 1:25

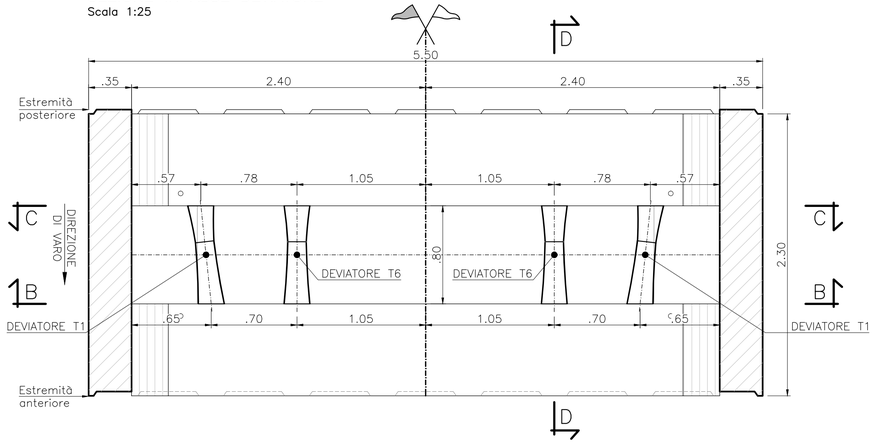

SEZIONE D–D
IN ASSE DEVIATORE
Scala 1:25

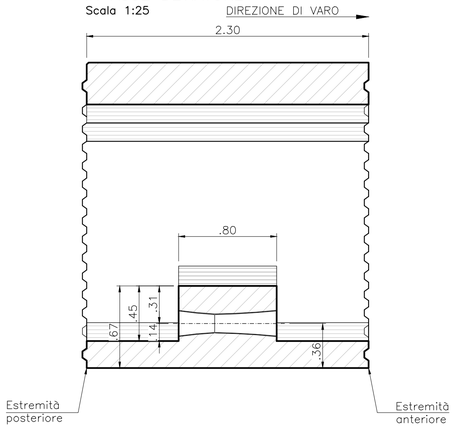

VISTA B–B
VISTA ANTERIORE
Scala 1:25

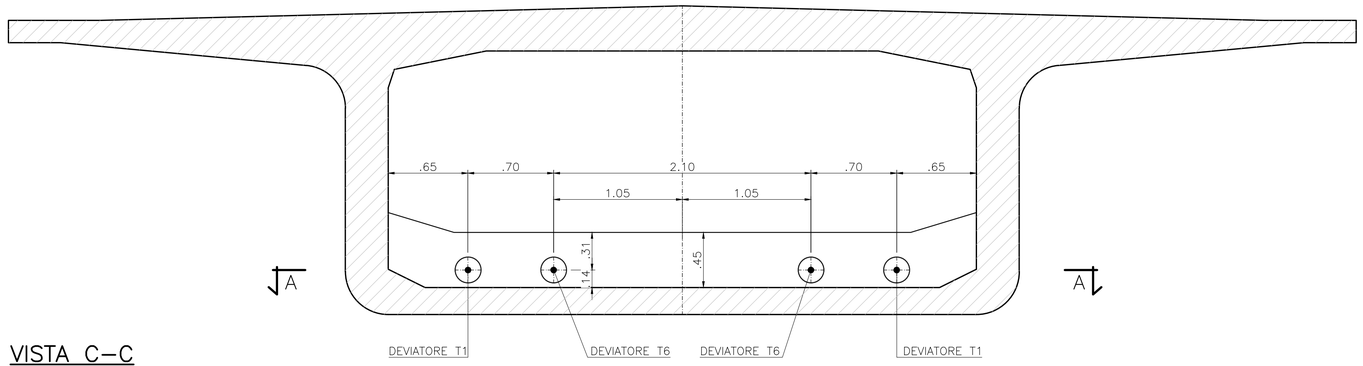

VISTA C–C
VISTA POSTERIORE
Scala 1:25

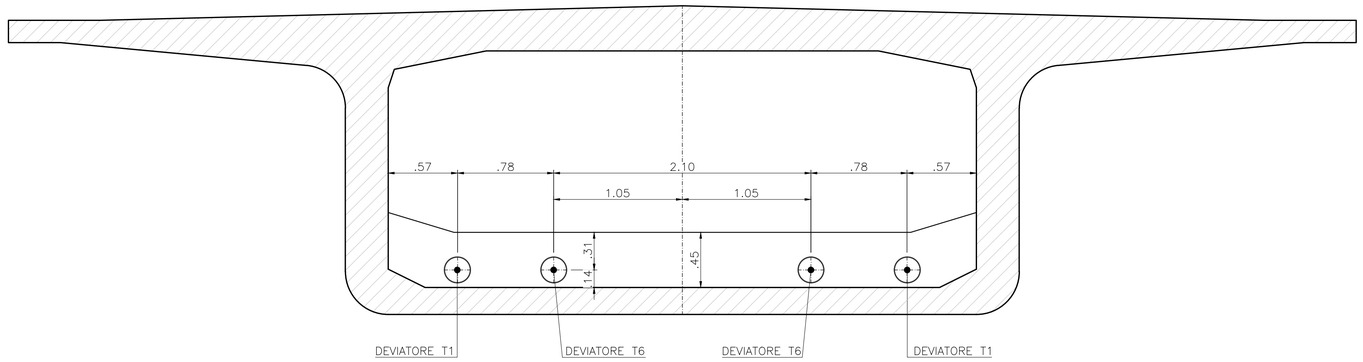

CARATTERISTICHE DEI MATERIALI
PER LE CARATTERISTICHE DEI MATERIALI RIFERIRSI ALL' ELABORATO: "T00–EG00–STR–DC01–A – Caratteristiche materiali e prescrizioni"

VISTA IN PIANTA
DEVIATORE T1
Scala 1:5
– Dimensioni in mm.

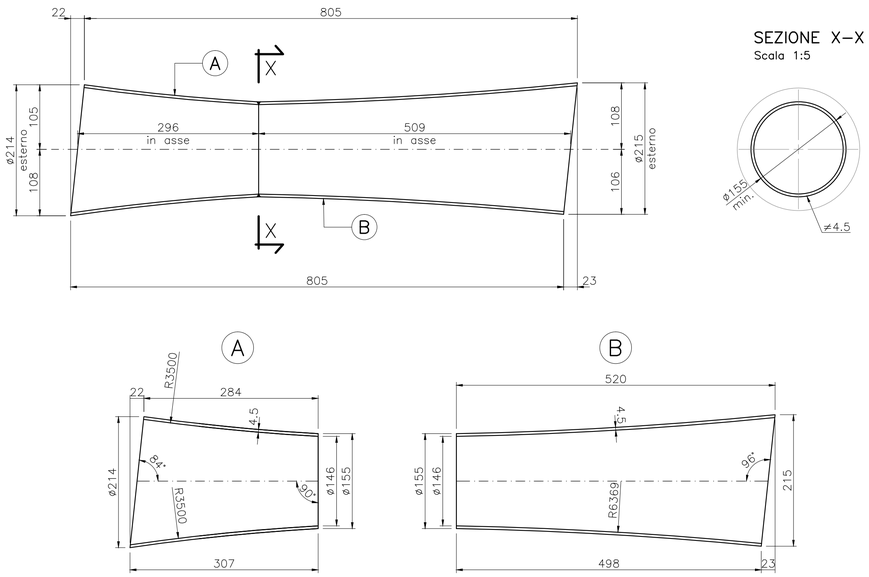

VISTA IN PIANTA
DEVIATORE T6
Scala 1:5
– Dimensioni in mm.

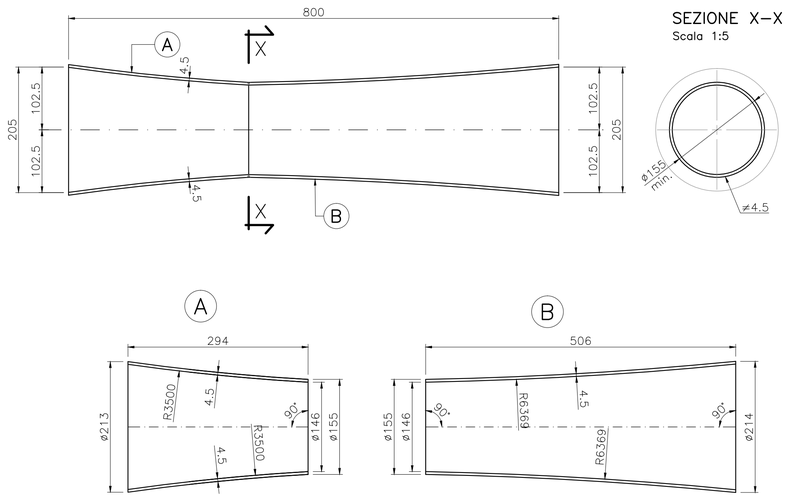

GRUPPO FS ITALIANE

Direzione Progettazione e Realizzazione Lavori

S.S. 398 "Via Val di Cornia"
Bretella di collegamento tra l'Autostrada Tirrenica A12
e il Porto di Piombino
LOTTO 1 - Svincolo di Geodetica-Gagno

PROGETTO ESECUTIVO
COD. FI2

PROGETTAZIONE: ATI SINTAGMA - GDG - ICARIA

IL RESPONSABILE DELL'INTEGRAZIONE DELLE PRESTAZIONI SPECIALISTICHE:
Dott. Ing. Nando Granieri
Ordine degli Ingegneri della Prov. di Perugia n° A351

IL PROGETTISTA:
Dott. Ing. Luca Nani
Ordine degli Ingegneri della Prov. di Perugia n° A2445

IL GEOLOGO:
Dott. Geol. Giorgio Cerquiglini
Ordine dei Geologi della Regione Umbria n°108

Il R.U.P.
Dott. Ing.
Antonio Scalamandrè

IL COORDINATORE PER LA SICUREZZA IN FASE DI PROGETTAZIONE:
Dott. Ing. Filippo Pambianco
Ordine degli Ingegneri della Prov. di Perugia n° A1373

PROTOCOLLO | DATA: MARZO 2019

IL GRUPPO DI PROGETTAZIONE:
MANDATARIA: Sintagma
MANDANTI: GEOTECHNICAL DESIGN GROUP, ICARIA società di ingegneria

Dott.Ing.	N.Granieri	Dott. Ing.	D.Carlaccini	Dott. Ing.	V.Rotisciani
Dott.Arch.	N.Kamenicky	Dott. Ing.	S.Sacconi	Dott. Ing.	F.Macchioni
Dott.Ing.	V.Truffini	Dott. Ing.	G.Cordua	Geom.	C.Vischini
Dott.Arch.	A.Bracchini	Dott. Ing.	V.De Gori	Dott. Ing.	V.Piunno
Dott.Ing.	F.Durastanti	Dott. Ing.	C.Consorti	Dott. Ing.	G.Pulli
Dott.Geol.	G.Cerquiglini	Dott. Ing.	F.Dominici	Geom.	C.Sugaroni
Geom.	S.Scopetta				
Dott.Ing.	L.Sbrenna				
Dott.Ing.	E.Sellari				
Dott.Ing.	E.Bartolocci				
Dott.Ing.	L.Dinelli				
Dott.Ing.	L.Nani				
Dott.Ing.	F.Pambianco				
Dott. Agr.	F.Berti Nulli				

INGEGNERI DELLA PROVINCIA DI PERUGIA – Sezione A – DOTTORE INGEGNERE – NANDO GRANIERI – SETTORE CIVILE E AMBIENTALE – SETTORE INDUSTRIALE – SETTORE DELL'INFORMAZIONE

INGEGNERI DELLA PROVINCIA DI PERUGIA – Sezione A N° A2445 – ORDINE DEGLI – DOTTORE INGEGNERE – LUCA NANI – SETTORE CIVILE E AMBIENTALE – SETTORE INDUSTRIALE – SETTORE DELL'INFORMAZIONE

OPERE D'ARTE MAGGIORI
CAVALCAVIA SVINCOLO DI GEODETICA
Carpenteria concio tipo C2 Tav. 2di2

CODICE PROGETTO (PROGETTO / LIV. PROG. / N. PROG.)	NOME FILE	REVISIONE	SCALA:
DPFI12 E 1801	CODICE ELAB. T00CV01STRCP14 (T00–CV01–STR–CP14)	A	1:25/1:5

REV.	DESCRIZIONE	DATA	REDATTO	VERIFICATO	APPROVATO
A	Emissione		E.Ricci	E.Bartolocci	N.Granieri