SEZIONE A–A
SEZIONE TRASVERSALE
Scala 1:25

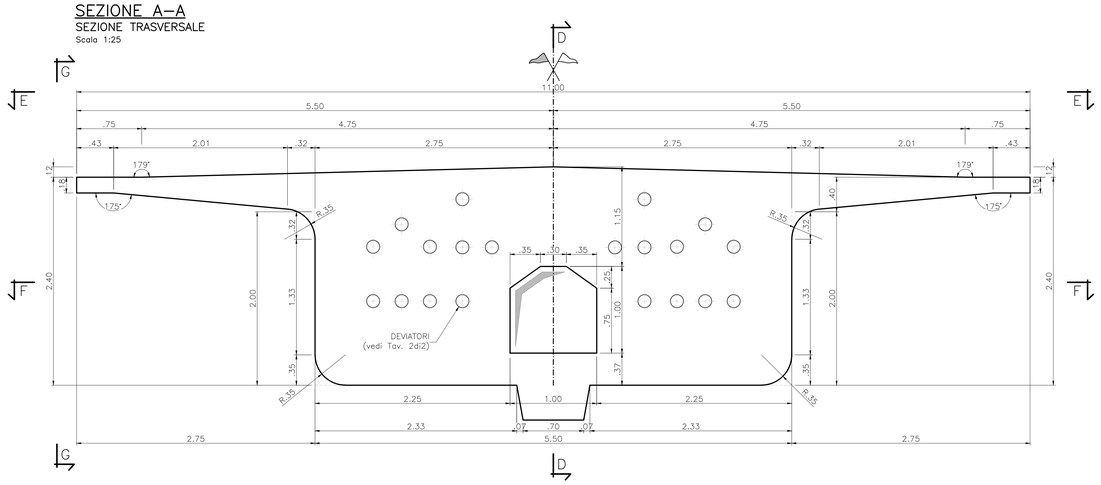

VISTA G–G
VISTA LATERALE
Scala 1:25

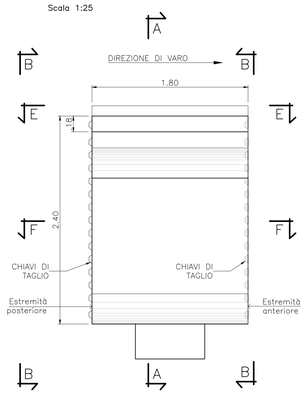

SEZIONE D–D
IN ASSE CONCIO
Scala 1:25

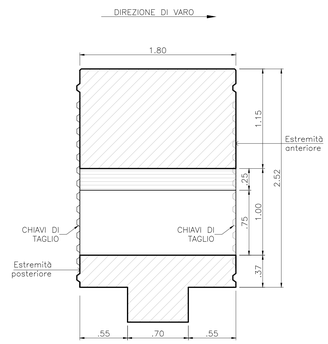

NOTE

CONVENZIONI E SIMBOLI
- IL SIMBOLO ' RIPORTATO SUI CAVI DEL CONCIO DI PILA INDICA LA TESTATA ATTIVA ED IL CAVO CHE AD ESSA ARRIVA;
- IL SIMBOLO * ETICHETTA IL CAVO CHE È CONTINUO SUL CONCIO DI PILA E CHE QUINDI, NELLA TRANSIZIONE, CAMBIA NOME:
  T2–>T3;
  T4–>T5.
- IL POSIZIONAMENTO DEI CAVI DI PRECOMPRESSIONE E LE MISURE RIPORTATE FANNO RIFERIMENTO ALLA LINEA D'ASSE DEI CAVI;

NOTE GENERALI
- TUTTI I CAVI DEVONO ESSERE TESATI DAL FRONTE DELLA COSTRUZIONE;
- I CAVI T2 E T3 SONO CONTINUI SU DUE CAMPATE (ALTERNATIVAMENTE);
- I CAVI T4 E T5 SONO CONTINUI SU DUE CAMPATE (ALTERNATIVAMENTE);
- I CAVI T1 E T6 SONO DISPOSTI SU UNA SINGOLA CAMPATA;
- IL CAVO T6 NON È PRESENTE NELLA CAMPATA INIZIALE.
- NELLA ZONA DI ANCORAGGIO LA PARTENZA O L'ARRIVO DEL CAVO DEVONO AVVENIRE CON UN TRATTO RETTILINEO ALMENO PARI AD a. IL RAGGIO DI CURVATURA DEL TRATTO SUCCESSIVO DEVE ESSERE NON MINORE DI b.
  I TUBI METALLICI NELLE ZONE DI DEVIAZIONE DEVONO ESSERE OPPORTUNAMENTE CALANDRATI AL FINE DI PERMETTERE IL PASSAGGIO IN MODO CONTINUO DEL CAVO CON UN RAGGIO NON INFERIORE A c. LE GRANDEZZE a, b E c SONO SPECIFICATE NELLA TABELLA:

	a (m)	b (m)	c (m)
CAVI DA 27 TREFOLI	1.30	4.50	3.50
CAVI DA 22 TREFOLI	1.20	4.25	3.25

VISTA B–B
ESTREMITÀ POSTERIORE
Scala 1:25

VISTA C–C
ESTREMITÀ ANTERIORE
Scala 1:25

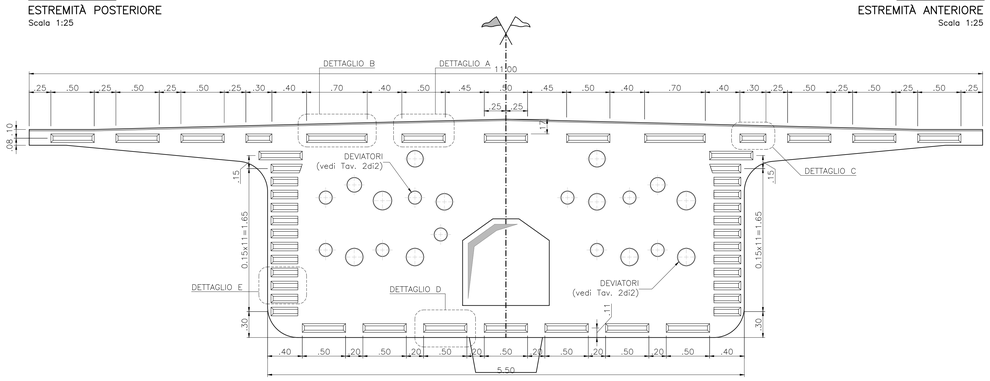

CHIAVI DI TAGLIO
Scala 1:5 – Misure in mm

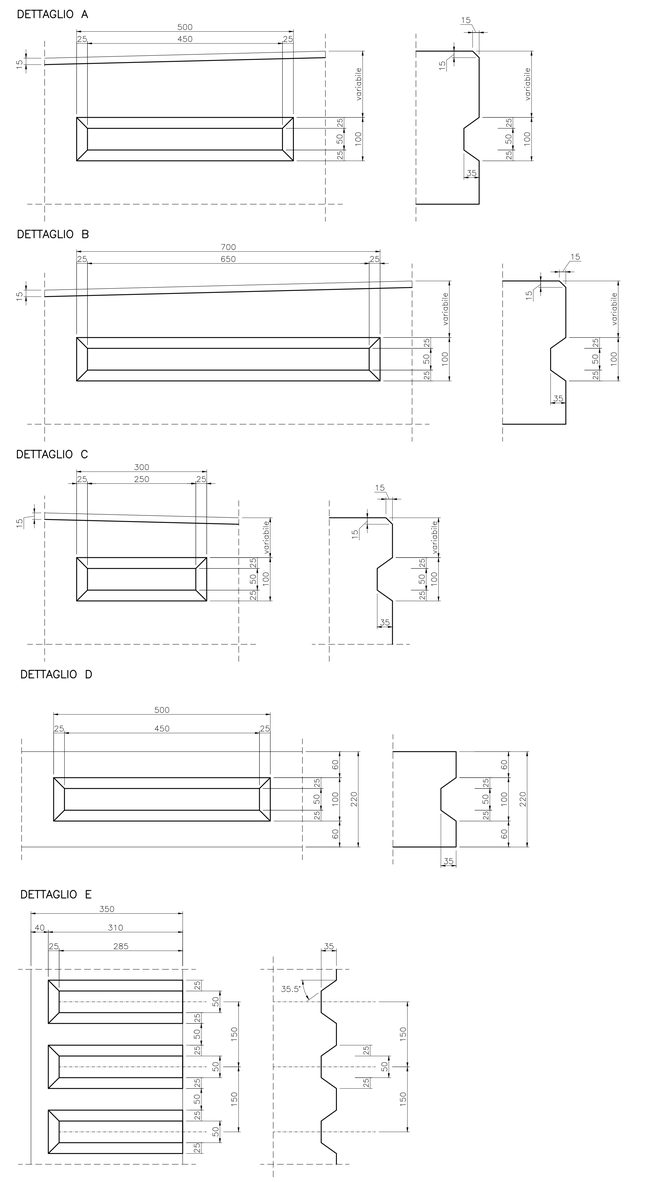

VISTA E–E
VISTA DALL'ALTO
Scala 1:25

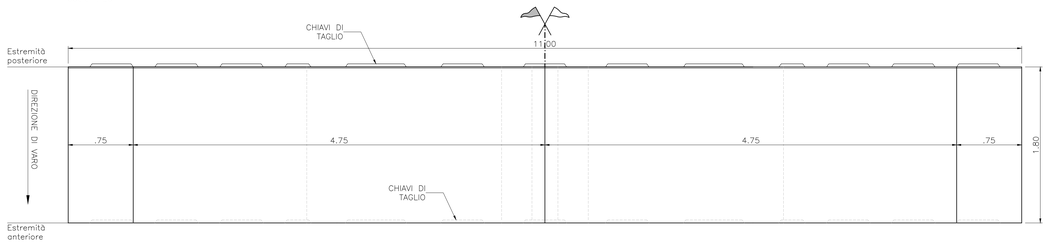

SEZIONE F–F
SEZIONE INTERNA
Scala 1:25

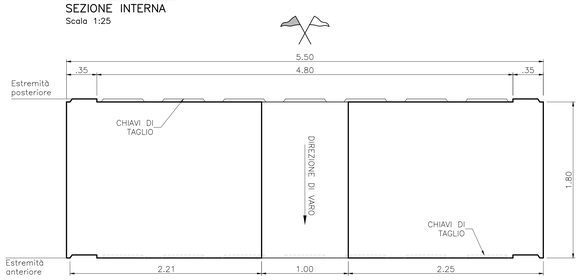

CARATTERISTICHE DEI MATERIALI
PER LE CARATTERISTICHE DEI MATERIALI RIFERIRSI ALL' ELABORATO: "T00–EG00–STR–DC01–A – Caratteristiche materiali e prescrizioni"

anas GRUPPO FS ITALIANE — 90 — Direzione Progettazione e Realizzazione Lavori

S.S. 398 "Via Val di Cornia"
Bretella di collegamento tra l'Autostrada Tirrenica A12
e il Porto di Piombino
LOTTO 1 - Svincolo di Geodetica-Gagno

PROGETTO ESECUTIVO
COD. FI2

PROGETTAZIONE: ATI SINTAGMA - GDG - ICARIA

IL RESPONSABILE DELL'INTEGRAZIONE DELLE PRESTAZIONI SPECIALISTICHE:
Dott. Ing. Nando Granieri
Ordine degli Ingegneri della Prov. di Perugia n° A351

IL PROGETTISTA:
Dott. Ing. Luca Nani
Ordine degli Ingegneri della Prov. di Perugia n° A2445

IL GEOLOGO:
Dott. Geol. Giorgio Cerquiglini
Ordine dei Geologi della Regione Umbria n°108

Il R.U.P.:
Dott. Ing.
Antonio Scalamandrè

IL COORDINATORE PER LA SICUREZZA IN FASE DI PROGETTAZIONE:
Dott. Ing. Filippo Pambianco
Ordine degli Ingegneri della Prov. di Perugia n° A1373

IL GRUPPO DI PROGETTAZIONE:
MANDATARIA: Sintagma
MANDANTI: GEOTECHNICAL DESIGN GROUP; ICARIA società di ingegneria

Dott.Ing. N.Granieri
Dott.Ing. L.Cantarelli
Dott.Ing. V.Truffini
Dott.Arch. A.Bracchini
Dott.Ing. F.Durastanti
Dott.Geol. G.Cerquiglini
Dott.Ing. S.Sacconi
Dott.Ing. L.Sirenna
Dott.Ing. E.Sellari
Dott.Ing. E.Bartolocci
Dott.Ing. L.Dinelli
Dott.Ing. L.Inversi
Dott.Ing. F.Pambianco
Dott. Agr. F.Berti Nulli
Dott. Ing. D.Carfaccini
Dott. Ing. M.Maccarini
Dott. Ing. G.Cordua
Dott. Ing. V.De Gori
Dott. Ing. C.Consorti
Dott. Ing. F.Dominici
Dott. Ing. V.Robiciani
Dott. Ing. F.Maccarini
Geom. C.Vitalini
Dott. Ing. V.Piunno
Dott. Ing. G.Pulli
Geom. C.Sugaroni

ORDINE DELLA PROVINCIA DI PERUGIA — Sezione A — N° A2445 — NANI LUCA — INGEGNERE INFORMAZIONE — SETTORE CIVILE E AMBIENTALE — SETTORE INDUSTRIALE — SETTORE DELL'INFORMAZIONE

ORDINE DELLA PROVINCIA DI PERUGIA — Sezione A — N° A351 — GRANIERI NANDO — INGEGNERE CIVILE AMBIENTALE — SETTORE CIVILE E AMBIENTALE — SETTORE INDUSTRIALE — SETTORE DELL'INFORMAZIONE

PROTOCOLLO | DATA: MARZO 2019

OPERE D'ARTE MAGGIORI
CAVALCAVIA SVINCOLO DI GEODETICA
Carpenteria concio tipo H Tav. 1di2

CODICE PROGETTO	NOME FILE	REVISIONE	SCALA:
PROGETTO: DPF112 LIV. PROG.: E N. PROG.: 1801	T00-CV01-STR-CP25	A	1:25/1:5
CODICE ELAB.	T00CV01STRCP25		

REV.	DESCRIZIONE	DATA	REDATTO	VERIFICATO	APPROVATO
A	Emissione	28/03/2019	E.Ricci	E.Bartolocci	N.Granieri