SEZIONE A–A
SEZIONE TRASVERSALE
Scala 1:25

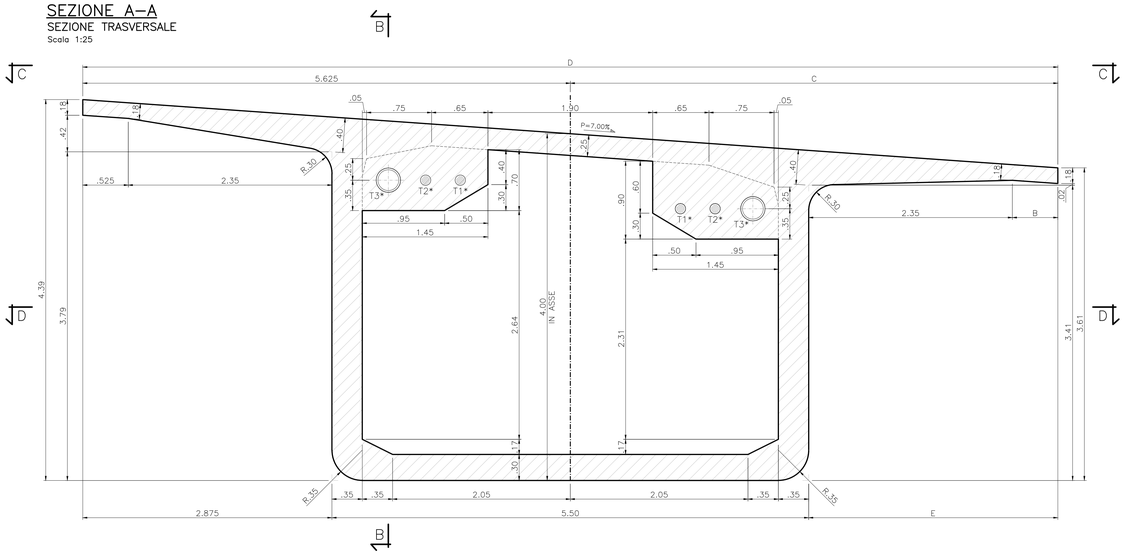

SEZIONE B–B
Scala 1:25

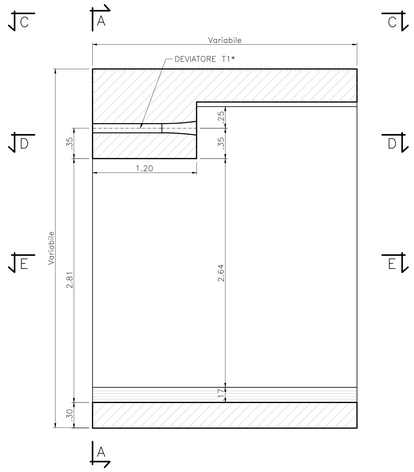

DEVIATORE T2*–T3*
VISTA IN PIANTA
Scala 1:5 – Misure in mm

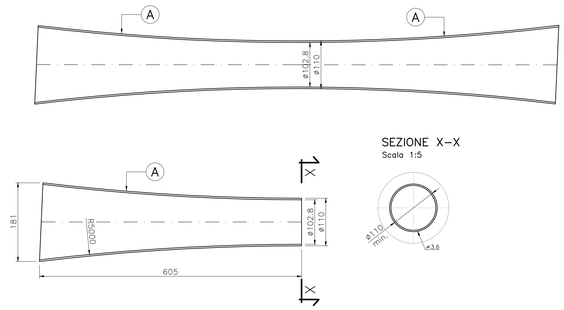

SEZIONE X–X
Scala 1:5

VISTA C–C
VISTA DALL'ALTO
Scala 1:25

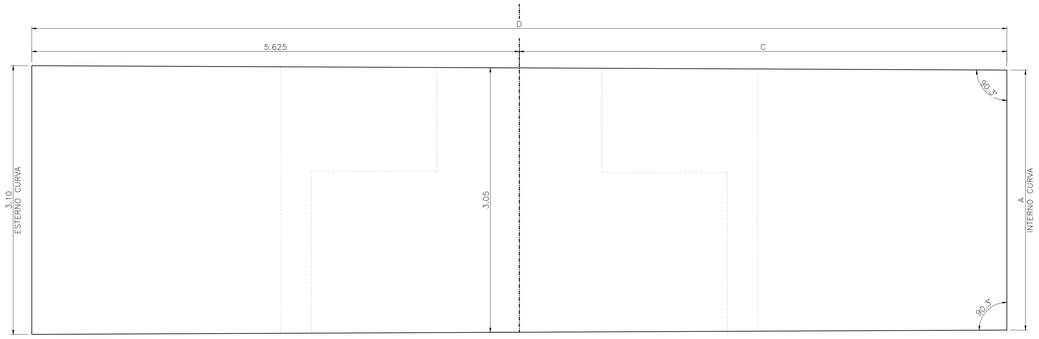

DEVIATORE T1*
VISTA IN PIANTA
Scala 1:5 – Misure in mm

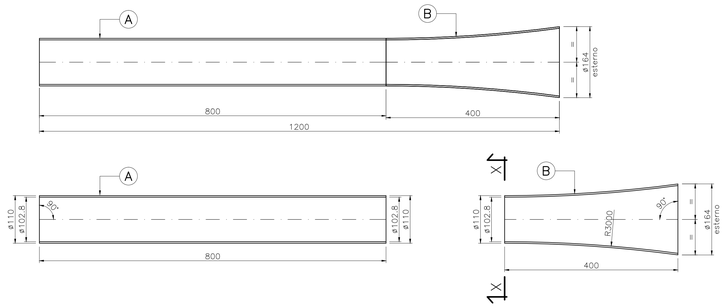

SEZIONE X–X
Scala 1:5

CARATTERISTICHE DEI MATERIALI

PER LE CARATTERISTICHE DEI MATERIALI RIFERIRSI ALL' ELABORATO: "T00–EG00–STR–DC01–A – Caratteristiche materiali e prescrizioni"

NOTE

- I FORI PER ANCORAGGIO CASSEFORME, RULLIERE E CARRELLONI SARANNO DETTAGLIATI IN FASE DI FORNITURA DEL CASSERO.
- POSIZIONE E GEOMETRIA DI BLOCCHI DI ANCORAGGIO E DEVIATORI DETTAGLIATA IN CARPENTERIA FA RIFERIMENTO AI CONCI DI IMPALCATO DELLA METÀ LATO NORD. GLI STESSI RISULTANO RUOTATI PLANIMETRICAMENTE DI 180° NEI CONCI DI IMPALCATO DELLA METÀ LATO SUD

SEZIONE D–D
SEZIONE INTERNA
Scala 1:25

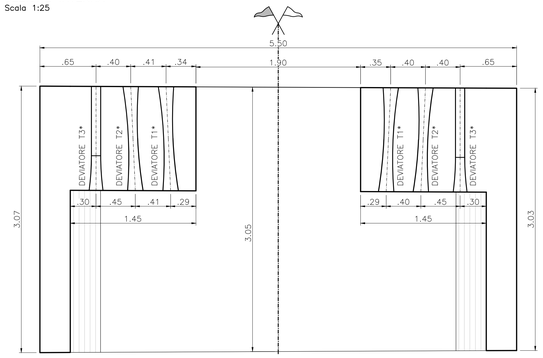

SEZIONE E–E
SEZIONE INTERNA
Scala 1:25

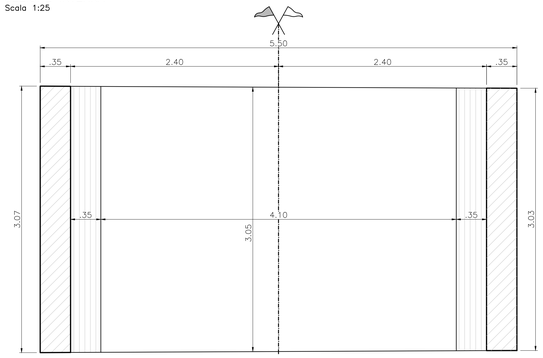

TABELLA VARIABILI		
	ASSE DX (m)	ASSE SX (m)
A	2.995	3.00
B	0.725	0.525
C	5.825	5.625
D	11.45	11.25
E	3.075	2.875

anas GRUPPO FS ITALIANE — 90 — Direzione Progettazione e Realizzazione Lavori

S.S. 398 "Via Val di Cornia"
Bretella di collegamento tra l'Autostrada Tirrenica A12
e il Porto di Piombino
LOTTO 1 - Svincolo di Geodetica-Gagno

PROGETTO ESECUTIVO
COD. FI2

PROGETTAZIONE: ATI SINTAGMA - GDG - ICARIA

IL RESPONSABILE DELL'INTEGRAZIONE DELLE PRESTAZIONI SPECIALISTICHE:
Dott. Ing. Nando Granieri
Ordine degli Ingegneri della Prov. di Perugia n° A351

IL PROGETTISTA:
Dott. Ing. Luca Nani
Ordine degli Ingegneri della Prov. di Perugia n° A2445

IL GEOLOGO:
Dott. Geol. Giorgio Cerquiglini
Ordine dei Geologi della Regione Umbria n°108

Il R.U.P.:
Dott. Ing.
Antonio Scalamandrè

IL COORDINATORE PER LA SICUREZZA IN FASE DI PROGETTAZIONE:
Dott. Ing. Filippo Pambianco
Ordine degli Ingegneri della Prov. di Perugia n° A1373

IL GRUPPO DI PROGETTAZIONE:
MANDATARIA: Sintagma
MANDANTI: GEOTECHNICAL DESIGN GROUP; ICARIA società di ingegneria

Dott.Ing. N.Granieri; Dott.Arch. N.Kamenicky; Dott.Ing. V.Truffini; Dott.Arch. A.Brocchini; Dott.Ing. F.Durastanti; Dott.Geol. G.Cerquiglini; Geom. S.Scopetta; Dott.Ing. V.Fiorenza; Dott.Ing. E.Sellari; Dott.Ing. E.Bartolocci; Dott.Ing. L.Dinelli; Dott.Ing. L.Nani; Dott.Ing. P.Pambianco; Dott. Agr. F.Berti Nulli

Dott. Ing. D.Carlaccini; Dott. Ing. S.Sacconi; Dott. Ing. M.Bocciolini; Dott. Ing. V.De Gori; Dott. Ing. C.Consorti; Dott. Ing. F.Dominici

Dott. Ing. V.Rotisciani; Dott. Ing. F.Macchioni; Dott. Ing. C.Zampili; Dott. Ing. V.Piunno; Dott. Ing. G.Pulli; Geom. C.Sugaroni

PROTOCOLLO | DATA: MARZO 2019

PROVINCIA DI PERUGIA — ORDINE DEGLI INGEGNERI — Settore Industriale — Sezione A N° A2445 — DOTTORE INGEGNERE LUCA NANI — SETTORE CIVILE E AMBIENTALE — SETTORE INDUSTRIALE — SETTORE DELL'INFORMAZIONE

PROVINCIA DI PERUGIA — ORDINE DEGLI INGEGNERI — Settore Industriale — Sezione A N° A351 — DOTTORE INGEGNERE NANDO GRANIERI — SETTORE CIVILE E AMBIENTALE — SETTORE INDUSTRIALE — SETTORE DELL'INFORMAZIONE

OPERE D'ARTE MAGGIORI
VIADOTTO CORNIA 2 (ferrovia)
Carpenteria concio tipo B3

CODICE PROGETTO (PROGETTO / LIV. PROG. / N. PROG.)	NOME FILE T00–VI02–STR–CP18	REVISIONE	SCALA:
DPFI12 E 1801	CODICE ELAB. T00VI02STRCP18	A	1:25/1:5

REV.	DESCRIZIONE	DATA	REDATTO	VERIFICATO	APPROVATO
A	Emissione		E.Ricci	E.Bartolocci	N.Granieri