SEZIONE LONGITUDINALE A–A
ESECUZIONE CONCIO DI SUTURA
Scala 1:20

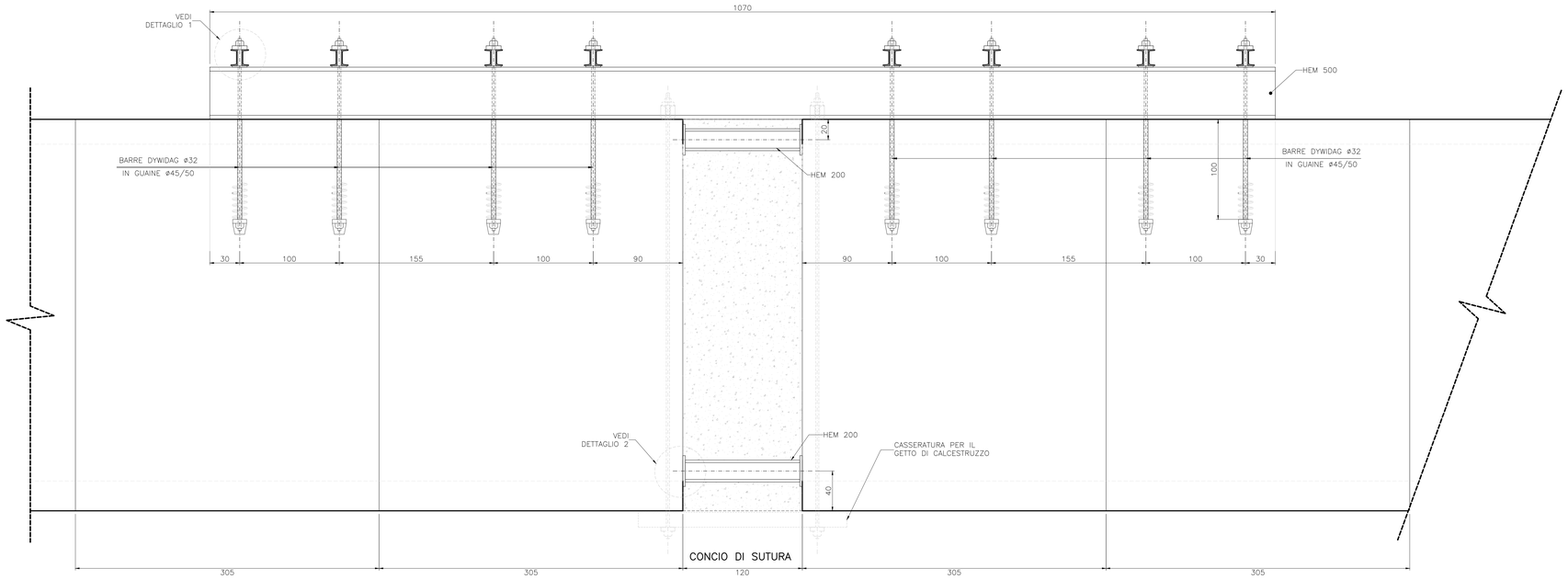

DETTAGLIO 1
Scala 1:10

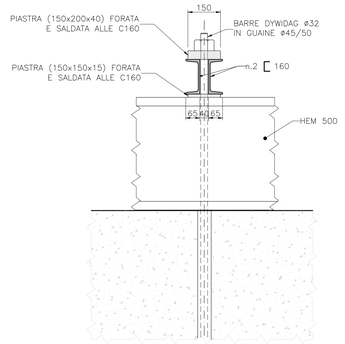

DETTAGLIO 2
Scala 1:10

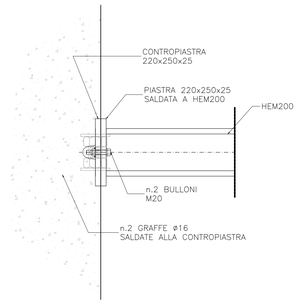

SEZIONE A–A
Scala 1:20

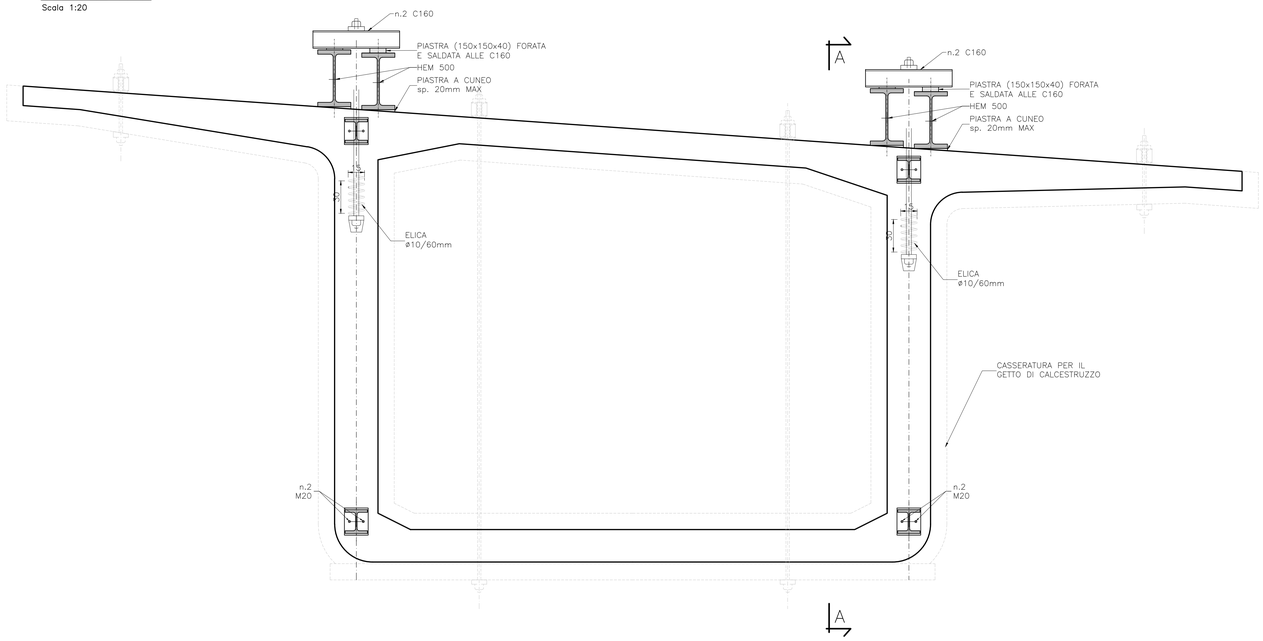

NOTE

- I FORI PER ANCORAGGIO CASSEFORME, RULLIERE E CARRELLONI SARANNO DETTAGLIATI IN FASE DI FORNITURA DEL CASSERO.
- POSIZIONE E GEOMETRIA DI BLOCCHI DI ANCORAGGIO E DEVIATORI DETTAGLIATA IN CARPENTERIA FA RIFERIMENTO AI CONCI DI IMPALCATO DELLA METÀ LATO NORD. GLI STESSI RISULTANO RUOTATI PLANIMETRICAMENTE DI 180° NEI CONCI DI IMPALCATO DELLA METÀ LATO SUD

CARATTERISTICHE DEI MATERIALI

PER LE CARATTERISTICHE DEI MATERIALI RIFERIRSI ALL" ELABORATO: "T00–EG00–STR–DC01–A – Caratteristiche materiali e prescrizioni"

anas GRUPPO FS ITALIANE — 90 — Direzione Progettazione e Realizzazione Lavori

S.S. 398 "Via Val di Cornia"
Bretella di collegamento tra l'Autostrada Tirrenica A12
e il Porto di Piombino
LOTTO 1 - Svincolo di Geodetica-Gagno

PROGETTO ESECUTIVO
COD. FI2

PROGETTAZIONE: ATI SINTAGMA - GDG - ICARIA

IL RESPONSABILE DELL'INTEGRAZIONE DELLE PRESTAZIONI SPECIALISTICHE:
Dott. Ing. Nando Granieri
Ordine degli Ingegneri della Prov. di Perugia n° A351

IL PROGETTISTA:
Dott. Ing. Luca Nani
Ordine degli Ingegneri della Prov. di Perugia n° A2445

IL GEOLOGO:
Dott. Geol. Giorgio Cerquiglini
Ordine dei Geologi della Regione Umbria n°108

Il R.U.P.:
Dott. Ing.
Antonio Scalamandrè

IL COORDINATORE PER LA SICUREZZA IN FASE DI PROGETTAZIONE:
Dott. Ing. Filippo Pambianco
Ordine degli Ingegneri della Prov. di Perugia n° A1373

PROTOCOLLO | DATA MARZO 2019

IL GRUPPO DI PROGETTAZIONE:
MANDATARIA: Sintagma
MANDANTI: GEOTECHNICAL DESIGN GROUP; ICARIA società di ingegneria

Dott.Ing.	N.Granieri	Dott. Ing.	D.Cariaccini	Dott. Ing.	V.Rotisciani
Dott.Arch.	N.Kamenicky	Dott. Ing.	S.Sacconi	Dott. Ing.	F.Macchioni
Dott.ing.	V.Truffini	Dott. Ing.	G.Cardua	Geom.	C.Vitichini
Dott.Arch.	A.Bracchini	Dott. Ing.	V.De Gori	Dott. Ing.	V.Piunno
Dott.ing.	M.Bellezza	Dott. Ing.	F.Consorti	Dott. Ing.	G.Pulli
Dott.Geol.	G.Cerquiglini	Dott. Ing.	P.Domineo	Geom.	C.Sugiarono
Geom.	S.Scopetta				
Dott.ing.	L.Sbrenna				
Dott.ing.	E.Sellari				
Dott.ing.	E.Bartolocci				
Dott.ing.	L.Direlli				
Dott.ing.	L.Nani				
Dott.ing.	F.Pambianco				
Dott. Agr.	F.Berti Nulli				

INGEGNERI DELLA PROVINCIA DI PERUGIA — Settore Civile e Ambientale — DOTTORE INGEGNERE NANDO GRANIERI — Iscritto all'Albo al n° A351

INGEGNERI DELLA PROVINCIA DI PERUGIA — Sezione A — N° A2445 — DOTTORE INGEGNERE LUCA NANI — Settore Industriale Settore dell'Informazione

OPERE D'ARTE MAGGIORI
VIADOTTO CORNIA 2 (ferrovia)
Carpenteria concio tipo C Tav. 2di2

CODICE PROGETTO (PROGETTO / LIV. PROG. / N. PROG.)	NOME FILE	REVISIONE	SCALA:
DPF112 E 1801	T00–VI02–STR–CP20 — CODICE ELAB. T00VI02STRCP20	A	1:20/1:10

REV.	DESCRIZIONE	DATA	REDATTO	VERIFICATO	APPROVATO
A	Emissione		E.Ricci	E.Bartolocci	N.Granieri