SEZIONE A–A
SEZIONE TRASVERSALE
Scala 1:25

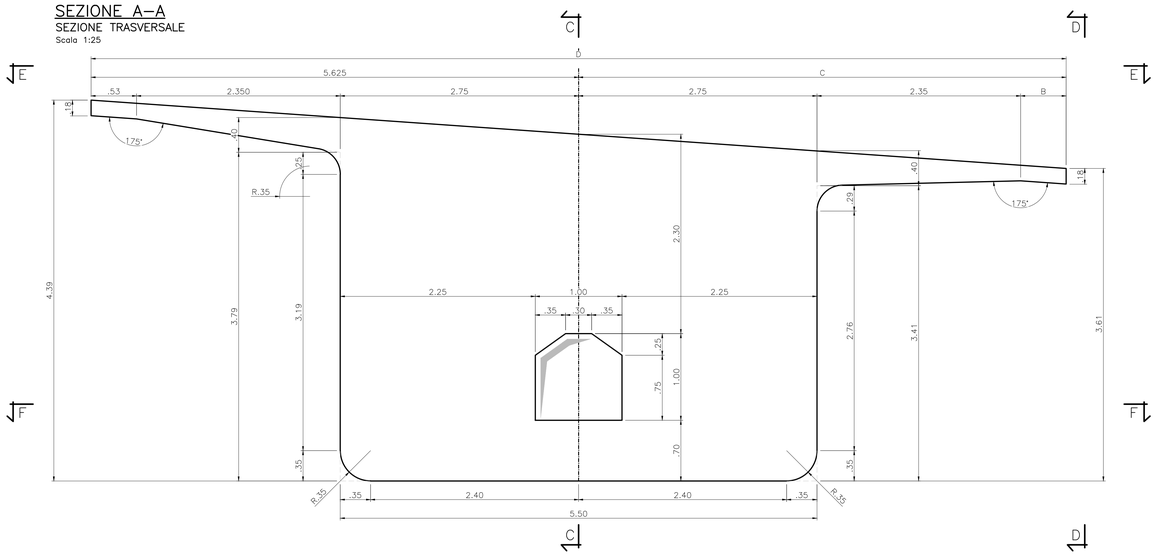

VISTA D–D
VISTA LATERALE
Scala 1:25

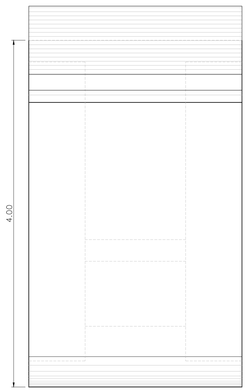

SEZIONE B–B
VISTA POSTERIORE
Scala 1:25

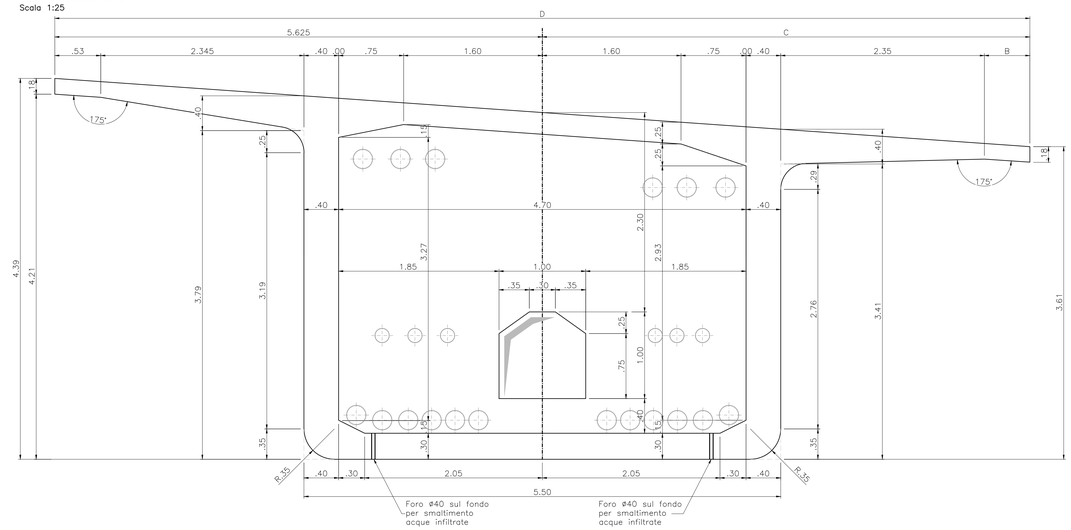

SEZIONE C–C
IN ASSE AL CONCIO
Scala 1:25

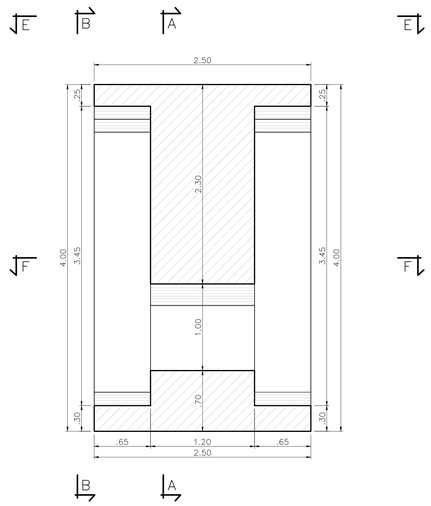

TABELLA VARIABILI		
	ASSE DX (m)	ASSE SX (m)
A	2.455	2.46
B	0.73	0.53
C	5.825	5.625
D	11.45	11.25

CARATTERISTICHE DEI MATERIALI

PER LE CARATTERISTICHE DEI MATERIALI RIFERIRSI ALL' ELABORATO: "T00–EG00–STR–DC01–A – Caratteristiche materiali e prescrizioni"

NOTE

- I FORI PER ANCORAGGIO CASSEFORME, RULLIERE E CARRELLONI SARANNO DETTAGLIATI IN FASE DI FORNITURA DEL CASSERO.
- POSIZIONE E GEOMETRIA DI BLOCCHI DI ANCORAGGIO E DEVIATORI DETTAGLIATA IN CARPENTERIA FA RIFERIMENTO AI CONCI DI IMPALCATO DELLA METÀ LATO NORD, GLI STESSI RISULTANO RUOTATI PLANIMETRICAMENTE DI 180° NEI CONCI DI IMPALCATO DELLA METÀ LATO SUD

VISTA E–E
VISTA DALL'ALTO
Scala 1:25

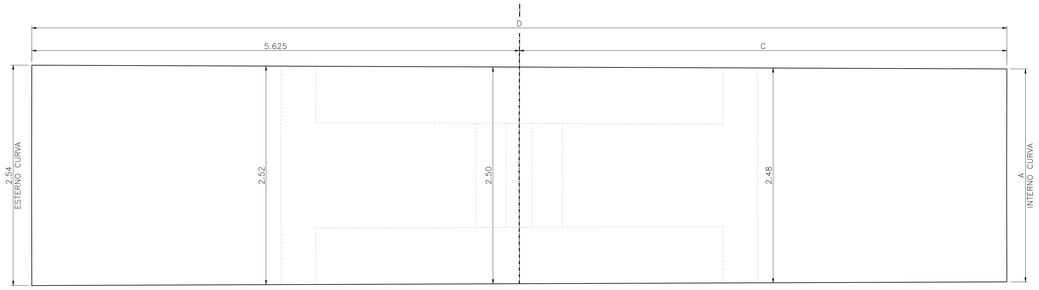

SEZIONE F–F
SEZIONE INTERNA
Scala 1:25

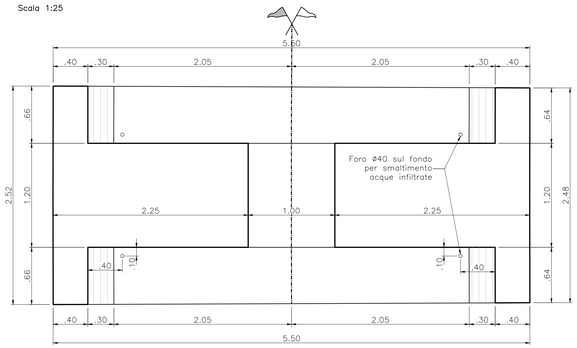

anas GRUPPO FS ITALIANE — 90 — Direzione Progettazione e Realizzazione Lavori

S.S. 398 "Via Val di Cornia"
Bretella di collegamento tra l'Autostrada Tirrenica A12
e il Porto di Piombino
LOTTO 1 - Svincolo di Geodetica-Gagno

PROGETTO ESECUTIVO
COD. FI2

PROGETTAZIONE: ATI SINTAGMA - GDG - ICARIA

IL RESPONSABILE DELL'INTEGRAZIONE DELLE PRESTAZIONI SPECIALISTICHE:
Dott. Ing. Nando Granieri
Ordine degli Ingegneri della Prov. di Perugia n° A351

IL PROGETTISTA:
Dott. Ing. Luca Nani
Ordine degli Ingegneri della Prov. di Perugia n° A2445

IL GEOLOGO:
Dott. Geol. Giorgio Cerquiglini
Ordine dei Geologi della Regione Umbria n°108

Il R.U.P.:
Dott. Ing.
Antonio Scalamandrè

IL COORDINATORE PER LA SICUREZZA IN FASE DI PROGETTAZIONE:
Dott. Ing. Filippo Pambianco
Ordine degli Ingegneri della Prov. di Perugia n° A1373

IL GRUPPO DI PROGETTAZIONE:
MANDATARIA: Sintagma
MANDANTI: GEOTECHNICAL DESIGN GROUP; ICARIA società di ingegneria

Dott.Ing. N.Granieri	Dott. Ing. D.Cartaceni	Dott. Ing. V.Rotisciani	
Dott.Arch. N.Kamenicky	Dott. Ing. S.Sacconi	Dott. Ing. F.Macchioni	
Dott.Ing. V.Truffini	Dott. Ing. G.Cardua	Geom. C.Vicchini	
Dott.Arch. A.Bracchini	Dott. Ing. V.De Gori	Dott. Ing. V.Piunno	
Dott.Ing. A.Costantini	Dott. Ing. C.Consorti	Dott. Ing. G.Pulli	
Dott.Geol. G.Cerquiglini	Dott. Ing. F.Domini	Geom. C.Sugaroni	
Geom. S.Scopetta			
Dott.Ing. L.Sinnenna			
Dott.Ing. E.Sellari			
Dott.Ing. E.Bartolocci			
Dott.Ing. F.Ricci			
Dott.Ing. L.Nani			
Dott.Ing. F.Pambianco			
Dott. Agr. F.Berti Nulli			

PROTOCOLLO | DATA: MARZO 2019

DIRIGENTE DELLA PROGETTAZIONE — Dott. Ing. NANDO GRANIERI — Ordine degli Ingegneri della Prov. di Perugia n° A351 — SETTORE STRADE E AUTOSTRADE, SICUREZZA INFRASTRUTTURALE, SETTORE DELL'INFORMAZIONE

DIRIGENTE DELLA PROGETTAZIONE — Sezione A — N° A2445 — Dott. Ing. LUCA NANI — Ordine degli Ingegneri della Prov. di Perugia — SETTORE GEOTECNICA, GEOLOGIA APPLICATA, IDROLOGIA E IDRAULICA, SETTORE DELL'INFORMAZIONE

OPERE D'ARTE MAGGIORI
VIADOTTO CORNIA 2 (ferrovia)
Carpenteria concio tipo E Tav. 1di2

CODICE PROGETTO	NOME FILE	REVISIONE	SCALA:
PROGETTO DPF112 — LIV. PROG. E — N. PROG. 1801	T00-VI02-STR-CP23 — CODICE ELAB. T00VI02STRCP23	A	1:25

REV.	DESCRIZIONE	DATA	REDATTO	VERIFICATO	APPROVATO
A	Emissione		E.Ricci	E.Bartolocci	N.Granieri