SEZIONE A–A
SEZIONE TRASVERSALE
Scala 1:25

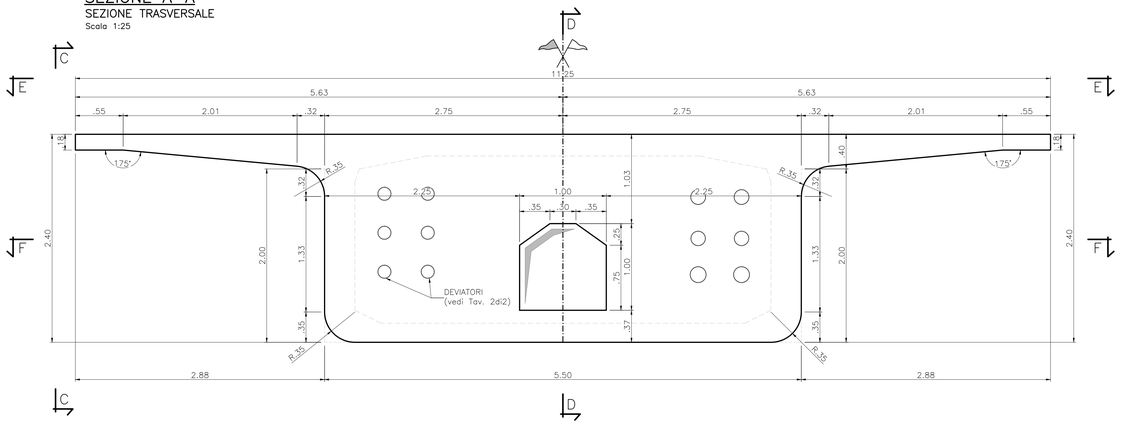

VISTA C–C
VISTA LATERALE
Scala 1:25

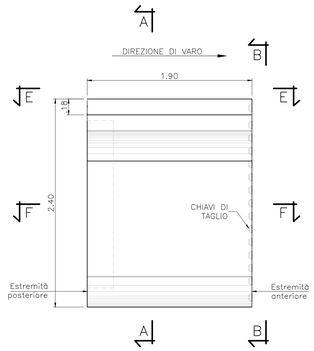

SEZIONE D–D
IN ASSE CONCIO
Scala 1:25

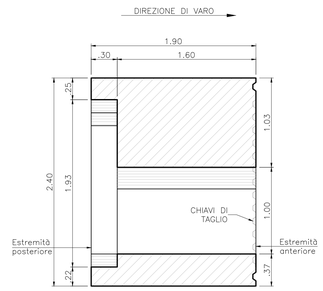

NOTE

CONVENZIONI E SIMBOLI
- IL SIMBOLO ' RIPORTATO SUI CAVI DEL CONCIO DI PILA INDICA LA TESTATA ATTIVA ED IL CAVO CHE AD ESSA ARRIVA;
- IL SIMBOLO * ETICHETTA IL CAVO CHE È CONTINUO SUL CONCIO DI PILA E CHE QUINDI, NELLA TRANSIZIONE, CAMBIA NOME:
  T2–>T3;
  T4–>T5.
- IL POSIZIONAMENTO DEI CAVI DI PRECOMPRESSIONE E LE MISURE RIPORTATE FANNO RIFERIMENTO ALLA LINEA D'ASSE DEI CAVI;

NOTE GENERALI
- TUTTI I CAVI DEVONO ESSERE TESATI DAL FRONTE DELLA COSTRUZIONE;
- I CAVI T2 E T3 SONO CONTINUI SU DUE CAMPATE (ALTERNATIVAMENTE);
- I CAVI T4 E T5 SONO CONTINUI SU DUE CAMPATE (ALTERNATIVAMENTE);
- I CAVI T1 E T6 SONO DISPOSTI SU UNA SINGOLA CAMPATA;
- IL CAVO T6 NON È PRESENTE NELLA CAMPATA INIZIALE.
- NELLA ZONA DI ANCORAGGIO LA PARTENZA O L'ARRIVO DEL CAVO DEVONO AVVENIRE CON UN TRATTO RETTILINEO ALMENO PARI AD a. IL RAGGIO DI CURVATURA DEL TRATTO SUCCESSIVO DEVE ESSERE NON MINORE DI b.
  I TUBI METALLICI NELLE ZONE DI DEVIAZIONE DEVONO ESSERE OPPORTUNAMENTE CALANDRATI AL FINE DI PERMETTERE IL PASSAGGIO IN MODO CONTINUO DEL CAVO CON UN RAGGIO NON INFERIORE A c. LE GRANDEZZE a, b E c SONO SPECIFICATE NELLA TABELLA:

	a (m)	b (m)	c (m)
CAVI DA 27 TREFOLI	1.30	4.50	3.50
CAVI DA 22 TREFOLI	1.20	4.25	3.25

VISTA B–B
ESTREMITÀ ANTERIORE
Scala 1:25

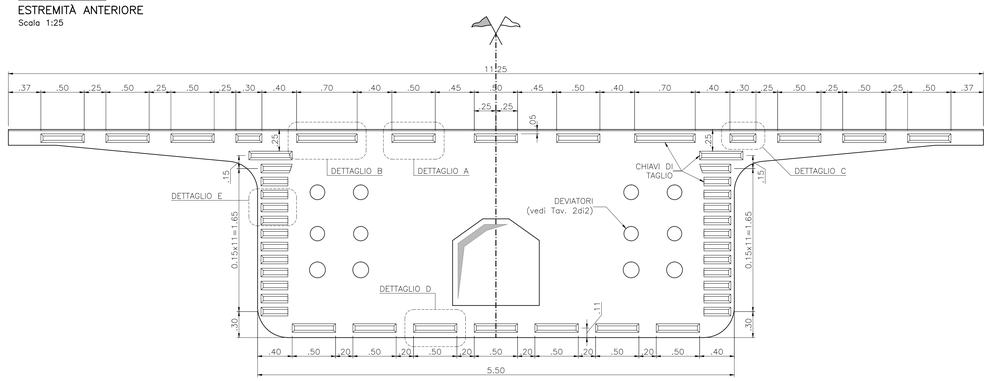

CHIAVI DI TAGLIO
Scala 1:5 – Misure in mm

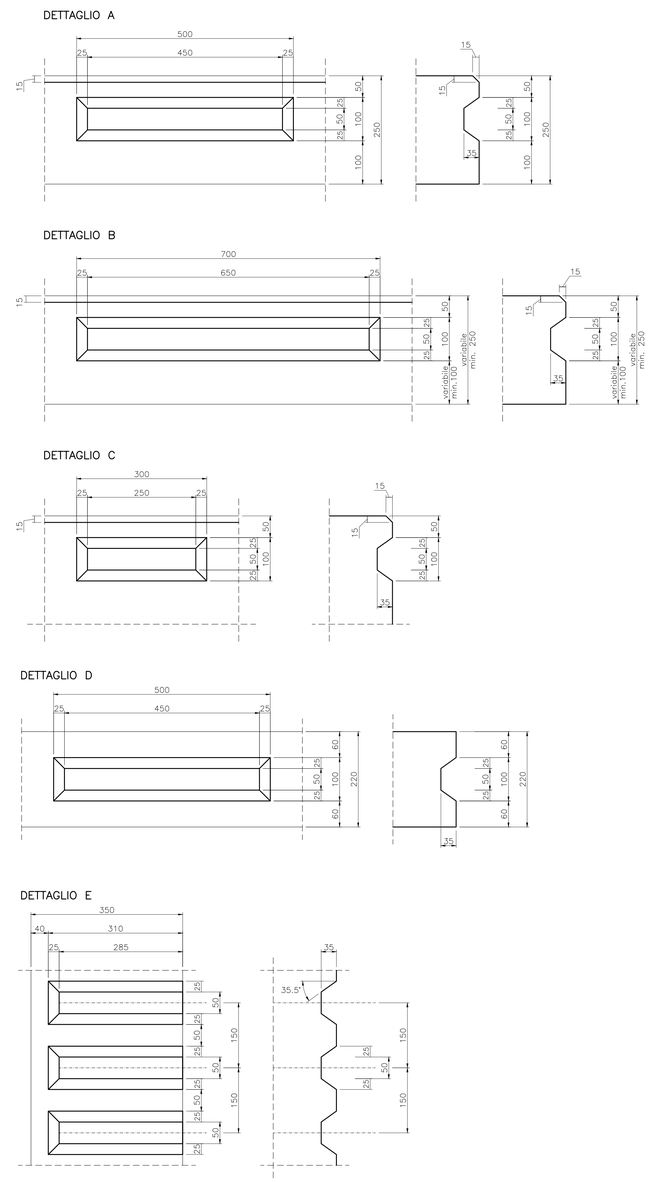

VISTA E–E
VISTA DALL'ALTO
Scala 1:25

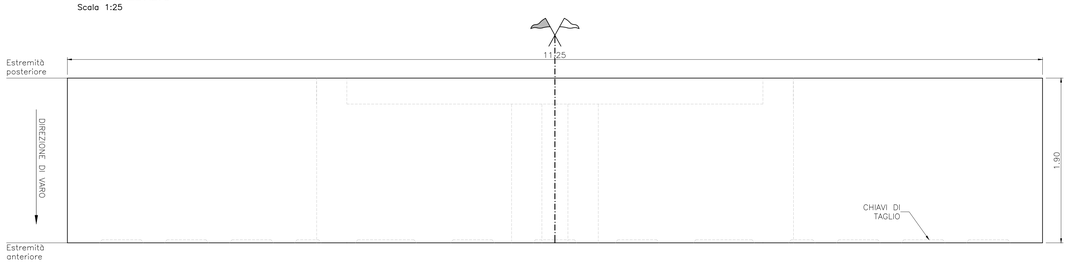

SEZIONE F–F
SEZIONE INTERNA
Scala 1:25

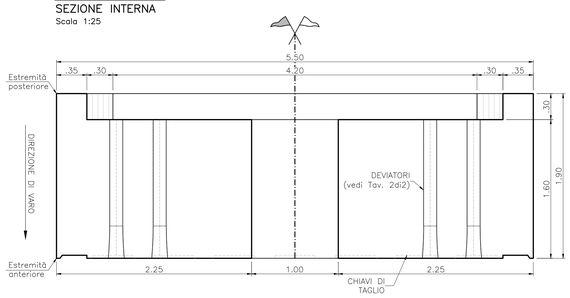

anas GRUPPO FS ITALIANE

90 Direzione Progettazione e Realizzazione Lavori

S.S. 398 "Via Val di Cornia"
Bretella di collegamento tra l'Autostrada Tirrenica A12
e il Porto di Piombino
LOTTO 1 - Svincolo di Geodetica-Gagno

PROGETTO ESECUTIVO
COD. FI2

PROGETTAZIONE: ATI SINTAGMA - GDG - ICARIA

IL RESPONSABILE DELL'INTEGRAZIONE DELLE PRESTAZIONI SPECIALISTICHE:
Dott. Ing. Nando Granieri
Ordine degli Ingegneri della Prov. di Perugia n° A351

IL PROGETTISTA:
Dott. Ing. Luca Nani
Ordine degli Ingegneri della Prov. di Perugia n° A2445

IL GEOLOGO:
Dott. Geol. Giorgio Cerquiglini
Ordine dei Geologi della Regione Umbria n°108

Il R.U.P.:
Dott. Ing.
Antonio Scalamandrè

IL COORDINATORE PER LA SICUREZZA IN FASE DI PROGETTAZIONE:
Dott. Ing. Filippo Pambianco
Ordine degli Ingegneri della Prov. di Perugia n° A1373

IL GRUPPO DI PROGETTAZIONE:
MANDATARIA: Sintagma
MANDANTI: GEOTECHNICAL DESIGN GROUP; ICARIA società di ingegneria

Dott.Ing. N.Granieri
Dott.Arch. N.Kamenicky
Dott.Ing. V.Truffini
Dott.Ing. F.Marmuchini
Dott.Ing. P.Duradanti
Dott.Geol. G.Cerquiglini
Geom. S.Scopetta
Dott.Ing. L.Sbrenna
Dott.Ing. E.Bartolocci
Dott.Ing. E.Bartolocci
Dott.Ing. L.Dinelli
Dott.Ing. L.Nani
Dott.Ing. F.Pambianco
Dott. Agr. F.Berti Nulli
Dott. Ing. D.Carlaccini
Dott. Ing. S.Sacconi
Dott. Ing. G.Cordua
Dott. Ing. G.Lucarini
Dott. Ing. C.Consorti
Dott. Ing. F.Dominici
Dott. Ing. V.Rotisciani
Dott. Ing. F.Mazzhoni
Geom. C.Vlachini
Dott. Ing. M.Rossi
Dott. Ing. G.Pulli
Geom. C.Sugaroni

ORDINE DEGLI INGEGNERI DELLA PROVINCIA DI PERUGIA — Sezione A n° A2445 — DOTTORE INGEGNERE LUCA NANI

ORDINE DEGLI INGEGNERI DELLA PROVINCIA DI PERUGIA — DOTTORE INGEGNERE NANDO GRANIERI — Settore Civile e Ambientale, Settore Industriale, Settore dell'Informazione

PROTOCOLLO | DATA MARZO 2019

OPERE D'ARTE MAGGIORI
VIADOTTO CORNIA 1 (ferrovia)
Carpenteria concio tipo G Tav. 1di2

CODICE PROGETTO	NOME FILE	REVISIONE	SCALA:
PROGETTO DPFI12 LIV. PROG. E N. PROG. 1801	T00VI01STRCP28 (T00–VI01–STR–CP28) CODICE ELAB.	A	1:25/1/5

REV.	DESCRIZIONE	DATA	REDATTO	VERIFICATO	APPROVATO
A	Emissione		E.Ricci	E.Bartolocci	N.Granieri