SEZIONE LONGITUDINALE
Scala 1:50

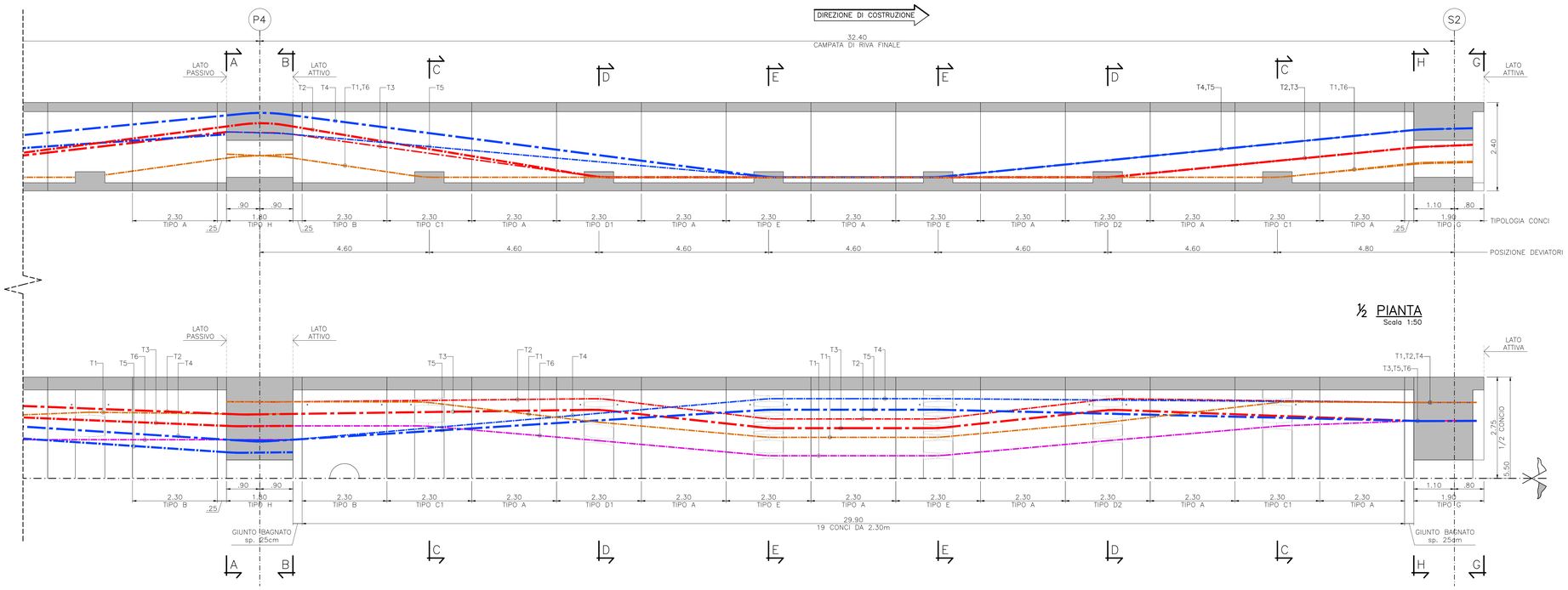

NOTE

CONVENZIONI E SIMBOLI

- IL SIMBOLO ' RIPORTATO SUI CAVI DEL CONCIO DI PILA INDICA LA TESTATA ATTIVA ED IL CAVO CHE AD ESSA ARRIVA;
- IL SIMBOLO * ETICHETTA IL CAVO CHE È CONTINUO SUL CONCIO DI PILA E CHE QUINDI, NELLA TRANSIZIONE, CAMBIA NOME:
  T2->T3;
  T4->T5.
- IL POSIZIONAMENTO DEI CAVI DI PRECOMPRESSIONE E LE MISURE RIPORTATE FANNO RIFERIMENTO ALLA LINEA D'ASSE DEI CAVI;

NOTE GENERALI

- TUTTI I CAVI DEVONO ESSERE TESATI DAL FRONTE DELLA COSTRUZIONE;
- I CAVI T2 E T3 SONO CONTINUI SU DUE CAMPATE (ALTERNATIVAMENTE);
- I CAVI T4 E T5 SONO CONTINUI SU DUE CAMPATE (ALTERNATIVAMENTE);
- I CAVI T1 E T6 SONO DISPOSTI SU UNA SINGOLA CAMPATA;
- IL CAVO T6 NON È PRESENTE NELLA CAMPATA INIZIALE.
- NELLA ZONA DI ANCORAGGIO LA PARTENZA O L'ARRIVO DEL CAVO DEVONO AVVENIRE CON UN TRATTO RETTILINEO ALMENO PARI AD a. IL RAGGIO DI CURVATURA DEL TRATTO SUCCESSIVO DEVE ESSERE NON MINORE DI b.
  I TUBI METALLICI NELLE ZONE DI DEVIAZIONE DEVONO ESSERE OPPORTUNAMENTE CALANDRATI AL FINE DI PERMETTERE IL PASSAGGIO IN MODO CONTINUO DEL CAVO CON UN RAGGIO NON INFERIORE A c. LE GRANDEZZE a, b E c SONO SPECIFICATE NELLA TABELLA:

	a (m)	b (m)	c (m)
CAVI DA 27 TREFOLI	1.30	4.50	3.50
CAVI DA 22 TREFOLI	1.20	4.25	3.25
CAVI DA 19 TREFOLI	1.20	4.00	3.00

CONCIO DI SPALLA
Scala 1:25

SEZIONE G–G

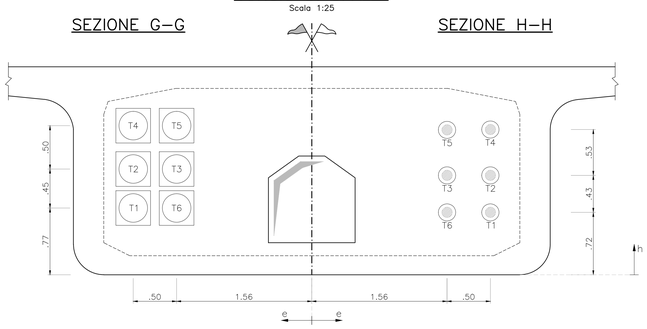

SEZIONE H–H

POSIZIONE CAVI

		h	e
TESTATE	T1	0.77	2.06
	T6	0.77	1.56
	T2	1.22	2.06
	T3	1.22	1.56
	T4	1.72	2.06
	T5	1.72	1.56
CAVI	T1	0.72	2.06
	T6	0.72	1.56
	T2	1.15	2.06
	T3	1.15	1.56
	T4	1.68	2.06
	T5	1.68	1.56

CONCIO DI PILA
Scala 1:25

SEZIONE A–A
LATO PASSIVO
(TESTATE MORTE)

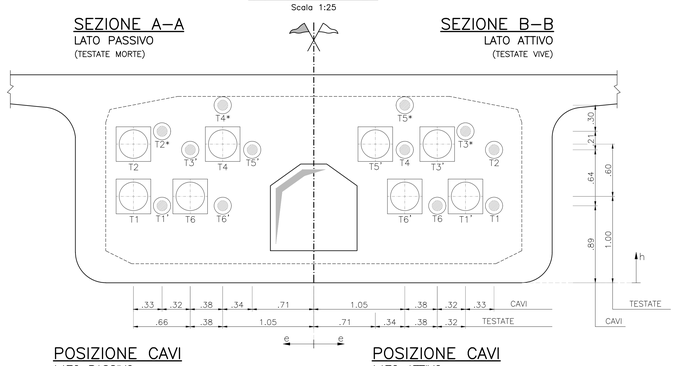

SEZIONE B–B
LATO ATTIVO
(TESTATE VIVE)

POSIZIONE CAVI
LATO PASSIVO

		h	e
TESTATE	T1	1.00	2.08
	T2	1.60	2.08
	T4	1.60	1.05
	T6	1.00	1.43
CAVI	T1'	0.89	1.75
	T2*	1.75	1.75
	T3'	1.53	1.43
	T4*	2.05	1.05
	T5'	1.53	0.71
	T6'	0.89	1.05

POSIZIONE CAVI
LATO ATTIVO

		h	e
TESTATE	T1'	1.00	1.75
	T3'	1.60	1.43
	T5'	1.60	0.71
	T6'	1.00	1.05
CAVI	T1	0.89	2.08
	T2	1.57	2.08
	T3*	1.75	1.75
	T4	1.57	1.05
	T5*	2.05	1.05
	T6	0.89	1.42

SCHEMA TRANSIZIONE CAVI SU CONCIO DI PILA

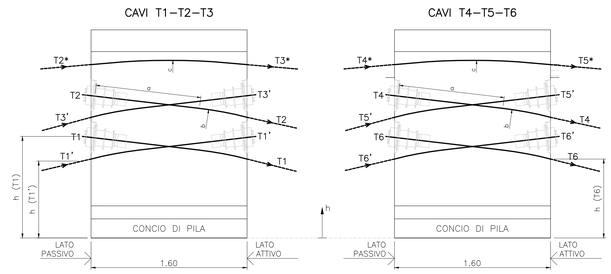

CARATTERISTICHE DEI MATERIALI
PER LE CARATTERISTICHE DEI MATERIALI RIFERIRSI ALL' ELABORATO: "T00-EG00-STR-DC01-A – Caratteristiche materiali e prescrizioni"

SEZIONE C
CONCIO TIPO C1
Scala 1:25

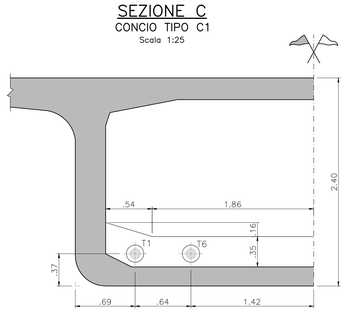

SEZIONE D
CONCIO TIPO D1–D2
Scala 1:25

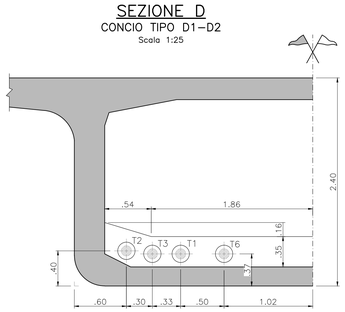

SEZIONE E
CONCIO TIPO E
Scala 1:25

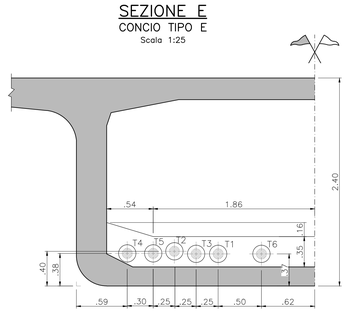

anas GRUPPO FS ITALIANE — 90 — Direzione Progettazione e Realizzazione Lavori

S.S. 398 "Via Val di Cornia"
Bretella di collegamento tra l'Autostrada Tirrenica A12
e il Porto di Piombino
LOTTO 1 - Svincolo di Geodetica-Gagno

PROGETTO ESECUTIVO
COD. FI2

PROGETTAZIONE: ATI SINTAGMA - GDG - ICARIA

IL RESPONSABILE DELL'INTEGRAZIONE DELLE PRESTAZIONI SPECIALISTICHE:
Dott. Ing. Nando Granieri
Ordine degli Ingegneri della Prov. di Perugia n° A351

IL PROGETTISTA:
Dott. Ing. Luca Nani
Ordine degli Ingegneri della Prov. di Perugia n° A2445

IL GEOLOGO:
Dott. Geol. Giorgio Cerquiglini
Ordine dei Geologi della Regione Umbria n°108

Il R.U.P.
Dott. Ing.
Antonio Scalamandrè

IL COORDINATORE PER LA SICUREZZA IN FASE DI PROGETTAZIONE:
Dott. Ing. Filippo Pambianco
Ordine degli Ingegneri della Prov. di Perugia n° A1373

IL GRUPPO DI PROGETTAZIONE:
MANDATARIA: Sintagma
MANDANTI: GEOTECHNICAL DESIGN GROUP; ICARIA società di ingegneria

Dott.Ing. N.Granieri
Dott.Arch. N.Kamenicky
Dott.Ing. V.Truffini
Dott.Arch. A.Bracchini
Dott.Ing. F.Durastanti
Dott.Ing. V.Pettinari
Geom. G.Scopetta
Dott.Ing. L.Sbrenna
Dott.Ing. E.Sellari
Dott.Ing. E.Bartolocci
Dott.Ing. S.Sabatini
Dott.Ing. L.Nani
Dott.Ing. F.Pambianco
Dott. Agr. F.Berti Nulli
Dott. Ing. D.Carlaccini
Dott. Ing. S.Sacconi
Dott. Ing. G.Cordua
Dott. Ing. V.De Gori
Dott. Ing. C.Consorti
Dott. Ing. F.Dominici
Dott. Ing. V.Rotisciani
Dott. Ing. F.Maschietto
Geom. C.Vlachini
Dott. Ing. V.Piunno
Dott. Ing. G.Pulli
Geom. C.Sugaroni

ORDINE DELLA PROVINCIA DI PERUGIA — Settore A — N° A2445 — Dott. Ing. LUCA NANI

ORDINE DELLA PROVINCIA DI PERUGIA — Settore A — N° A351 — Dott. Ing. NANDO GRANIERI

PROTOCOLLO | DATA: MARZO 2019

OPERE D'ARTE MAGGIORI
CAVALCAVIA SVINCOLO DI GEODETICA
Campata di riva (P4-S2) e armatura di precompressione

CODICE PROGETTO	NOME FILE	REVISIONE	SCALA:
PROGETTO DPFI12 LIV. PROG. E N. PROG. 1801	T00-CV01-STR-CP08 CODICE ELAB. T00CV01STRCP08	A	1:50/1:25

REV.	DESCRIZIONE	DATA	REDATTO	VERIFICATO	APPROVATO
A	Emissione	26/03/2019	E.Ricci	E.Bartolocci	N.Granieri