PIANTA - scala 1:50

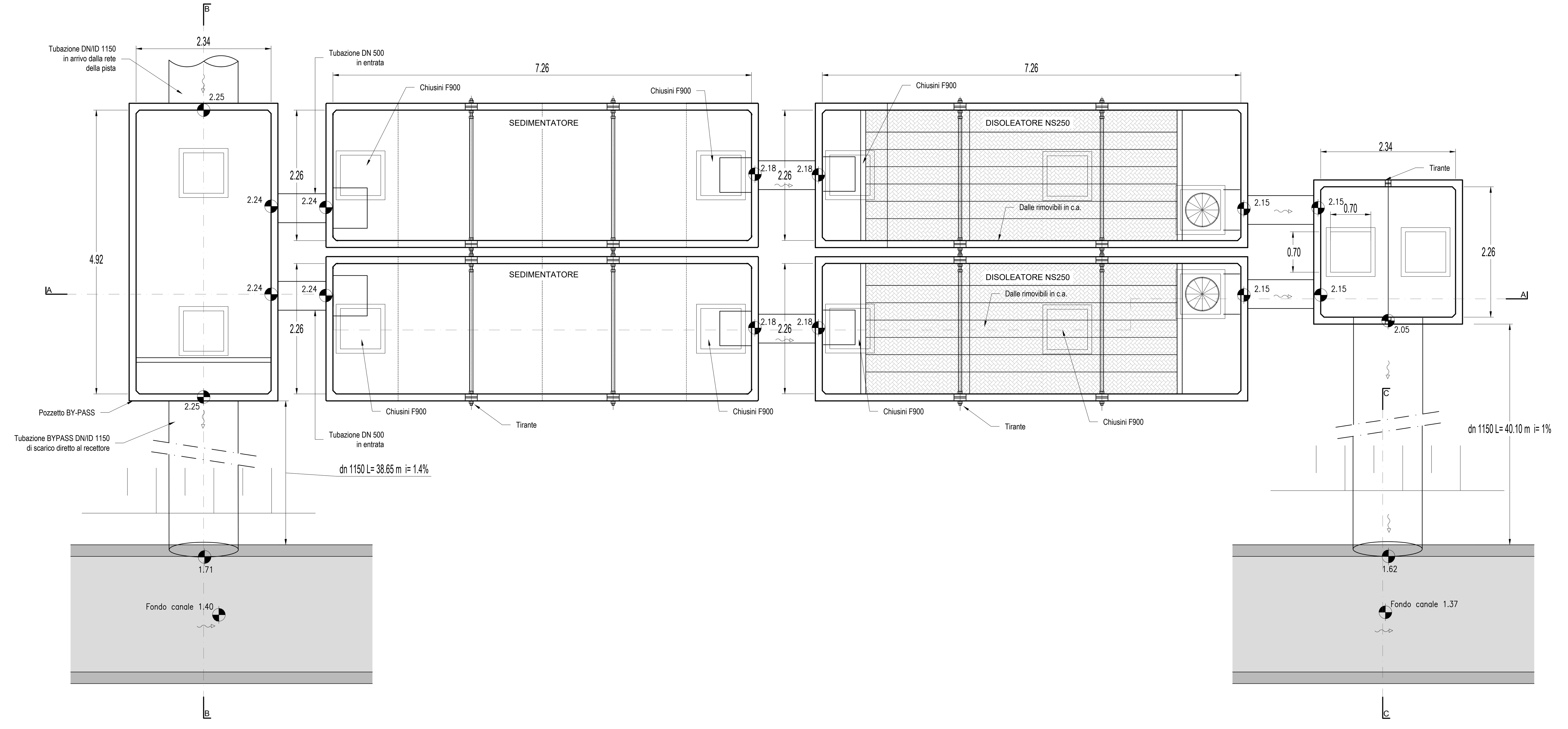

INQUADRAMENTO PRESIDIO IDRAULICO - Scala 1:1000

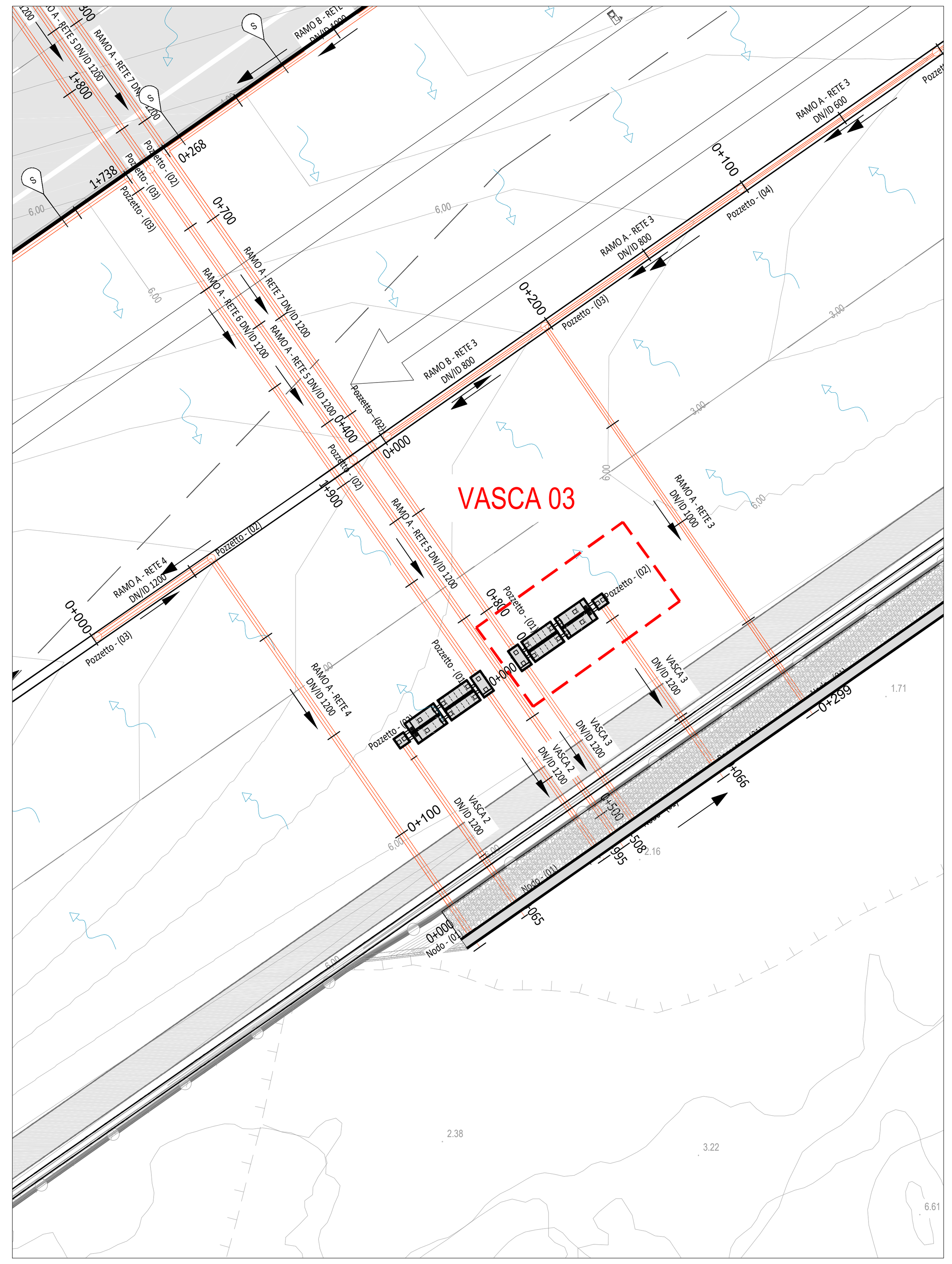

SEZIONE A-A - scala 1:50

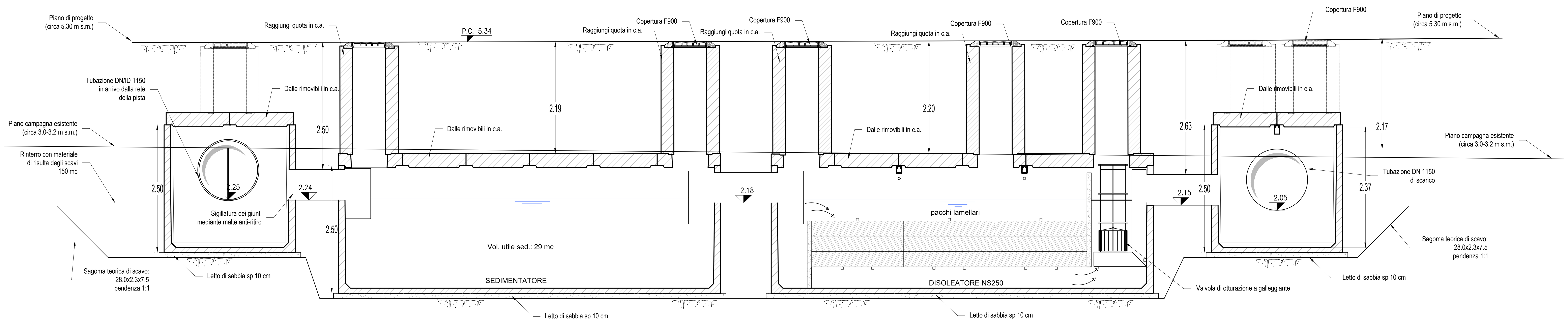

SEZIONE B-B - scala 1:50

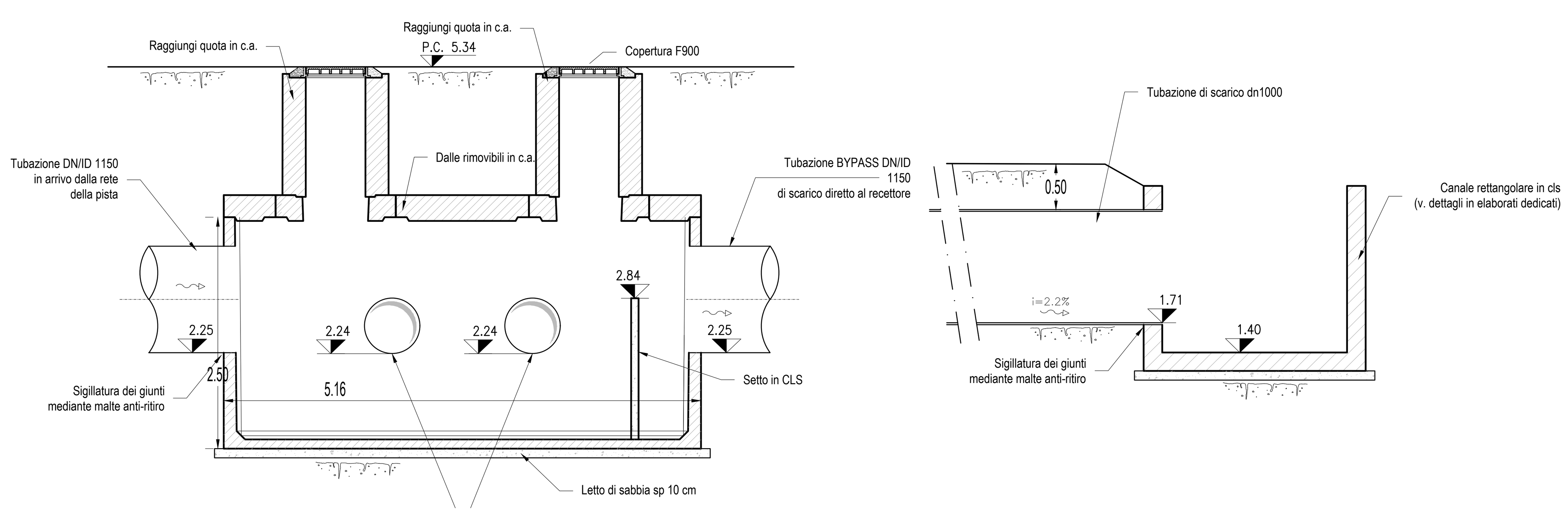

SEZIONE C-C - scala 1:50

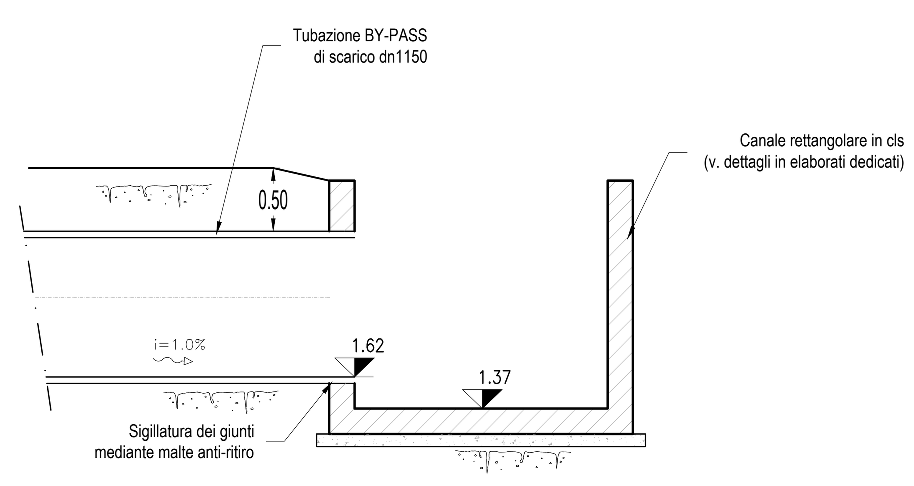

SCALA GRAFICA : (1:50)

0.00 1.00 2.00 3.00 m

E.N.A.C. - Ente Nazionale Aviazione Civile

REGIONE AUTONOMA DELLA SARDEGNA

Aeroporto Olbia Costa Smeralda GEASAR

PROLUNGAMENTO PISTA DI VOLO 23
NUOVO VIABILITA' DI ACCESSO ALL'AEROPORTO E OPERE CONNESSE

2° STRALCIO FUNZIONALE E RIQUALIFICA DELL'INFRASTRUTTURA ESISTENTE

PROGETTO ESECUTIVO

PARTICOLARI COSTRUTTIVI IMPIANTO DI PRIMA PIOGGIA
VASCA 3

Date :	Draw.	Verif.	Appr.	Revision Description	
JAN. 2019	MAL	MAL	BON	ADEGUAMENTO PRESCRIZIONI VERIFICA REPORT DEL 10.07.18	A
					B
					C

Date :	Draw.	Verif.	Approved	Dimension	Scale :	File Name
JUN. 2018	MAL	MAL	BON	840x594	INDICATA	TAV-4.4.1-2-3_ImpPrimaPioggia.dwg

ORDER #	TYPE	PHASE	SPEC.	PROG. #	REV	ELAB. #	
2018 - LIEO	P	PE	AA	LIEO	0	TAV-4.4.3	A

COMMITTENTE	PROGETTISTA	APPROVAZIONI
GEASAR s.p.a.	Ing. Giovanni Felice Boneddu Ordine degli Ingegneri della Provincia di Nuoro - N.333	