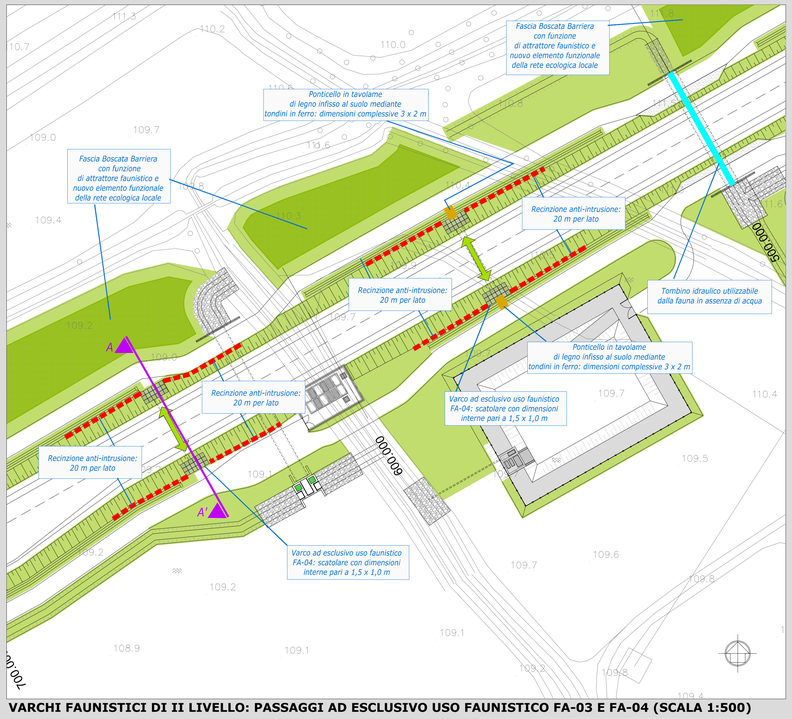

VARCHI FAUNISTICI DI II LIVELLO: PASSAGGI AD ESCLUSIVO USO FAUNISTICO FA-03 E FA-04 (SCALA 1:500)

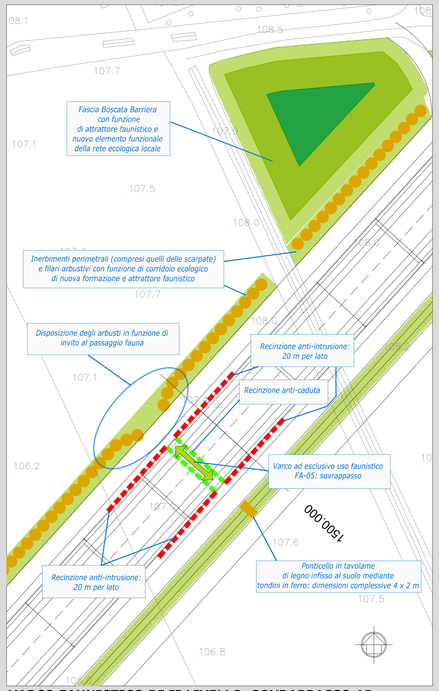

VARCO FAUNISTICO DI II LIVELLO: SOVRAPPASSO AD ESCLUSIVO USO FAUNISTICO FA-05 (SCALA 1:500)

CARATTERISTICHE SOVRAPPASSO FAUNISTICO FA-05 (SCALA 1:200)

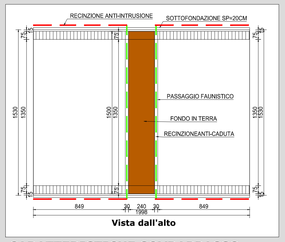

CARATTERISTICHE SOVRAPPASSO FAUNISTICO FA-05 (SCALA 1:200)

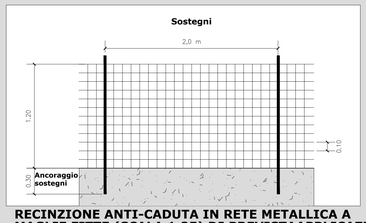

RECINZIONE ANTI-CADUTA IN RETE METALLICA A MAGLIE FITTE (SCALA 1:25) DI PREVISTAAPPLICAZIONE LUNGO IL SOVRAPPASSO FAUNISTICO

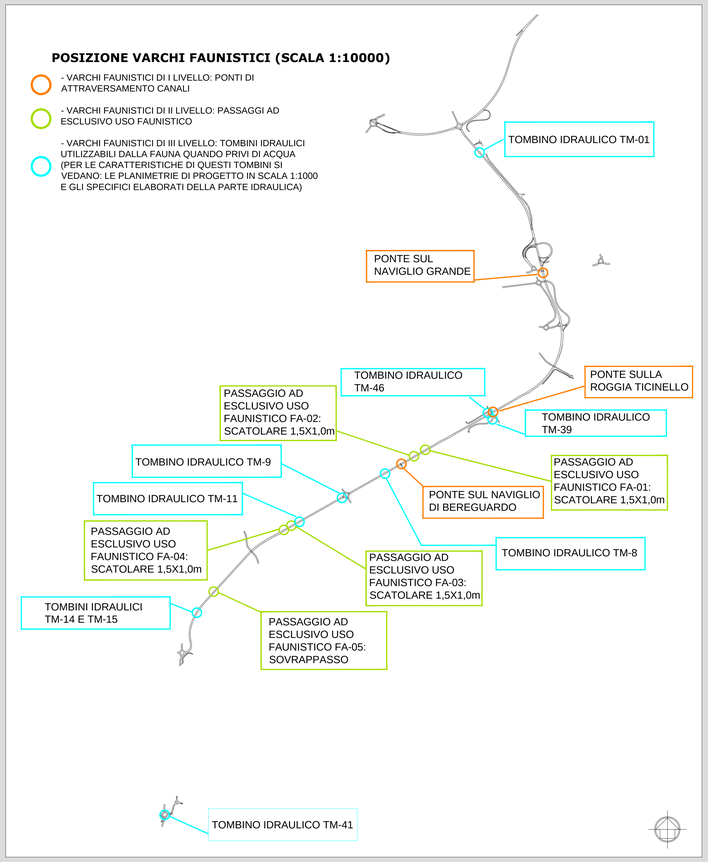

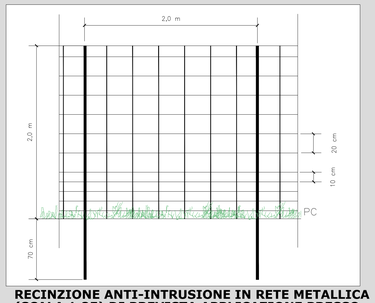

RECINZIONE ANTI-INTRUSIONE IN RETE METALLICA (SCALA 1:25) DI PREVISTA APPLICAZIONE PRESSO I SOTTOPASSI E IL SOVRAPPASSO FAUNISTICI

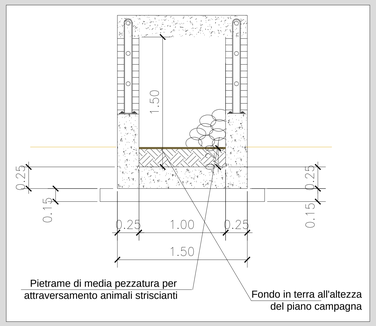

CARATTERISTICHE IMBOCCHI (SCALA 1:25)

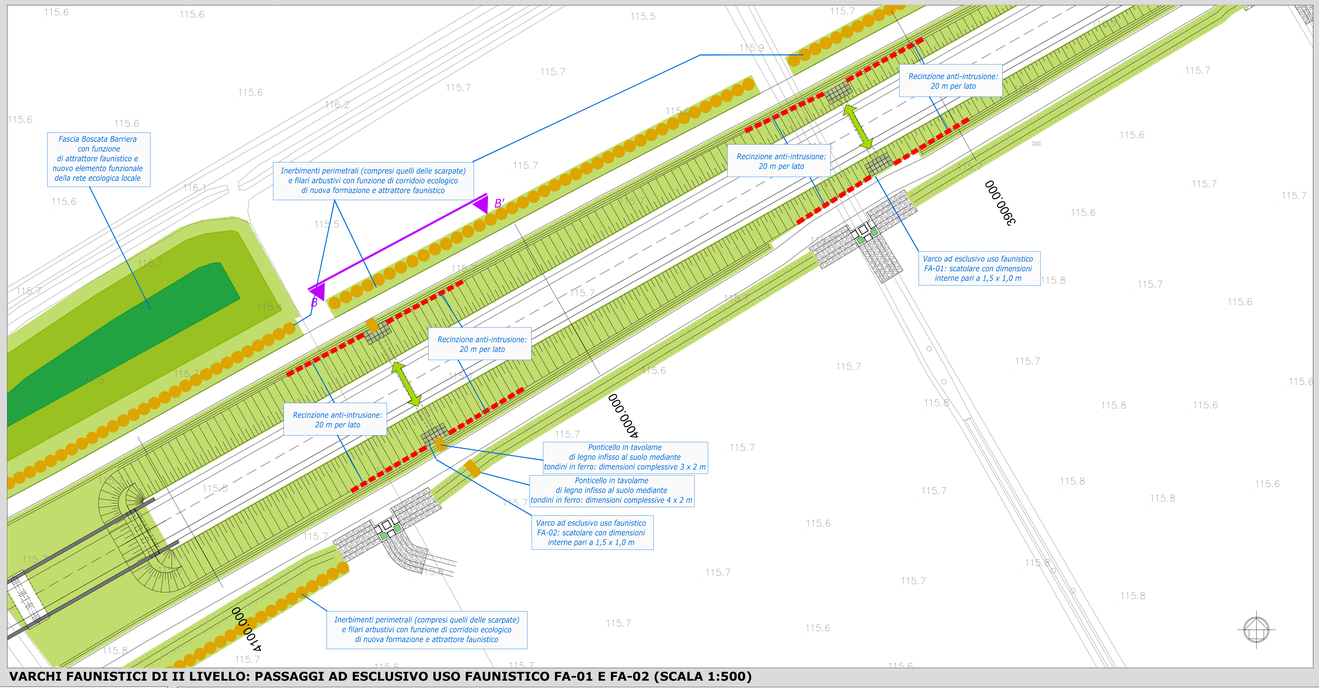

VARCHI FAUNISTICI DI II LIVELLO: PASSAGGI AD ESCLUSIVO USO FAUNISTICO FA-01 E FA-02 (SCALA 1:500)

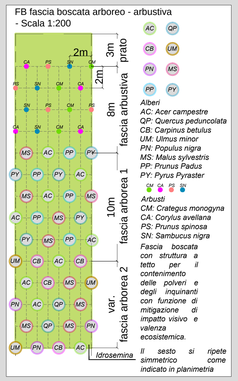

SPECIE DI PREVISTO IMPIEGO CON FUNZIONE DI ATTRATTORE FAUNISTICO

Alberi
Acer campestre
Quercus pedunculata
Carpinus betulus
Ulmus minor
Populus nigra
- *Malus sylvestris*
Prunus Padus
- *Pyrus Pyraster*
Arbusti
Cornus mas
- *Crategus monogyna*
- *Corylus avellana*
Prunus spinosa
- *Rosa canina*
Sambucus nigra
Viburnum opulus

Tutte le specie forniscono opportunità trofiche per l'entomofauna e, di conseguenza, per i relativi predatori.

- *Specie particolarmente appetibili dalla fauna di taglia maggiore.*

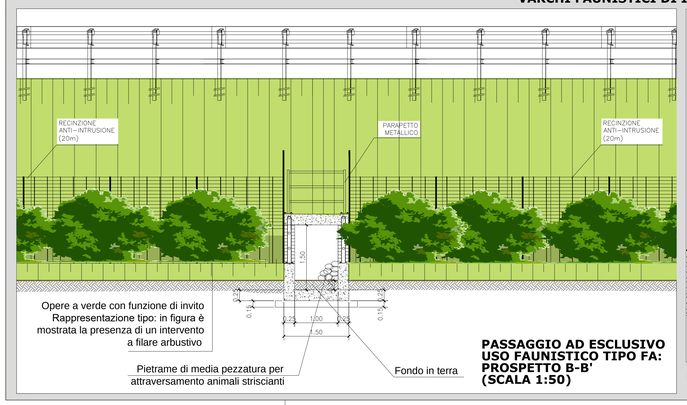

PASSAGGIO AD ESCLUSIVO USO FAUNISTICO TIPO FA: PROSPETTO B-B' (SCALA 1:50)

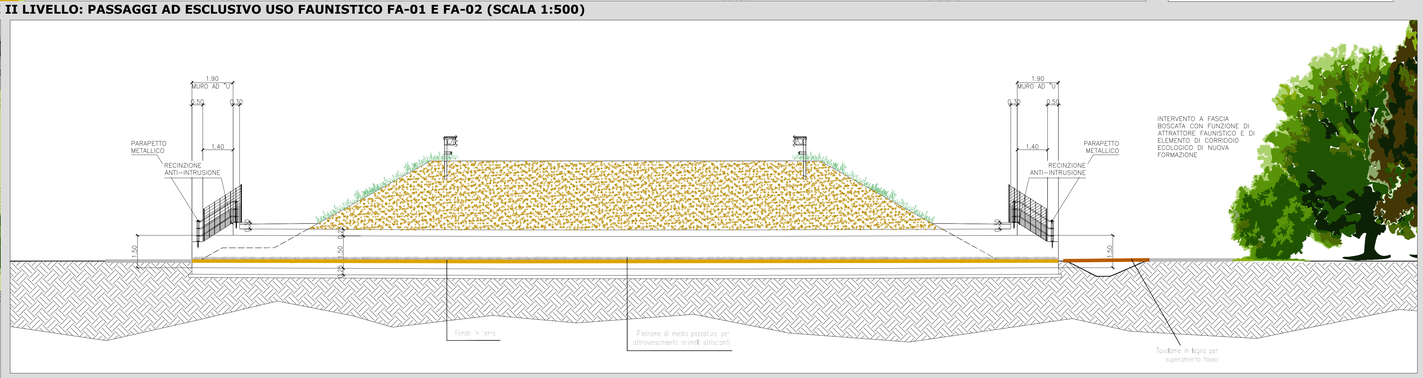

PASSAGGIO AD ESCLUSIVO USO FAUNISTICO TIPO FA: SEZIONE LONGITUDINALE A-A' (SCALA 1:100) - SISTEMAZIONE A VERDE TIPO CON FILARE ARBUSTIVO E FASCIA BOSCATA

anas — *ANAS S.p.A.*
Direzione Progettazione e Realizzazione Lavori

LAVORI DI COLLEGAMENTO TRA LA S.S.11 A MAGENTA E LA TANGENZIALE OVEST DI MILANO

VARIANTE DI ABBIATEGRASSO E ADEGUAMENTO IN SEDE DEL TRATTO ABBIATEGRASSO-VIGEVANO FINO AL PONTE SUL FIUME TICINO

1° STRALCIO DA MAGENTA A VIGEVANO - TRATTA C

PROGETTO ESECUTIVO

STUDIO CORONA — Ing. Renato Viara
Ing. Valerio Bajetti — Ing. Renato Del Prete — Arch. Nicoletta Frattini — Ing. Gabriele Incecchi
Prof. Ing. Matteo Ranieri — Prof. Ing. Luigi Montanari — Ing. Gioacchino Anganna — Dott. Geol. Danilo Gallo

VISTO: IL RESPONSABILE DEL PROCEDIMENTO — Dott. Ing. Giuseppe Danilo MALGERI
INTEGRATORE DELLE PRESTAZIONI SPECIALISTICHE — Ing. Valerio BAJETTI
GEOLOGO — Prof. Ing. Luigi MONTERISI
IL COORDINATORE DELLA SICUREZZA IN FASE DI PROGETTAZIONE — Ing. Gianluca CICIRIELLO

EA35

E - MITIGAZIONE AMBIENTALE

EA - OPERE A VERDE

TIPOLOGICO VARCHI FAUNUNISTICI DI II LIVELLO: PASSAGGI AD ESCLUSIVO USO FAUNISTICO

CODICE PROGETTO			NOME FILE	REVISIONE	SCALA:
PROGETTO	LIV. PROG.	N. PROG.	EA35-T01IA00AMBDI09_A.dwg		
LO203	E	1801	CODICE ELAB. T01IA00AMBDI09	A	VARIE

REV.	DESCRIZIONE	DATA	REDATTO	VERIFICATO	APPROVATO
C					
B					
A	EMISSIONE	MARZO 2019	DOTT. MASSIMO FORNIERI	ING. GAETANO RANIERI	ING. VALERIO BAJETTI