SEZIONE CORRENTI CANALE
SCALA 1:200

PROFILO	CANALE16 SX
SEZIONE	SEZ.-1
PROGRESSIVA	0.00

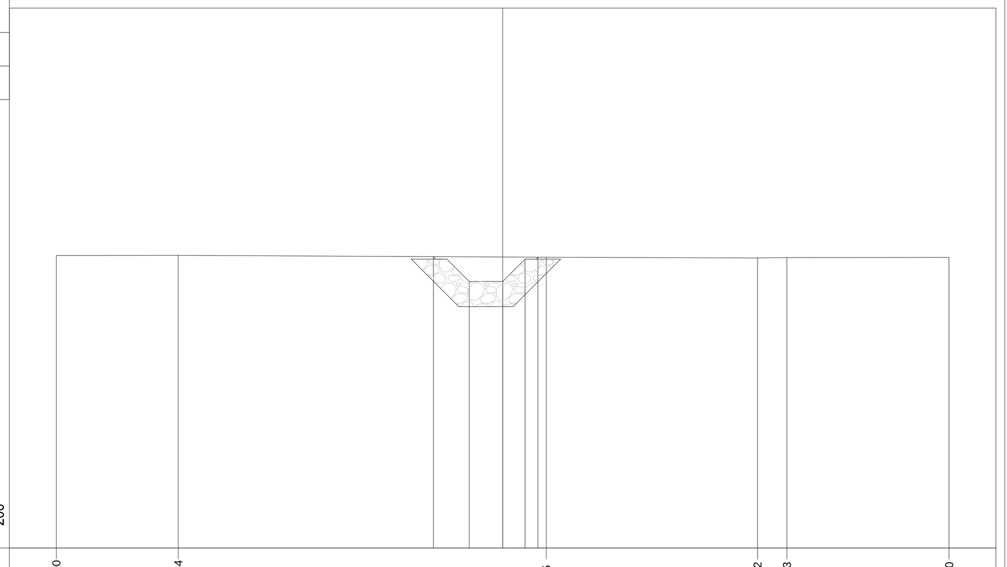

PROGRESSIVE TERRENO	-20.00, -14.54, 1.95, 11.42, 12.73, 20.00
PARZIALI TERRENO	5.46, 16.49, 9.47, 1.31, 7.27
QUOTE TERRENO	99.11, 99.11, 99.03, 99.00, 99.01, 99.02
PROGRESSIVE PROGETTO	-3.11, -1.50, 0.00, 1.00, 1.58
PARZIALI PROGETTO	1.61, 1.50, 1.00, 0.58
QUOTE PROGETTO	99.06, 97.95, 97.95, 98.95, 99.03

PROFILO	CANALE16 SX
SEZIONE	SEZ.-2
PROGRESSIVA	10.00

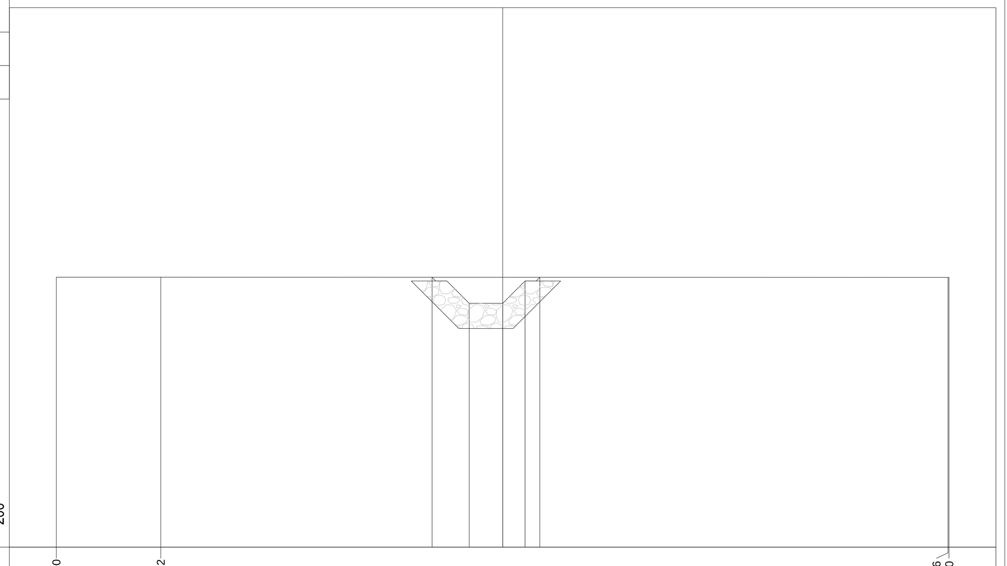

PROGRESSIVE TERRENO	-20.00, -15.32, 19.96, 20.00
PARZIALI TERRENO	4.68, 35.28, 0.04
QUOTE TERRENO	99.11, 99.11, 99.10, 99.10
PROGRESSIVE PROGETTO	-3.16, -1.50, 0.00, 1.00, 1.66
PARZIALI PROGETTO	1.66, 1.50, 1.00, 0.66
QUOTE PROGETTO	99.11, 97.94, 97.94, 98.94, 99.11

PROFILO	CANALE16 SX
SEZIONE	SEZ.-3
PROGRESSIVA	20.00

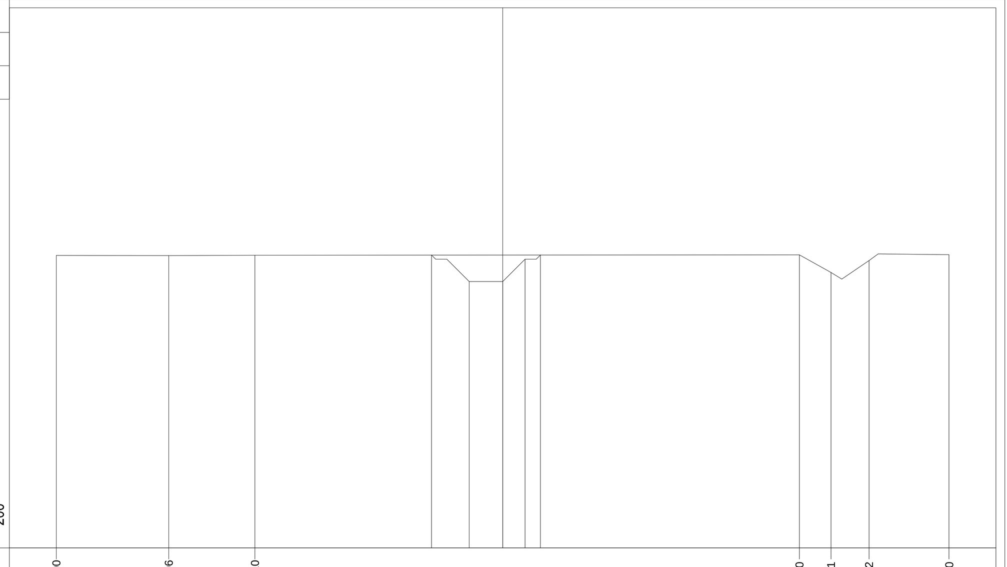

PROGRESSIVE TERRENO	-20.00, -14.96, -11.10, 13.30, 14.71, 16.42, 20.00
PARZIALI TERRENO	5.04, 3.86, 24.40, 1.41, 1.71, 3.58
QUOTE TERRENO	99.10, 99.09, 99.11, 99.13, 98.34, 98.87, 99.14
PROGRESSIVE PROGETTO	-3.18, -1.50, 0.00, 1.00, 1.69
PARZIALI PROGETTO	1.68, 1.50, 1.00, 0.69
QUOTE PROGETTO	99.12, 97.94, 97.94, 98.94, 99.12

PROFILO	CANALE16 SX
SEZIONE	SEZ.-4
PROGRESSIVA	30.00

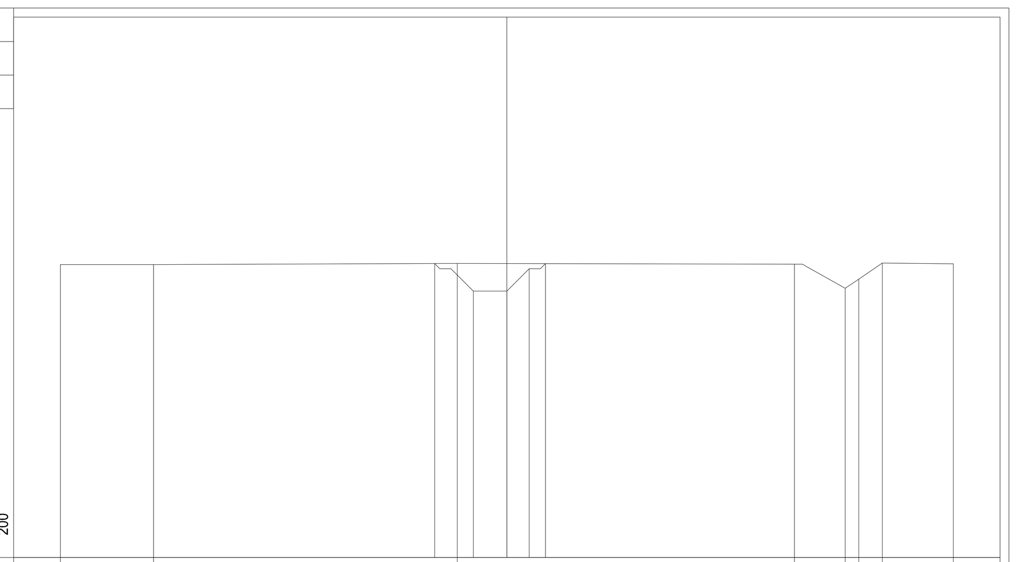

PROGRESSIVE TERRENO	-20.00, -15.83, -2.22, 12.89, 15.16, 15.77, 16.82, 20.00
PARZIALI TERRENO	4.17, 13.61, 15.11, 2.27, 0.61, 1.05, 3.18
QUOTE TERRENO	99.12, 99.12, 99.17, 99.14, 98.06, 98.47, 99.18, 99.16
PROGRESSIVE PROGETTO	-3.23, -1.50, 0.00, 1.00, 1.73
PARZIALI PROGETTO	1.73, 1.50, 1.00, 0.73
QUOTE PROGETTO	99.16, 97.93, 97.93, 98.93, 99.16

PROFILO	CANALE16 SX
SEZIONE	SEZ.-5
PROGRESSIVA	40.00

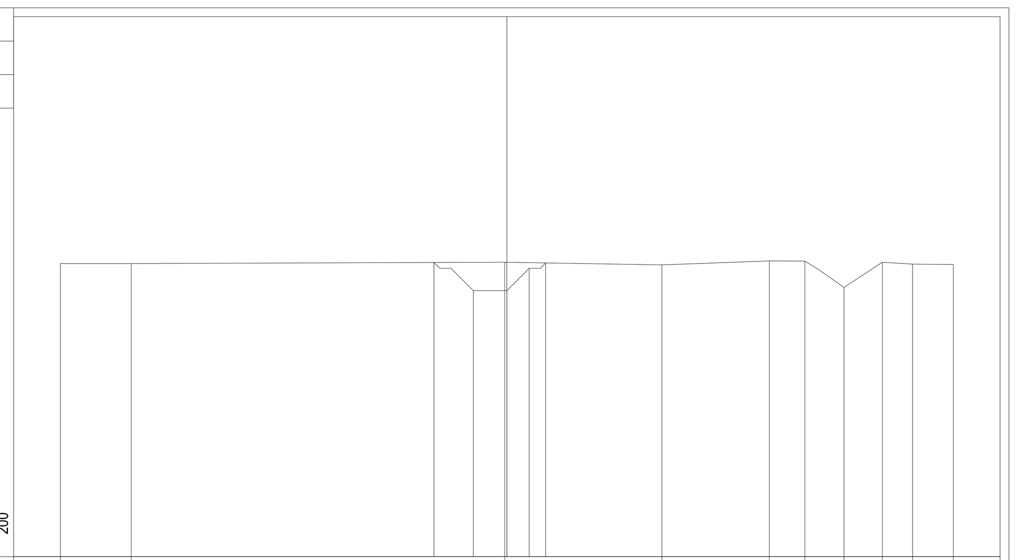

PROGRESSIVE TERRENO	-20.00, -16.83, -0.10, 6.95, 11.76, 13.35, 15.11, 16.82, 18.18, 20.00
PARZIALI TERRENO	3.17, 16.73, 7.05, 4.81, 1.59, 1.76, 1.71, 1.36, 1.82
QUOTE TERRENO	99.13, 99.14, 99.19, 99.08, 99.25, 99.25, 98.07, 99.19, 99.11, 99.09
PROGRESSIVE PROGETTO	-3.26, -1.50, 0.00, 1.00, 1.74
PARZIALI PROGETTO	1.76, 1.50, 1.00, 0.74
QUOTE PROGETTO	99.18, 97.92, 97.92, 98.92, 99.16

PROFILO	CANALE16 SX
SEZIONE	SEZ.-6
PROGRESSIVA	50.00

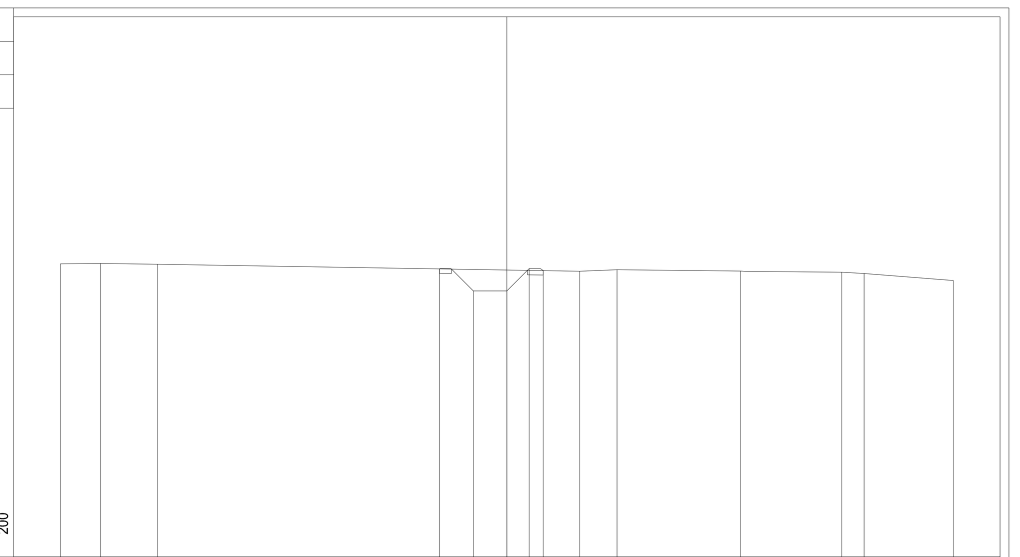

PROGRESSIVE TERRENO	-20.00, -18.21, -15.66, 3.26, 4.93, 10.47, 15.01, 16.01, 20.00
PARZIALI TERRENO	1.79, 2.55, 18.92, 1.67, 5.54, 4.54, 1.00, 3.99
QUOTE TERRENO	99.13, 99.14, 99.11, 98.80, 98.86, 98.81, 98.76, 98.69, 98.39
PROGRESSIVE PROGETTO	-3.02, -1.50, 0.00, 1.00, 1.63
PARZIALI PROGETTO	1.52, 1.50, 1.00, 0.63
QUOTE PROGETTO	98.90, 97.91, 97.91, 98.91, 98.83

PROFILO	CANALE16 SX
SEZIONE	SEZ.-7
PROGRESSIVA	60.00

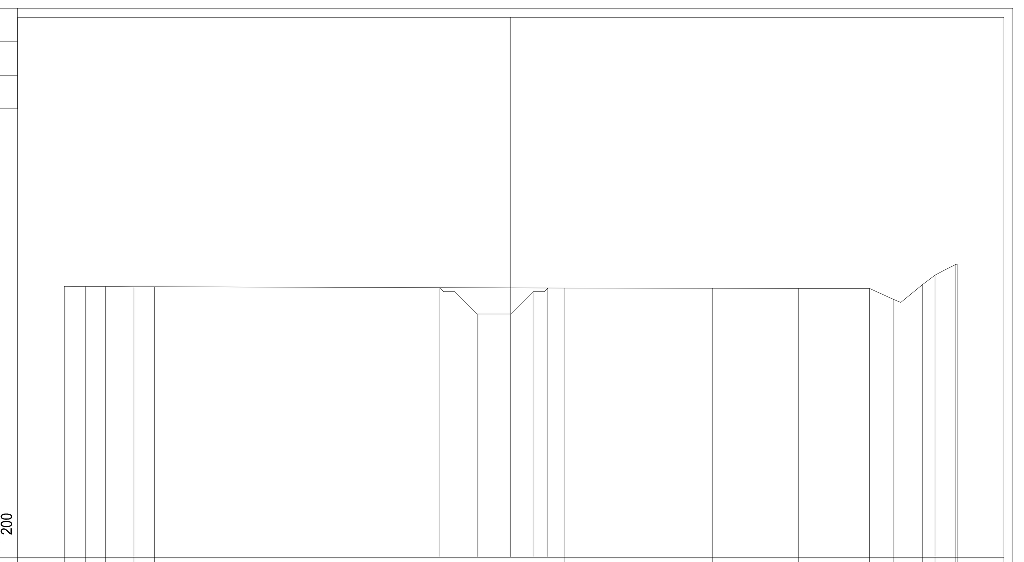

PROGRESSIVE TERRENO	-20.00, -19.06, -18.16, -16.88, -15.96, 2.43, 9.05, 12.90, 16.08, 17.14, 18.46, 19.01, 19.94, 20.00
PARZIALI TERRENO	0.94, 0.90, 1.28, 0.92, 18.39, 6.62, 3.85, 3.18, 1.06, 1.32, 0.55, 0.93, 0.06
QUOTE TERRENO	99.14, 99.14, 99.13, 99.13, 99.13, 99.06, 99.06, 99.05, 99.05, 98.57, 99.22, 99.64, 100.13, 100.13
PROGRESSIVE PROGETTO	-3.18, -1.50, 0.00, 1.00, 1.66
PARZIALI PROGETTO	1.68, 1.50, 1.00, 0.66
QUOTE PROGETTO	99.08, 97.91, 97.91, 98.91, 99.07

PROFILO	CANALE16 SX
SEZIONE	SEZ.-8
PROGRESSIVA	69.46

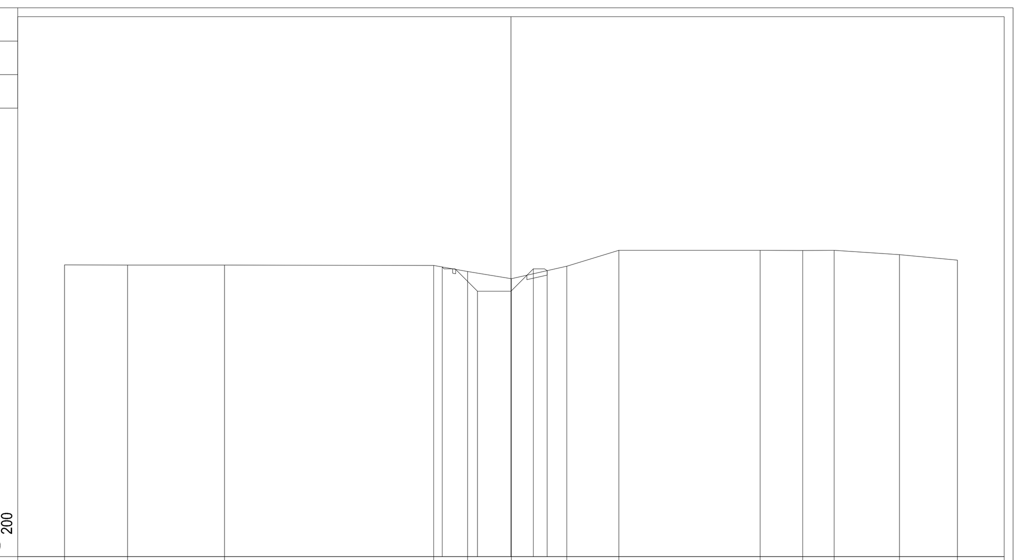

PROGRESSIVE TERRENO	-20.00, -17.17, -12.83, -3.46, -1.95, 0.02, 2.50, 4.83, 11.16, 13.07, 14.48, 17.41, 20.00
PARZIALI TERRENO	2.83, 4.34, 9.37, 1.51, 1.97, 2.48, 2.33, 6.33, 1.91, 1.41, 2.93, 2.59
QUOTE TERRENO	99.08, 99.07, 99.07, 99.05, 98.78, 98.46, 99.02, 99.73, 99.73, 99.72, 99.73, 99.53, 99.29
PROGRESSIVE PROGETTO	-3.08, -1.50, 0.00, 1.00, 1.62
PARZIALI PROGETTO	1.58, 1.50, 1.00, 0.62
QUOTE PROGETTO	98.98, 97.90, 97.90, 98.90, 98.82

ANAS S.p.A.
Direzione Progettazione e Realizzazione Lavori

LAVORI DI COLLEGAMENTO TRA LA S.S.11 A MAGENTA E LA TANGENZIALE OVEST DI MILANO

VARIANTE DI ABBIATEGRASSO E ADEGUAMENTO IN SEDE DEL TRATTO ABBIATEGRASSO-VIGEVANO FINO AL PONTE SUL FIUME TICINO

1° STRALCIO DA MAGENTA A VIGEVANO - TRATTA C

PROGETTO ESECUTIVO

STUDIO CORONA — Ing. Renato Vaira (Ordine degli Ingg. di Torino e Provincia n° 4683 W)
Ingegneria del Territorio s.r.l. — Ing. Valerio Bajetti, Ordine degli Ingg. di Roma e provincia n° A-26211
ING. RENATO DEL PRETE — Ing. Renato Del Prete, Ordine degli Ingg. di Bari e provincia n° 5073
ECOPLAN — Arch. Nicoletta Frattini, Ordine degli Arch. di Torino e provincia n° A-8433
E&G Engineering & Graphics S.r.l. — Ing. Gabriele Incecchi, Ordine degli Ingg. di Roma e provincia n° A-12102
CONSORZIO UNING — Società designata: GA&M — Prof. Ing. Matteo Ranieri, Ordine degli Ingg. di Bari e provincia n° 1137
SETAC Srl, Servizi & Engineering Trasporti Ambiente Costruzioni — Prof. Ing. Luigi Monterisi, Ordine degli Ingg. di Bari e provincia n° 1771
ARKE' INGEGNERIA s.r.l. — Ing. Gioacchino Angarano, Ordine degli Ingg. di Bari e provincia n° 5970
DOTT. GEOL. DANILO GALLO — Dott. Geol. Danilo Gallo, Ordine dei Geologi della Regione Puglia n° 588

VISTO: IL RESPONSABILE DEL PROCEDIMENTO	INTEGRATORE DELLE PRESTAZIONI SPECIALISTICHE	GEOLOGO	IL COORDINATORE DELLA SICUREZZA IN FASE DI PROGETTAZIONE
Dott. Ing. Giuseppe Danilo MALGERI	Ing. Valerio BAJETTI	Prof. Ing. Geol. Luigi MONTERISI	Ing. Gianluca CICIRIELLO

FB94

F - PROGETTO IDRAULICO
FB - RETICOLO IDROGRAFICO
SEZIONI CANALE 16 SX

CODICE PROGETTO			NOME FILE	REVISIONE	SCALA:
PROGETTO	LIV. PROG.	N. PROG.	FB94-T00ID02IDRSZ38_B.dwg		
LO203	E	1801	CODICE ELAB. T00ID02IDRSZ38	B	1:200

REV.	DESCRIZIONE	DATA	REDATTO	VERIFICATO	APPROVATO
C					
B	EMISSIONE A SEGUITO DI RAPPORTO INTERMEDIO DI VERIFICA ITCF-C186001-05-ATF-RA-00001	FEBBRAIO 2019	ING. GIUSEPPE CRISÀ	ING. GAETANO RANIERI	ING. VALERIO BAJETTI
A	EMISSIONE	SETTEMBRE 2018	ING. BERNARDINO FIMIANI	ING. GAETANO RANIERI	ING. VALERIO BAJETTI