APPOGGIO MULTIDIREZIONALE

σ_c< 20 N/mm² ; α = ±0,01 rad.

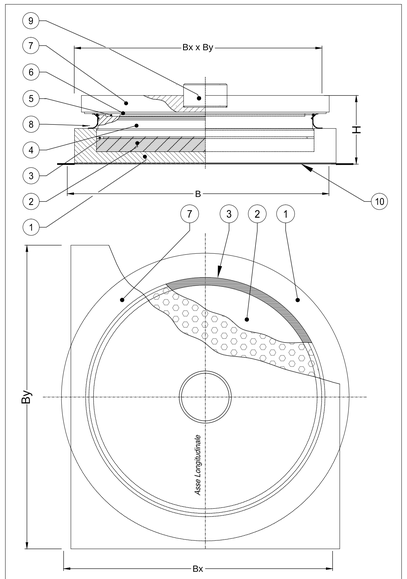

10		Rigature aggrappo resina
9	1	Perno d'ancoraggio Ø150mm
8	1	Parapolvere
7	1	Elemento superiore
6	2	Lamiera di scorrimento
5	2	Pattino antifrizione
4	1	Elemento intermedio
3	1	Anello antiestrusione
2	1	Disco
1	1	Elemento di base
POS.	PEZZI	DESCRIZIONE

APPOGGIO UNIDIREZIONALE

σ_c< 20 N/mm² ; α = ±0,01 rad.

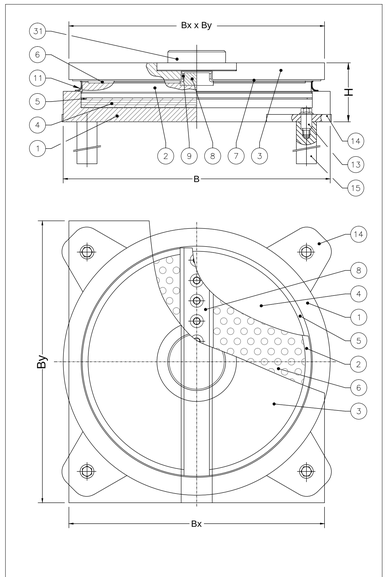

31	1	Perno d'ancoraggio
15	4	Zanca d'ancoraggio
14	4	Orecchia d'ancoraggio
13	4	Spina d'ancoraggio
11	1	Parapolvere - Raschiapolvere
9	2	Listello laterale
8	1	Guida centrale
7	2	Pattino piano di scorrimento
6	2	Pattino piano antifrizione
5	1	Anello antiestrusione
4	1	Disco in gomma
3	1	Elemento superiore
2	1	Elemento intermedio
1	1	Elemento di base
POS.	PEZZI	DESCRIZIONE

APPOGGIO FISSO

σ_c< 20 N/mm² ; α = ±0,01 rad.

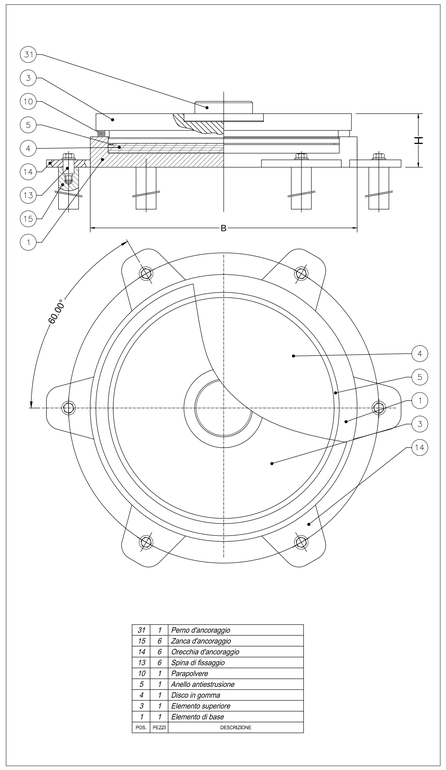

31	1	Perno d'ancoraggio
15	6	Zanca d'ancoraggio
14	6	Orecchia d'ancoraggio
13	6	Spina di fissaggio
10	1	Parapolvere
5	1	Anello antiestrusione
4	1	Disco in gomma
3	1	Elemento superiore
1	1	Elemento di base
POS.	PEZZI	DESCRIZIONE

TIPOLOGIA APPARECCHI DI APPOGGIO

Apparecchi di appoggio metallici a disco elastomerico confinato con superficie di scorrimento formata da una piastra metallica in acciaio inossidabile e da un disco in PTFE (teflon)

TABELLA APPOGGI FASE STATICA (VALORI CARATTERISTICI)			
	$H_{long,max}$ (kN)	$H_{trasv,max}$ (kN)	N_{max} (kN)
Appoggio multidirezionale	-	-	1350
Appoggio unidirezionale trasv	150		1350
Appoggio unidirezionale long	-	45	1125
FISSO	150	45	1125
TABELLA APPOGGI FASE SISMICA (SLV)			
	$H_{long,max}$ (kN)	$H_{trasv,max}$ (kN)	N_{max} (kN)
Appoggio multidirezionale	-	-	900
Appoggio unidirezionale trasv	120		900
Appoggio unidirezionale long	-	110	800
FISSO	110	110	800

TIPOLOGICO GIUNTO PER MARCIAPIEDI

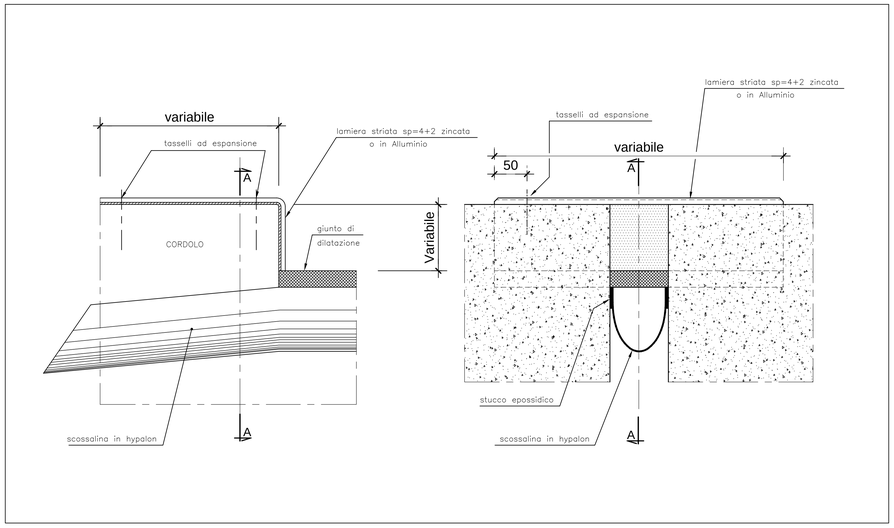

PIANTA DISPOSIZIONE APPARECCHI D'APPOGGIO

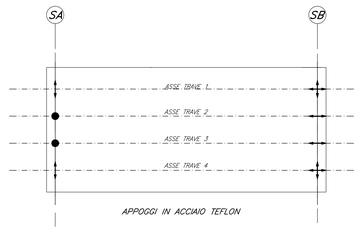

LEGENDA

- APPOGGIO FISSO
- APPOGGIO TIPO UNIDIREZIONALE TRASVERSALE
- APPOGGIO TIPO UNIDIREZIONALE LONGITUDINALE
- APPOGGIO TIPO MULTIDIREZIONALE

GIUNTO DILATAZIONE

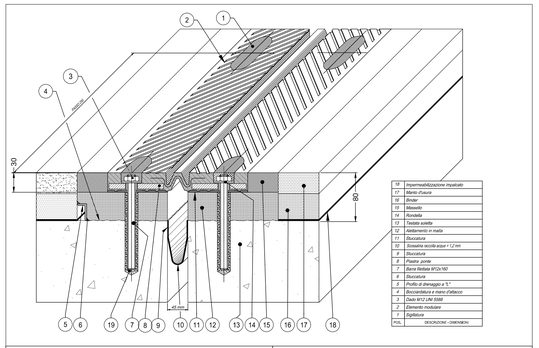

19	Impermeabilizzazione impalcato
17	Manto d'usura
16	Binder
15	Massello
14	Rondella
13	Testata asietta
12	Aldiamento in malta
11	Bucatura
10	Scossalina scolo acqua + 1,2 mm
9	Bucatura
8	Piastra ponte
7	Barra filettata M12x160
6	Bucatura
5	Profilo di drenaggio a 5 °
4	Boccaforatura a mano d'attacco
3	Dado M12 UNI 5588
2	Elemento modulare
1	Sigillatura
POS.	DESCRIZIONE –DIMENSIONI

IL GIUNTO SARÀ COSTITUITO DA MODULI IN GOMMA ARMATA A NORMA CNR 10018 REALIZZATI MEDIANTE DUE PIASTRE UNITE PER VULCANIZZAZIONE AD UN COPRIVARCO IN GOMMA DI TENUTA E SMALTIMENTO ACQUE SUPERFICIALI.

I GIUNTI SARANNO INOLTRE COSTITUITI DA:
- Sistema di ancoraggio meccanico realizzato mediante barre filettate o, in alternativa, zanche multidirezionali e tirafondi, a seconda delle esigenze di cantiere;
- Scossalina di raccolta acque in hypalon;
- Profilo a "L" in acciaio inox per drenaggio acque di sottopavimentazione;
- Massetti di malta epossidica di raccordo fra gli elementi di giunto e la pavimentazione bituminosa.

NOTE:

PER LA TABELLA MATERIALI SI RIMANDA ALL'ELABORATO HD01_P03CV16STRDI01_B

ANAS S.p.A.
Direzione Progettazione e Realizzazione Lavori

LAVORI DI COLLEGAMENTO TRA LA S.S.11 A MAGENTA E LA TANGENZIALE OVEST DI MILANO

VARIANTE DI ABBIATEGRASSO E ADEGUAMENTO IN SEDE DEL TRATTO ABBIATEGRASSO-VIGEVANO FINO AL PONTE SUL FIUME TICINO

1° STRALCIO DA MAGENTA A VIGEVANO - TRATTA C

PROGETTO ESECUTIVO

STUDIO CORONA — Ing. Renato Valra, Ordine degli Ingg. di Torino e Provincia n° 4911 Rv.

ITALSTUDI Consorzio Stabile — Ing. Valerio Bajetti, Ordine degli Ingg. di Torino n° 6.000 Tr. — Ing. Matteo Ranieri, Ordine degli Ingg. di Bari e provincia n° 1157

ING. RENATO DEL PRETE — Ing. Renato Del Prete, Ordine degli Ingg. di Torino n° 3.000 Tr.

ECOPLAN — Arch. Nicoletta Frattini, Ordine degli Archi. di Torino n° 1.000 Tr. — Prof. Ing. Luigi Monteriso, Ordine degli Ingg. di Bari e provincia n° 2.000

EEG Engineering & Graphics S.r.l. — Ing. Gabriele Innocenti, Ordine degli Ingg. di Torino n° 4.000 Tr.

CONSORZIO UNING — Direttore Tecnico GA&M — Ing. Giovanna Angarano, Ordine degli Ingg. di Bari e provincia n° 2.000

SETAC S.r.l. Società Elaborazioni Studi Tecnici — Ing. Gianluca CICIRIELLO, Ordine degli Ingg. di Bari e provincia n° 2.000

ARKE' INGEGNERIA S.r.l. — DOTT. GEOL. DANILO GALLO, Ordine dei Geologi della Regione Puglia n° 29

VISTO: IL RESPONSABILE DEL PROCEDIMENTO — Dott. Ing. Giuseppe Danilo MALGERI

INTEGRATORE DELLE PRESTAZIONI SPECIALISTICHE — Ing. Valerio BAJETTI

GEOLOGO — Prof. Ing. Dott. Luigi MONTERISI

IL COORDINATORE DELLA SICUREZZA IN FASE DI PROGETTAZIONE — Ing. Gianluca CICIRIELLO

HD32

H - PROGETTO STRUTTURALE - OPERE PRINCIPALI

HD - CV16 - CAVALCAVIA

PARTICOLARI APPOGGI E GIUNTI

CODICE PROGETTO			NOME FILE	REVISIONE	SCALA:
PROGETTO	LIV. PROG.	N. PROG.	HD32_P03CV16STRDI05_B.dwg		
LO203	E	1801	CODICE ELAB. P03CV16STRDI05	B	1:10

REV.	DESCRIZIONE	DATA	REDATTO	VERIFICATO	APPROVATO
C					
B	EMISSIONE A SEGUITO DI RAPPORTO INTERMEDIO DI VERIFICA ITCF-C186001-01-ATF-RA-00001	MARZO 2019	ING. STEFANIA RUGGIERI	ING. GAETANO RANIERI	ING. VALERIO BAJETTI
A	EMISSIONE	SETTEMBRE 2018	ING. STEFANIA RUGGIERI	ING. GAETANO RANIERI	ING. VALERIO BAJETTI