APPOGGIO MULTIDIREZIONALE

σc< 20 N/mm² ; α= ±0,01 rad.

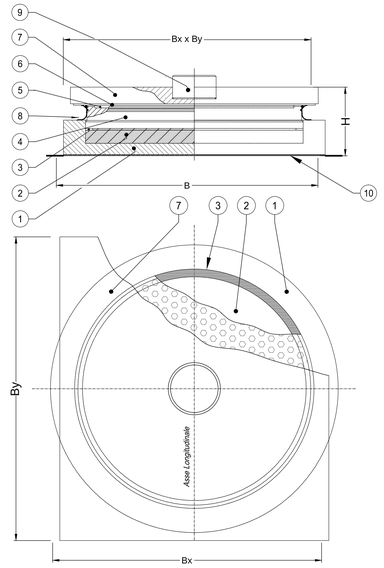

POS.	PEZZI	DESCRIZIONE
10		Rigature aggrappo resina
9	1	Perno d'ancoraggio Ø150mm
8	1	Parapolvere
7	1	Elemento superiore
6	2	Lamiera di scorrimento
5	2	Pattino antifrizione
4	1	Elemento intermedio
3	1	Anello antiestrusione
2	1	Disco
1	1	Elemento di base

APPOGGI UNIDIREZIONALE

σc< 20 N/mm² ; α= ±0,01 rad.

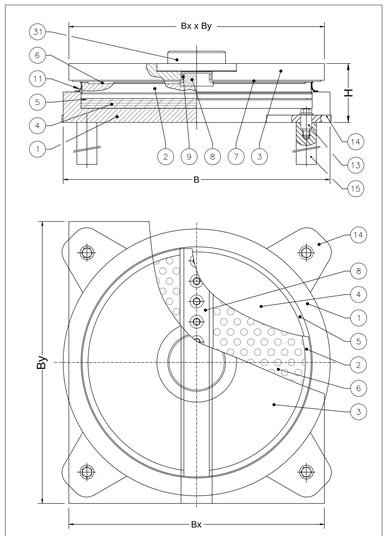

POS.	PEZZI	DESCRIZIONE
31	1	Perno d'ancoraggio
15	4	Zanca d'ancoraggio
14	4	Orecchia d'ancoraggio
13	4	Spina d'ancoraggio
11	1	Parapolvere - Raschiapolvere
9	2	Listello laterale
8	1	Guida centrale
7	2	Pattino piano di scorrimento
6	2	Pattino piano antifrizione
5	1	Anello antiestrusione
4	1	Disco in gomma
3	1	Elemento superiore
2	1	Elemento intermedio
1	1	Elemento di base

APPOGGI FISSO

σc< 20 N/mm² ; α= ±0,01 rad.

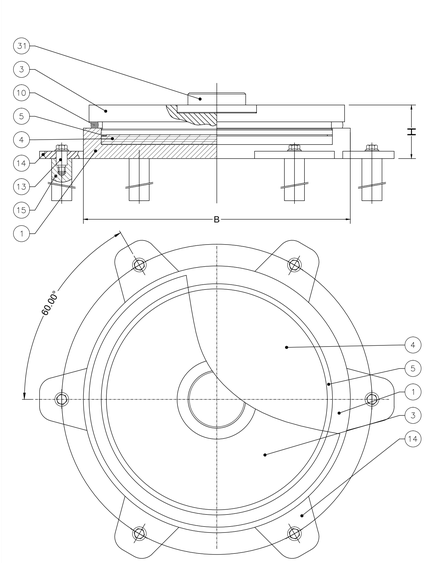

POS.	PEZZI	DESCRIZIONE
31	1	Perno d'ancoraggio
15	6	Zanca d'ancoraggio
14	6	Orecchia d'ancoraggio
13	6	Spina di fissaggio
10	1	Parapolvere
5	1	Anello antiestrusione
4	1	Disco in gomma
3	1	Elemento superiore
1	1	Elemento di base

GIUNTO DILATAZIONE

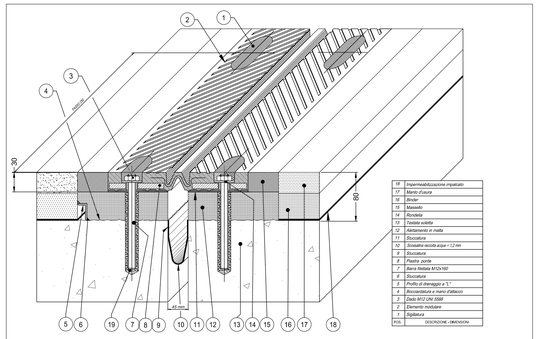

POS.	DESCRIZIONE - DIMENSIONI
19	Hypermalt(Iniezione impalato)
17	Nastro d'acura
16	Binder
15	Mastello
14	Rondella
13	Testata solettta
12	Acciaieria in malta
11	Bocciatura
10	Scossaline sezioè acqua + 1,2 mm
9	Bocciatura
8	Piastra portile
7	Barra filettata M12x160
6	Bocciatura
5	Profilo di drenaggio a "L"
4	Rocciardatura e riaro d'attacco
3	Dado M12 UNI 5588
2	Elemento modulare
1	Sigillatura

IL GIUNTO SARÀ COSTITUITO DA MODULI IN GOMMA ARMATA A NORMA CNR 10018 REALIZZATI MEDIANTE DUE PIASTRE UNITE PER VULCANIZZAZIONE AD UN COPRIVARCO IN GOMMA DI TENUTA E SMALTIMENTO ACQUE SUPERFICIALI.

I GIUNTI SARANNO INOLTRE COSTITUITI DA:
- Sistema di ancoraggio meccanico realizzato mediante barre filettate o, in alternativa, zanche multidirezionali e tirafondi, a seconda delle esigenze di cantiere;
- Scossalina di raccolta acque in hypalon;
- Profilo a "L" in acciaio inox per drenaggio acque di sottopavimentazione;
- Masselli di malta epossidica di raccordo fra gli elementi di giunto e la pavimentazione bituminosa.

TIPOLOGIA APPARECCHI DI APPOGGIO

Apparecchi di appoggio metallici a disco elastomerico confinato con superficie di scorrimento formata da una piastra metallica in acciaio inossidabile e da un disco in PTFE (teflon)

TIPOLOGICO GIUNTO PER MARCIAPIEDI

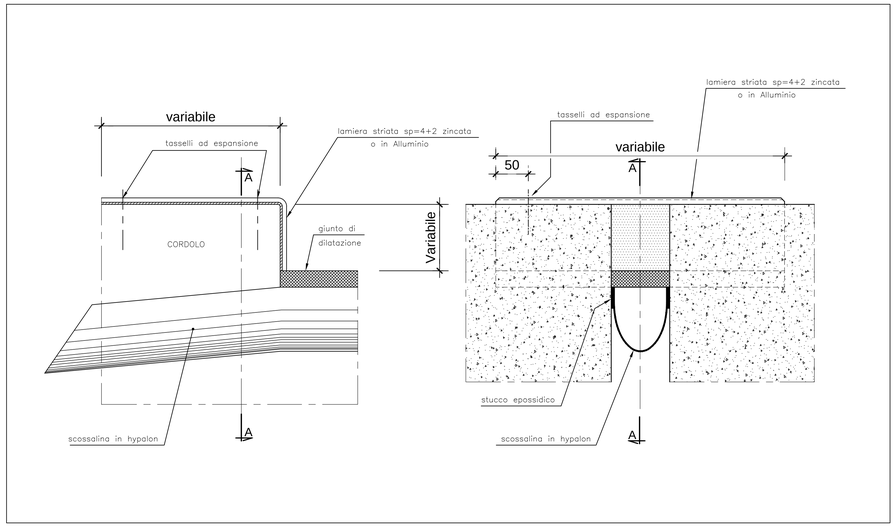

PIANTA DISPOSIZIONE APPARECCHI D'APPOGGIO

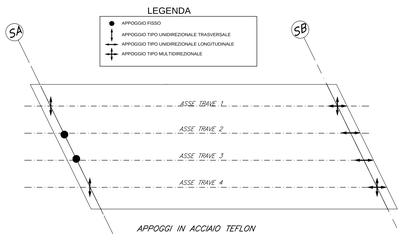

LEGENDA

- APPOGGIO FISSO
- APPOGGIO TIPO UNIDIREZIONALE TRASVERSALE
- APPOGGIO TIPO UNIDIREZIONALE LONGITUDINALE
- APPOGGIO TIPO MULTIDIREZIONALE

TABELLA APPOGGI FASE STATICA (VALORI CARATTERISTICI)			
	$H_{long,max}$ (kN)	$H_{trasv,max}$ (kN)	N_{max} (kN)
Appoggio multidirezionale	-	-	1050
Appoggio unidirezionale trasv	150	-	1050
Appoggio unidirezionale long	-	100	1000
FISSO	150	100	1000
TABELLA APPOGGI FASE SISMICA (SLV)			
	$H_{long,max}$ (kN)	$H_{trasv,max}$ (kN)	N_{max} (kN)
Appoggio multidirezionale	-	-	700
Appoggio unidirezionale trasv	100	-	700
Appoggio unidirezionale long	-	100	650
FISSO	100	100	650

NOTE:

PER LA TABELLA MATERIALI SI RIMANDA ALL'ELABORATO HG01_P03CV17STRDI01_B

ANAS S.p.A.
Direzione Progettazione e Realizzazione Lavori

LAVORI DI COLLEGAMENTO TRA LA S.S.11 A MAGENTA E LA TANGENZIALE OVEST DI MILANO

VARIANTE DI ABBIATEGRASSO E ADEGUAMENTO IN SEDE DEL TRATTO ABBIATEGRASSO-VIGEVANO FINO AL PONTE SUL FIUME TICINO

1° STRALCIO DA MAGENTA A VIGEVANO - TRATTA C

PROGETTO ESECUTIVO

STUDIO CORONA — Ing. Renato Varra, Ordine degli Ingg. di Torino n° 4600
ING. VALERIO BAJETTI — Ingegneria dei Trasporti s.r.l.
ING. RENATO DEL PRETE — Ing. Renato Del Prete, Ordine degli Ingg. di Torino n° 4600
ECOPLAN — Arch. Nicoletta Fratino, Ordine degli Arch. di Torino n° 1100
EGG Engineering & Graphics S.r.l. — Ing. Gabriele Inoccilli, Ordine degli Ingg. di Torino n° 4 A 5230
CONSORZIO UNING — Società Mandataria GA&M — Prof. Ing. Matteo Ranieri, Ordine degli Ingg. di Bari e provincia n° 1157
SETAC — Service & Engineering Transport Infrastructure Environment — Prof. Ing. Luigi Monteiro, Ordine degli Ingg. di Bari e provincia n° 4275
ARKE' INGEGNERIA S.r.l. — Ing. Gioacchino Angarano, Ordine degli Ingg. di Bari e provincia n° 4275
DOTT. GEOL. DANILO GALLO — Dott. Geol. Danilo Gallo, Ordine dei Geologi della Puglia n° 208

VISTO: IL RESPONSABILE DEL PROCEDIMENTO — Dott. Ing. Giuseppe Danilo MALGERI

INTEGRATORE DELLE PRESTAZIONI SPECIALISTICHE — Ing. Valerio BAJETTI

GEOLOGO — Prof. Ing. Dott. Luigi MONTERISI

IL COORDINATORE DELLA SICUREZZA IN FASE DI PROGETTAZIONE — Ing. Gianluca CICIRIELLO

HR40

H - PROGETTO STRUTTURALE - OPERE PRINCIPALI

HR - CV19 - CAVALCAVIA SVINCOLO n°10

PARTICOLARI APPOGGI E GIUNTI

CODICE PROGETTO			NOME FILE	REVISIONE	SCALA:
PROGETTO	LIV. PROG.	N. PROG.	HR40_P03CV19STRDI05_B.dwg		
LO203	E	1801	CODICE ELAB. P03CV19STRDI05	B	1:10

REV.	DESCRIZIONE	DATA	REDATTO	VERIFICATO	APPROVATO
C					
B	EMISSIONE A SEGUITO DI RAPPORTO INTERMEDIO DI VERIFICA ITCF-C1860001-01-ATF-RA-00001	MARZO 2019	DANIELE FABBRI	ING. GAETANO RANIERI	ING. VALERIO BAJETTI
A	EMISSIONE	NOVEMBRE 2018	DANIELE FABBRI	ING. GAETANO RANIERI	ING. VALERIO BAJETTI