CONCIO 10 - PROSPETTO
SCALA 1:50

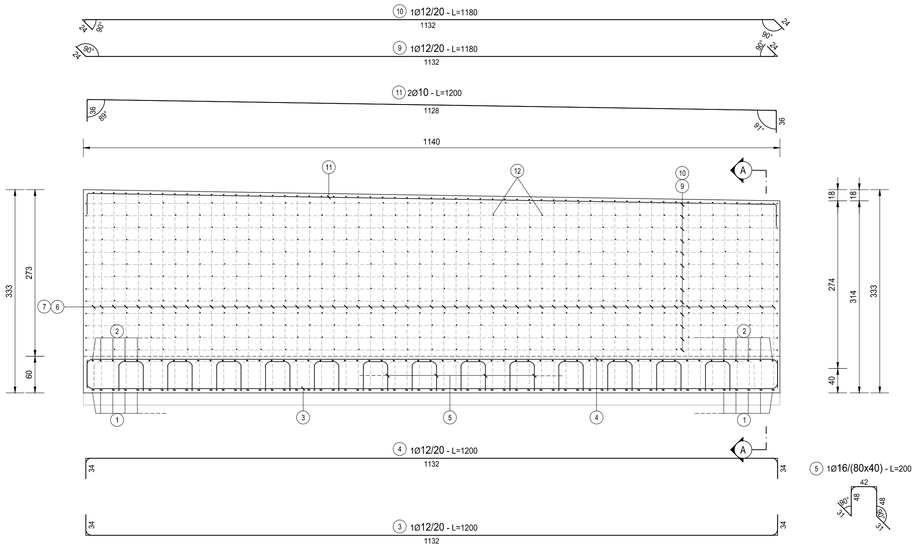

CONCIO 10 - SEZIONE A-A
SCALA 1:50

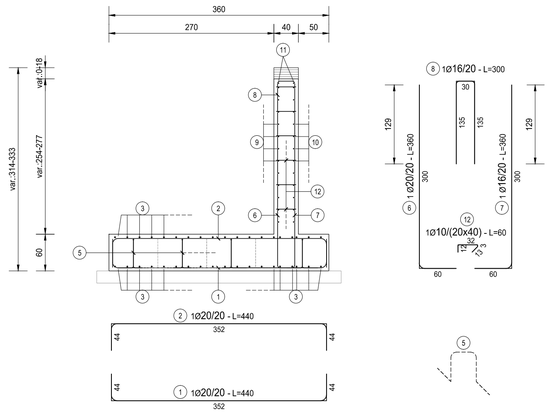

INQUADRAMENTO DELL'OPERA
SCALA 1:2.000

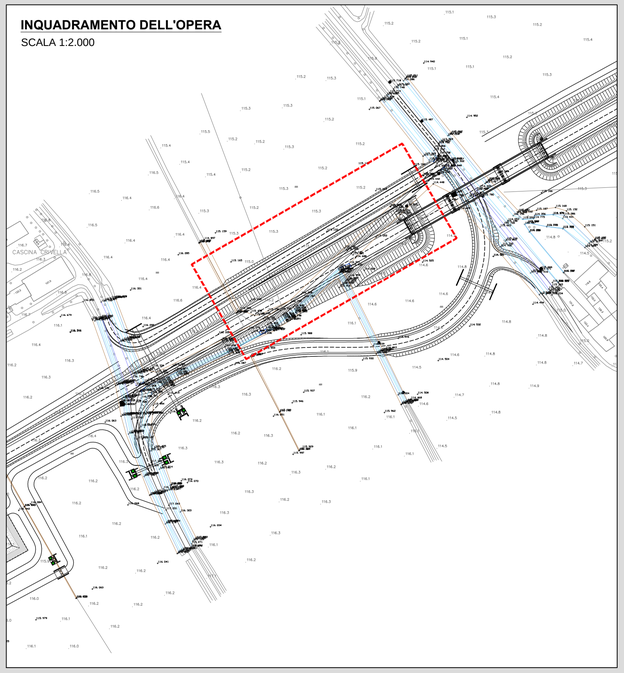

CONCIO 11 - PROSPETTO
SCALA 1:50

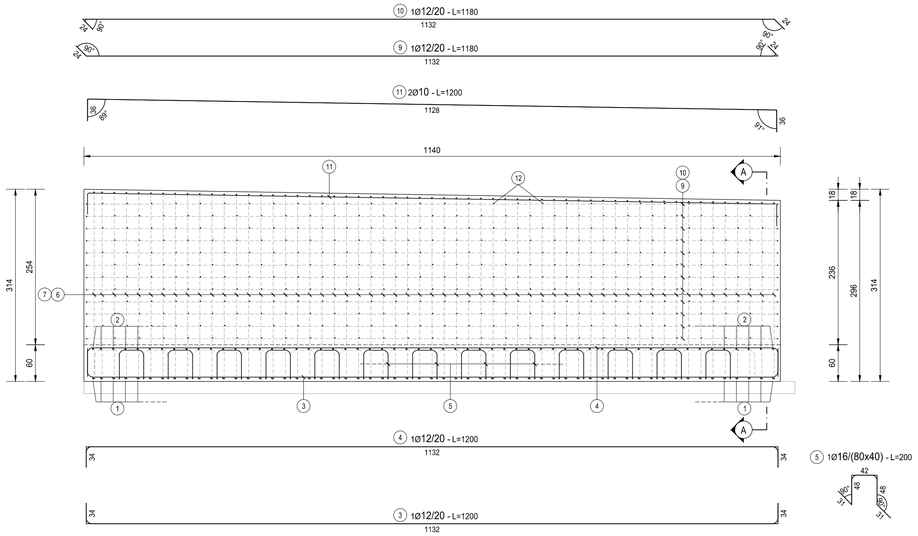

CONCIO 11 - SEZIONE A-A
SCALA 1:50

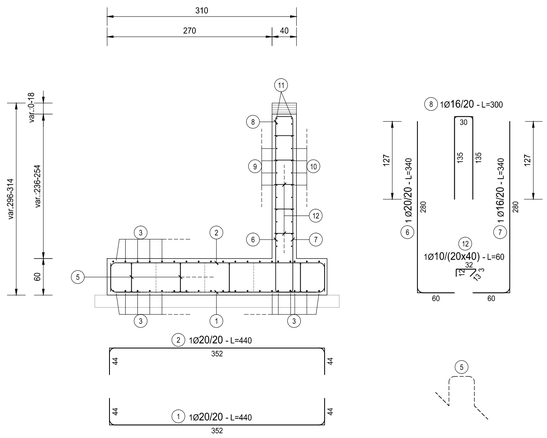

RICHIAMI AD ALTRI ELABORATI	
PER LA DEFINIZIONE DELLE CARATTERISTICHE DEI MATERIALI	**T00OS00STRDI01**
PER LA CARPENTERIA DEI SINGOLI CONCI DEL MURO	**P00OS03STRCP01**

NOTE

TUTTE LE MISURE, SALVO CONTRARIA INDICAZIONE, SONO ESPRESSE IN CM

COPRIFERRO NETTO PARI A 4CM

ANAS S.p.A.
Direzione Progettazione e Realizzazione Lavori

LAVORI DI COLLEGAMENTO TRA LA S.S.11 A MAGENTA E LA TANGENZIALE OVEST DI MILANO

VARIANTE DI ABBIATEGRASSO E ADEGUAMENTO IN SEDE DEL TRATTO ABBIATEGRASSO-VIGEVANO FINO AL PONTE SUL FIUME TICINO

1° STRALCIO DA MAGENTA A VIGEVANO - TRATTA C

PROGETTO ESECUTIVO

STUDIO CORONA — Ing. Renato Vaira, Ordine degli Ingg. di Torino e Provincia n° 4663 W1

Ingegneria del Territorio s.r.l. — Ing. Valerio Bajetti, Ordine degli Ingg. di Roma e provincia n° A-26211

ING. RENATO DEL PRETE — Ing. Renato Del Prete, Ordine degli Ingg. di Bari e provincia n° 5073

ECOPLAN — Arch. Nicoletta Frattini, Ordine degli Archi. di Torino e provincia n° A-4433

EEG Engineering & Graphics S.r.l. — Ing. Gabriele Incecchi, Ordine degli Ingg. di Roma e provincia n° A-12162

CONSORZIO UNING Società designata GA&M — Prof. Ing. Matteo Ranieri, Ordine degli Ingg. di Bari e provincia n° 1137

SETAC Srl Servizi & Ingegneria Trasporti Ambiente Costruzioni — Prof. Ing. Luigi Monterisi, Ordine degli Ingg. di Bari e provincia n° 1771

ARKE' INGEGNERIA S.r.l. Via Fratelli Kennedy n. 1 - 71121 Foggia — Ing. Gioacchino Angarano, Ordine degli Ingg. di Bari e provincia n° 5870

DOTT. GEOL. DANILO GALLO — Dott. Geol. Danilo Gallo, Ordine dei Geologi della Regione Puglia n° 589

VISTO: IL RESPONSABILE DEL PROCEDIMENTO	INTEGRATORE DELLE PRESTAZIONI SPECIALISTICHE	GEOLOGO	IL COORDINATORE DELLA SICUREZZA IN FASE DI PROGETTAZIONE
Dott. Ing. Giuseppe Danilo MALGERI	Ing. Valerio BAJETTI	Prof. Ing. Geol. Luigi MONTERISI	Ing. Gianluca CICIRIELLO

IB08

I - PROGETTO STRUTTURALE - MURI DI SOSTEGNO

IB - OPERA DI SOSTEGNO OS03

ARMATURA CONCI - TAVOLA 04 DI 04

CODICE PROGETTO (PROGETTO / LIV. PROG. / N. PROG.)	NOME FILE	REVISIONE	SCALA:
LO203 E 1801 — CODICE ELAB. P00OS03STRAR04	IB08-P00OS03STRAR04_B.dwg	B	1:50

REV.	DESCRIZIONE	DATA	REDATTO	VERIFICATO	APPROVATO
C					
B	EMISSIONE A SEGUITO DI RAPPORTO INTERMEDIO DI VERIFICA ITCF-C186001-14-ATF-RA-00001	FEBBRAIO 2019	ING. GIUSEPPE CRISÀ	ING. GAETANO RANIERI	ING. VALERIO BAJETTI
A	EMISSIONE	SETTEMBRE 2018	ING. GIUSEPPE CRISÀ	ING. GAETANO RANIERI	ING. VALERIO BAJETTI

TABELLA FERRI - CONCIO 10

TIPO	POS	NOTA	ϕ [mm]	PASSO [cm]	A [cm]	B [cm]	C [cm]	D [cm]	L. [cm]	N. Bar.	L.TOT [cm]	KG
A	6	1	20	20	60	300	-	-	360	57	20520	505,80
A	7	1	16	20	60	300	-	-	360	57	20520	323,71
B	1	1	20	20	44	352	44	-	440	57	25080	618,20
B	2	1	20	20	44	352	44	-	440	57	25080	618,20
B	3	1	12	20	34	1132	34	-	1200	19	22800	202,32
B	4	1	12	20	34	1132	34	-	1200	19	22800	202,32
B	8	1	16	20	135	30	135	-	300	57	17100	269,76
B	9	1	12	20	24	1132	24	-	1180	13	15340	136,12
B	10	1	12	20	24	1132	24	-	1180	13	15340	136,12
B	11	1	10	-	36	1128	36	-	1200	2	2400	14,79
E	12	1	10	20x40	12	3	32	13	60	364	21840	134,58
F	5	1	16	80x40	31	48	42	-	200	126	25200	397,54
PESO TOTALE ARMATURA [kg]												**3.559,45**

TABELLA RIEPILOGATIVA ELEMENTI

ELEMENTO	L.TOT [cm]	KG
FONDAZIONE	120960	2038,57
ELEVAZIONE	113060	1520,88
TOT (KG)		**3559,45**

TABELLA RIEPILOGATIVA DIAMETRI

ϕ [mm]	L.TOT [cm]	KG
10	24240	149,37
12	76280	676,88
16	62820	991,01
20	70680	1.742,19
TOT (KG)		**3.559,45**

FERRI TIPO A

FERRI TIPO B

FERRI TIPO C

FERRI TIPO D

FERRI TIPO E

FERRI TIPO F

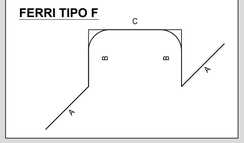

TABELLA FERRI - CONCIO 11

TIPO	POS	NOTA	ϕ [mm]	PASSO [cm]	A [cm]	B [cm]	C [cm]	D [cm]	L. [cm]	N. Bar.	L.TOT [cm]	KG
A	6	1	20	20	60	280	-	-	340	57	19380	477,70
A	7	1	16	20	60	280	-	-	340	57	19380	305,73
B	1	1	20	20	44	352	44	-	440	57	25080	618,20
B	2	1	20	20	44	352	44	-	440	57	25080	618,20
B	3	1	12	20	34	1132	34	-	1200	19	22800	202,32
B	4	1	12	20	34	1132	34	-	1200	19	22800	202,32
B	8	1	16	20	135	30	135	-	300	57	17100	269,76
B	9	1	12	20	24	1132	24	-	1180	12	14160	125,65
B	10	1	12	20	24	1132	24	-	1180	12	14160	125,65
B	11	1	10	-	36	1128	36	-	1200	2	2400	14,79
E	12	1	10	20x40	12	3	32	13	60	336	20160	124,23
F	5	1	16	80x40	31	48	42	-	200	126	25200	397,54
PESO TOTALE ARMATURA [kg]												**3.482,08**

TABELLA RIEPILOGATIVA ELEMENTI

ELEMENTO	L.TOT [cm]	KG
FONDAZIONE	120960	2038,57
ELEVAZIONE	106740	1443,50
TOT (KG)		**3482,08**

TABELLA RIEPILOGATIVA DIAMETRI

ϕ [mm]	L.TOT [cm]	KG
10	22560	139,02
12	73920	655,94
16	61680	973,02
20	69540	1.714,09
TOT (KG)		**3.482,08**