## PIANTA DI RIFERIMENTO
SCALA 1:1000

## SEZIONE A–A DIAFRAMMI
SCALA 1:200

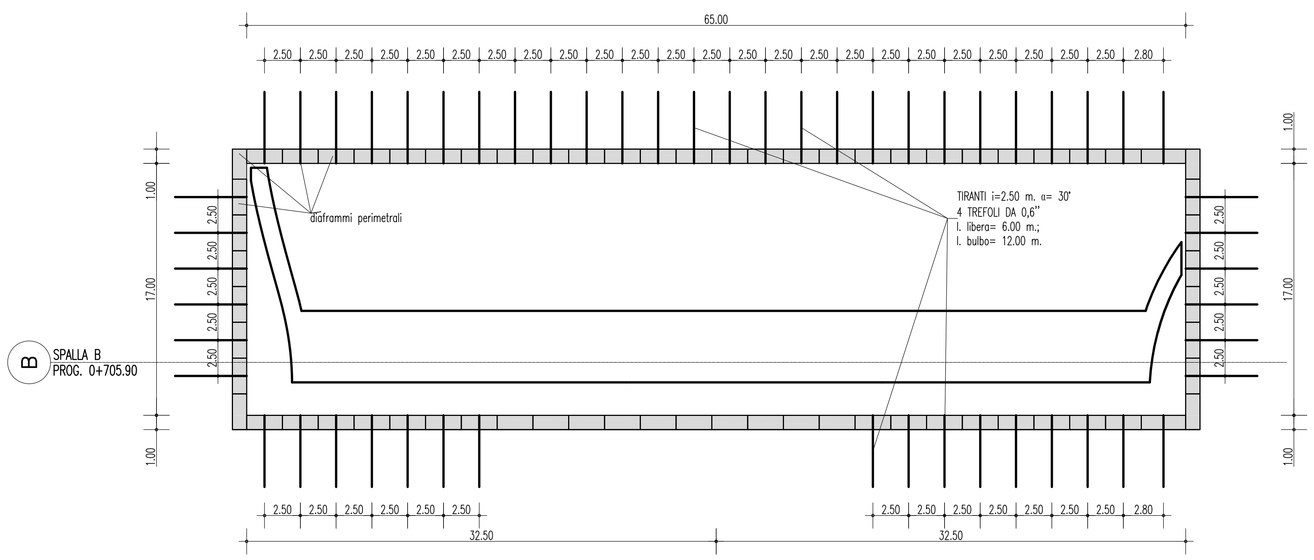


## SEZIONE D–D
SCALA 1:200

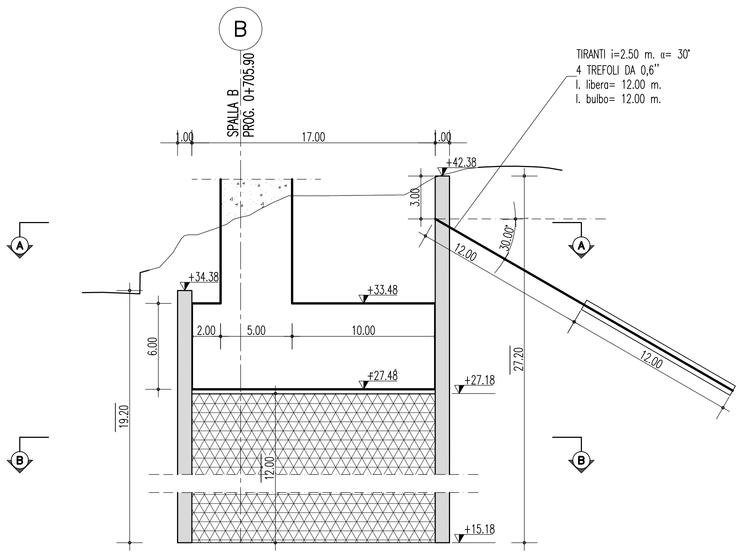


TRATTAMENTO DI CONTORNO AI DIAFRAMMI DELLA SPALLA B
scala 1:100

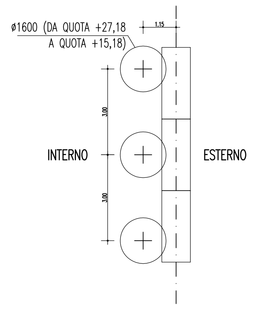


FONDO SCAVO

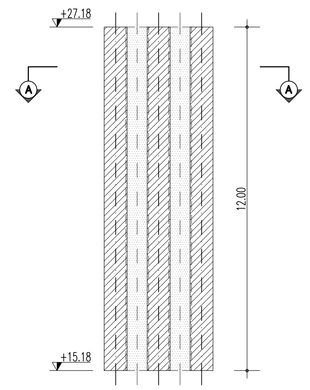


TRATTAMENTO INTERNO AI DIAFRAMMI DELLA SPALLA B
scala 1:100

SEZIONE A–A
DISPOSIZIONE COLONNE
(DIAMETRO RESO 1600 mm.)

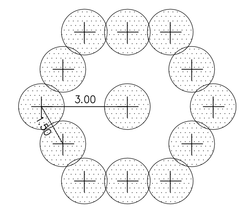


Trattamento in jet-grouting con colonne D>1.60 m. con schema a maglia equilatera lato 1.50 m. con lunghezze per la spalla da quota +27.18 m. a quota +15.18 m. con attraversamento a vuoto da P.C. fino a quota +27.18 m.;

DETTAGLIO TIRANTE
scala 1:100

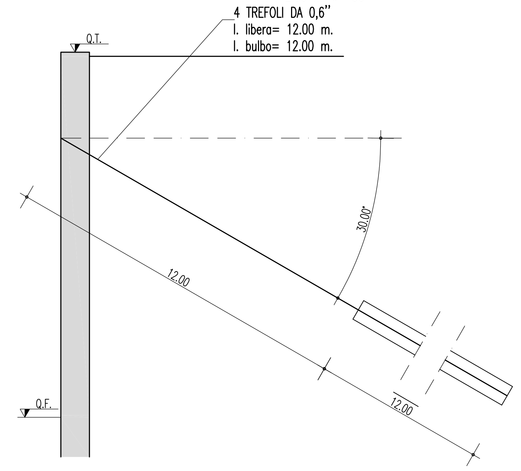


## SEZIONE B–B DISPOSIZIONE COLONNE DI JET GROUTING
SCALA 1:200

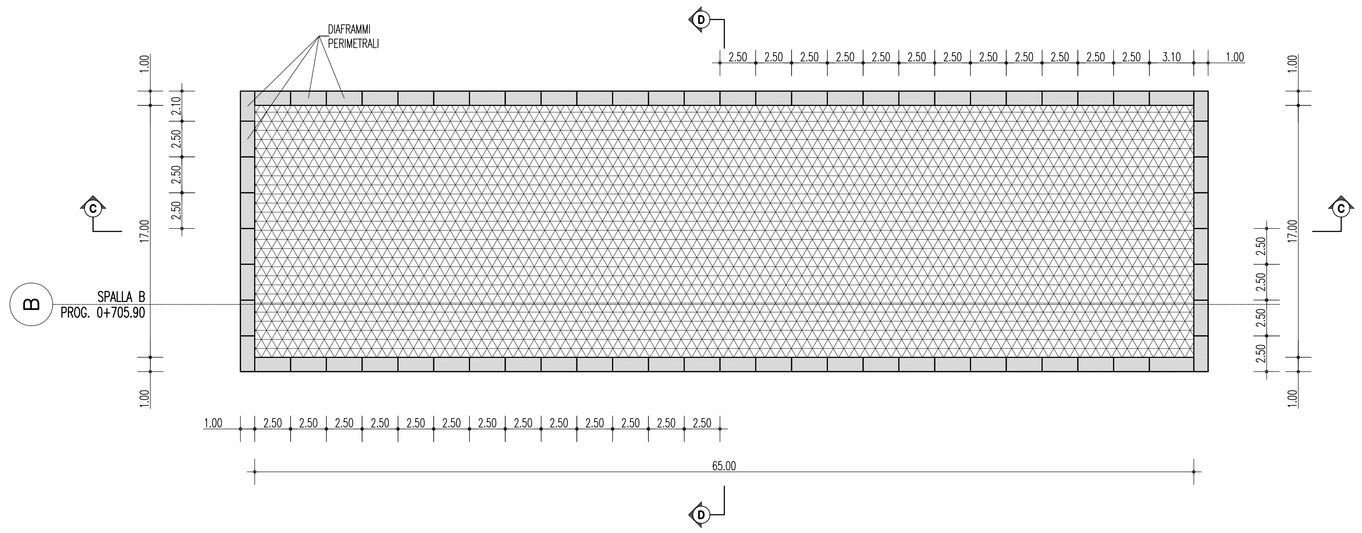


## SEZIONE C–C
SCALA 1:200

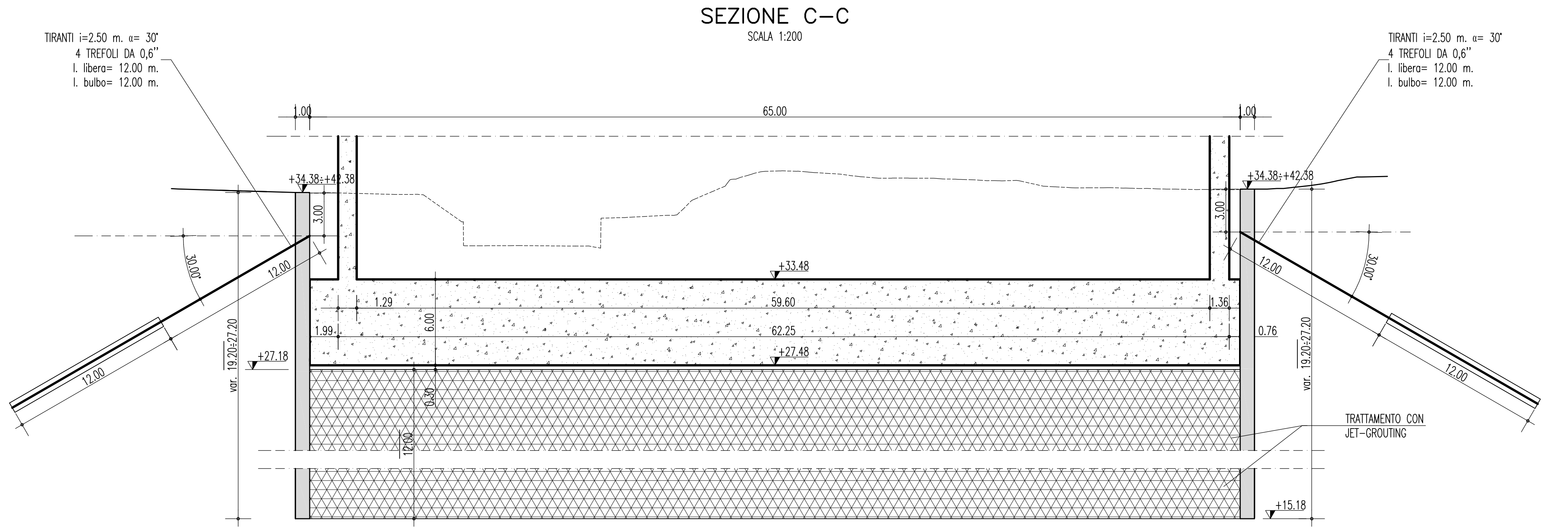


## NOTE GENERALI

NOTE:

DIMENSIONI: TUTTE LE DIMENSIONI SONO IN METRI, SALVO OVE DIVERSAMENTE INDICATO. LE QUOTE ALTIMETRICHE SONO IN METRI (SLMM)

ELABORATI DI RIFERIMENTO:

CG0700–PTTDSVP–CIVI000000–01 TABELLA MATERIALI

LEGENDA :

DIAFRAMMI

TRATTAMENTO IN JET-GROUTING (TIPO SEZ. A–A)

1° ORDINE DI TIRANTI:
4 TREFOLI 0.6"
Lunghezza libera=12.00 m
Lunghezza bulbo=12.00 m
Tiro iniziale=400 KN

Stretto di Messina
Concessionaria per la progettazione, realizzazione e gestione del collegamento stabile tra la Sicilia e il Continente
Organismo di Diritto pubblico
(Legge n° 1158 del 17 dicembre 1971, modificata dal D.Lgs. n° 114 del 24 aprile 2003)

EurolinK

# PONTE SULLO STRETTO DI MESSINA

## PROGETTO DEFINITIVO


EUROLINK S.C.p.A.
IMPREGILO S.p.A. (Mandataria)
SOCIETA' ITALIANA PER CONDOTTE D'ACQUA S.p.A. (Mandante)
COOPERATIVA MURATORI E CEMENTISTI - C.M.C. di Ravenna Soc. Coop. a.r.l. (Mandante)
SACYR S.A.U. (Mandante)
ISHIKAWAJIMA - HARIMA HEAVY INDUSTRIES CO. Ltd. (Mandante)
A.C.I. S.C.P.A. - CONSORZIO STABILE (Mandante)

| IL PROGETTISTA | IL CONTRAENTE GENERALE | STRETTO DI MESSINA | STRETTO DI MESSINA |
|---|---|---|---|
| Dott. Ing. F. Colla Ordine Ingegneri Milano n° 20355<br>SINA<br>Dott. Ing. E. Pagani Ordine Ingegneri Milano n° 15408 | Project Manager (Ing. P.P. Marcheselli) | Direttore Generale e RUP Validazione (Ing. G. Fiammenghi) | Amministratore Delegato (Dott. P. Ciucci) |


# COLLEGAMENTI SICILIA
PA0030_F0

VIADOTTO PANTANO – INFRASTRUTTURA STRADALE/FERROVIARIA
OPERE CIVILI STRADALI/FERROVIARI
VIADOTTO
OPERE PROVVISIONALI SPALLA

| CODICE | SCALA: |
|---|---|
| CG0700PBADSVPCIVI000000005F0 | VARIE |

| REV. | DATA | DESCRIZIONE | REDATTO | VERIFICATO | APPROVATO |
|---|---|---|---|---|---|
| F0 | 20/06/2011 | EMISSIONE FINALE | A. CONTARDI | G. SCIUTO | F. COLLA |

NOME DEL FILE: PA0030_F0.dwg