SEZIONE N–N
SCALA 1:100

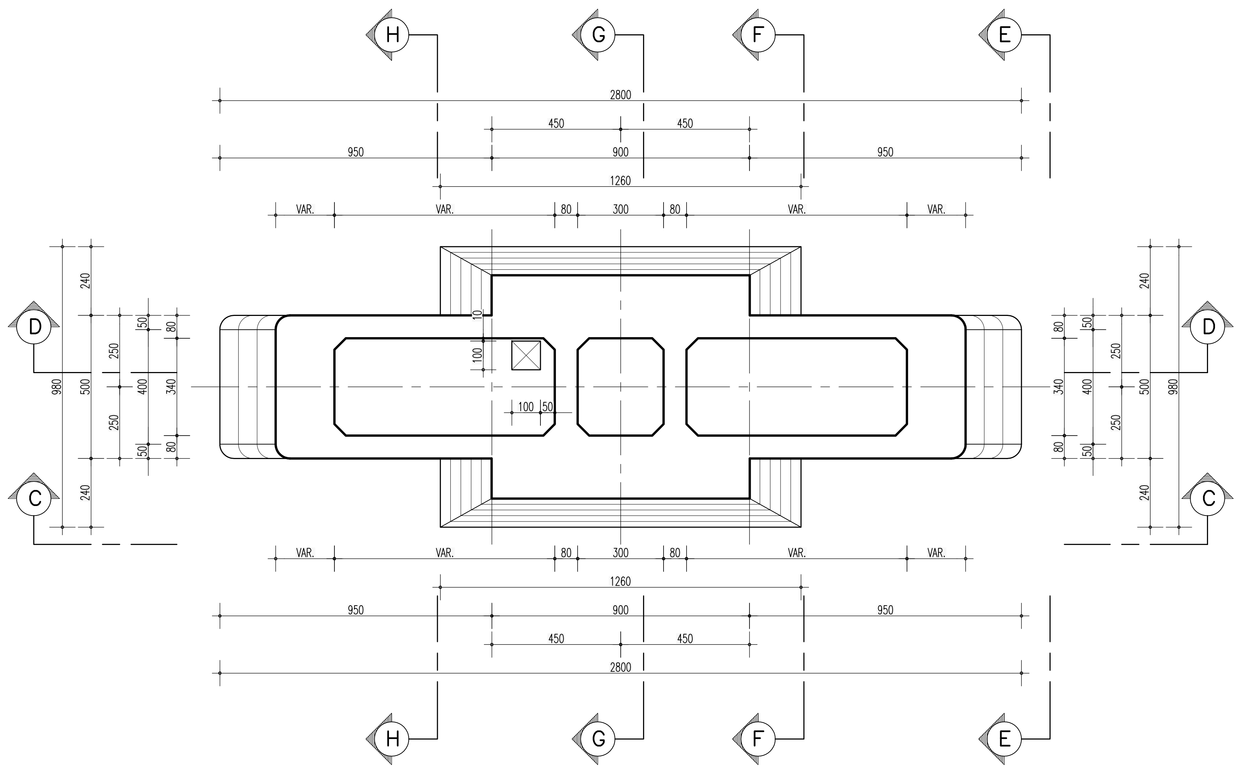

SEZIONE P–P
SCALA 1:100

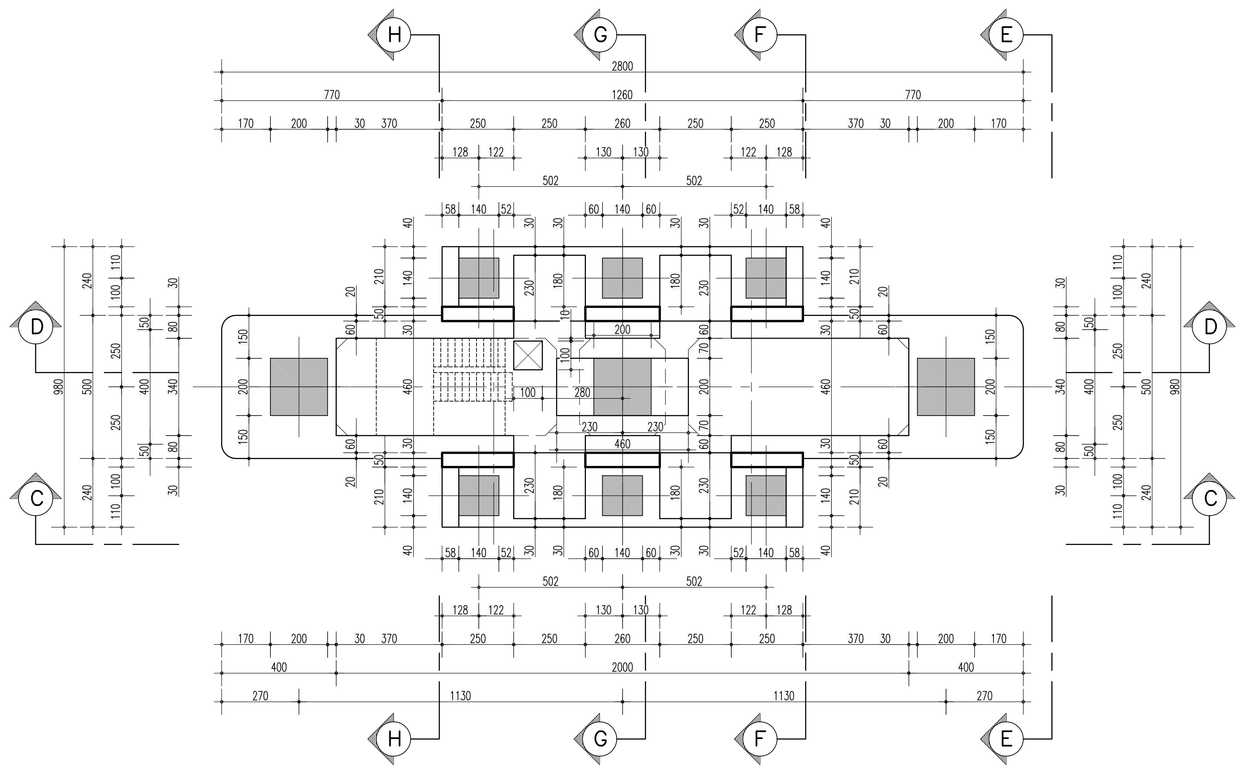

SEZIONE D–D
SCALA 1:100

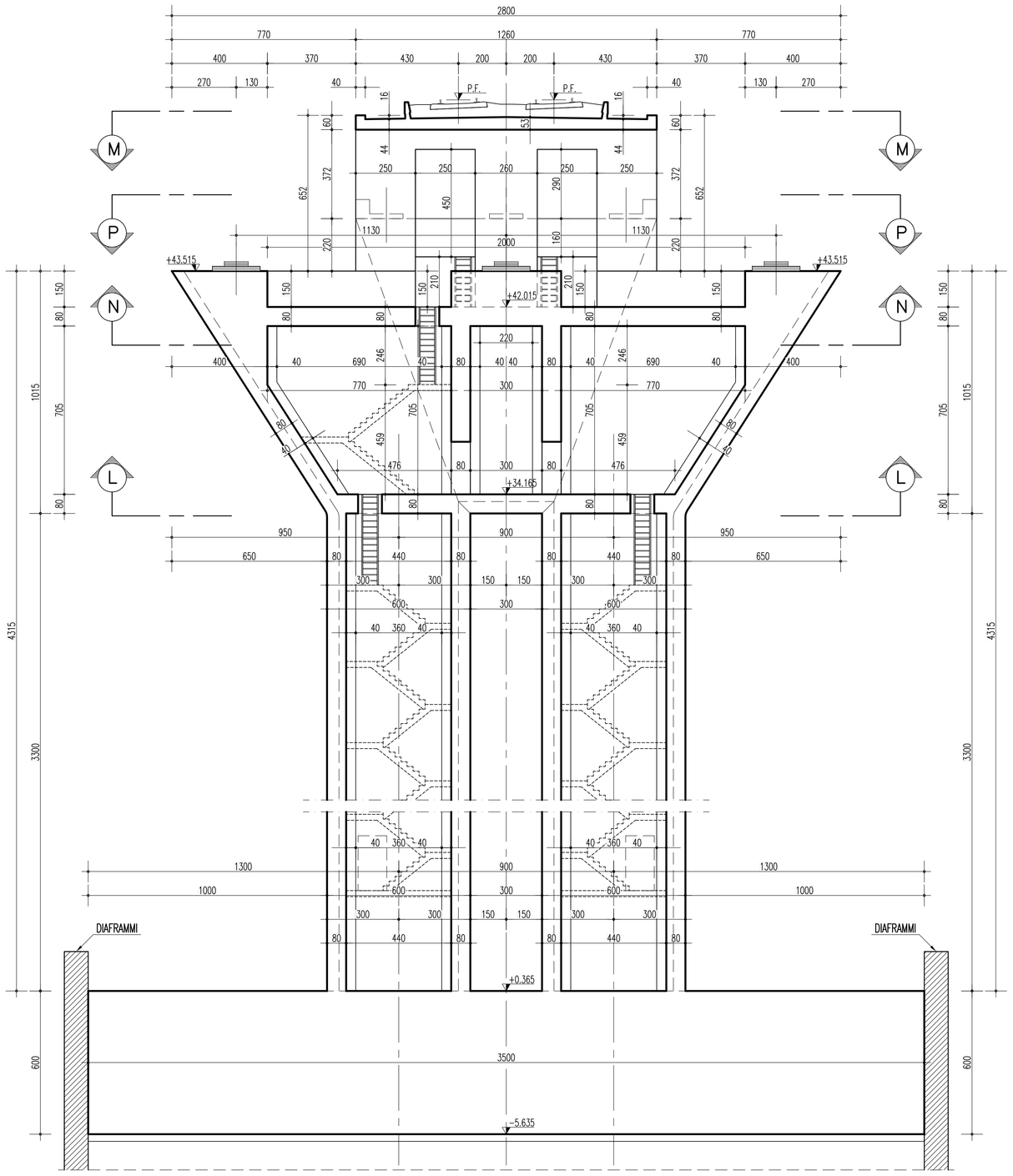

SEZIONE F–F
SCALA 1:100

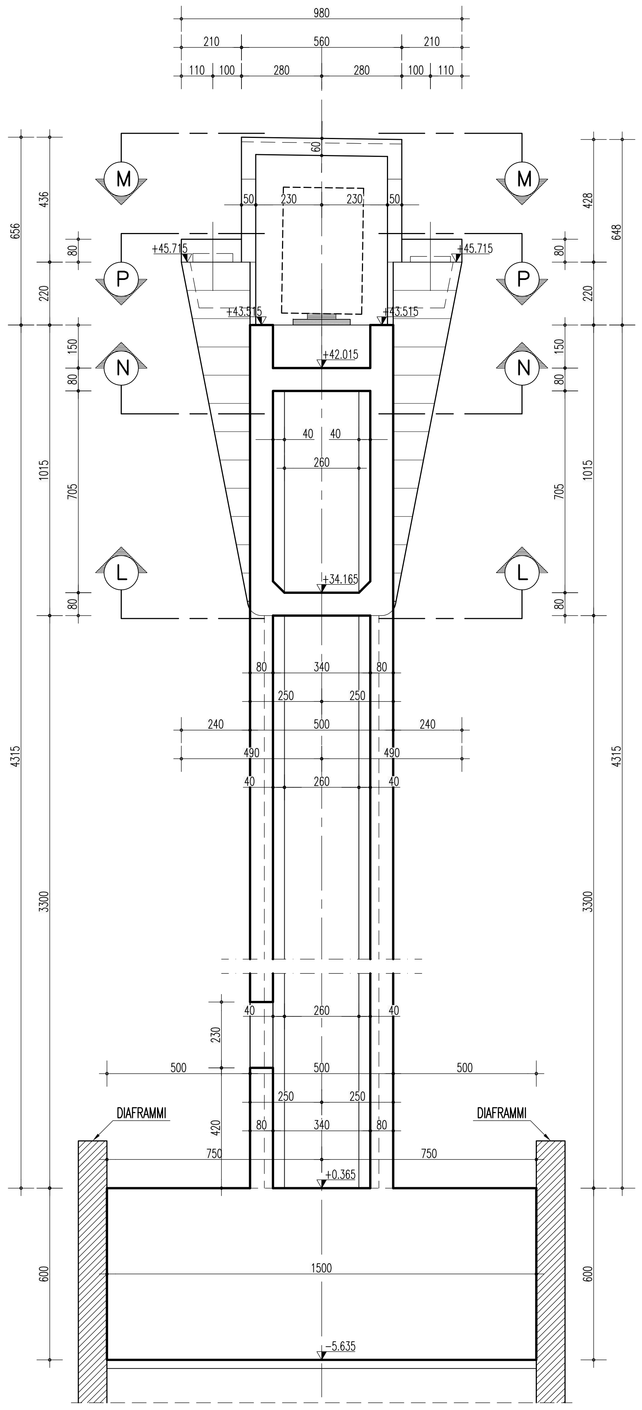

SEZIONE H–H
SCALA 1:100

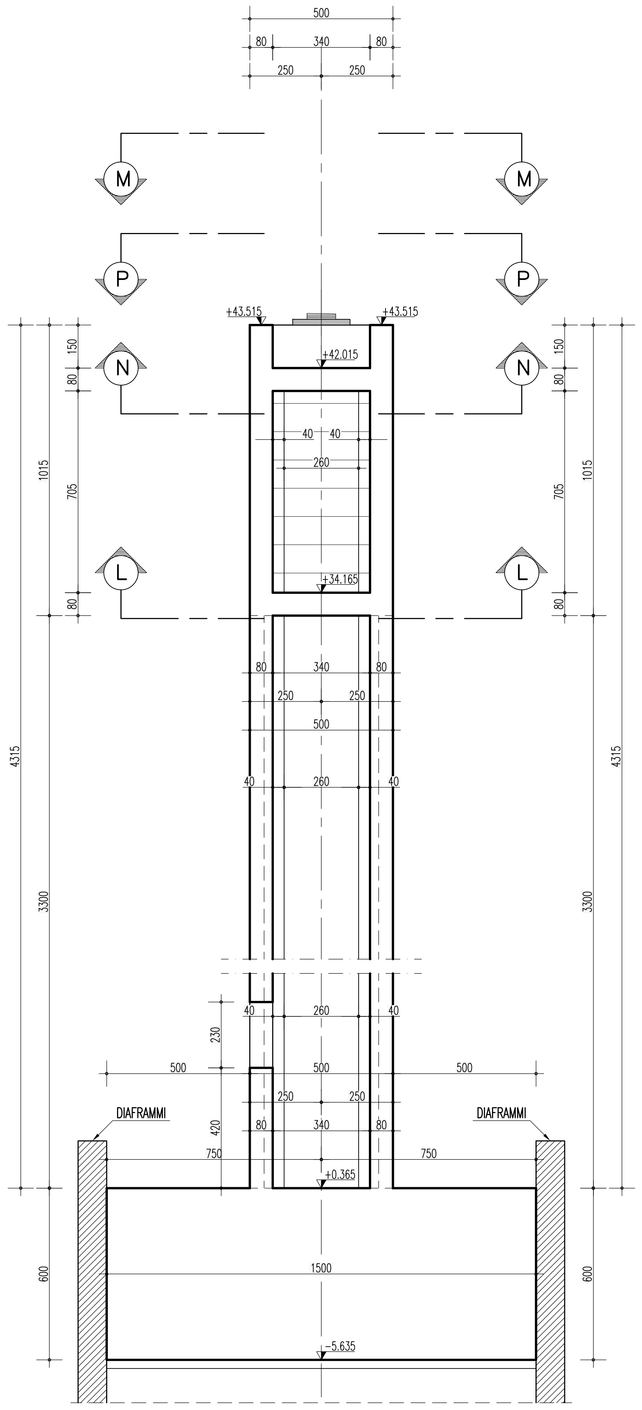

NOTE GENERALI

NOTE:

DIMENSIONI: TUTTE LE DIMENSIONI SONO IN CENTIMETRI, SALVO OVE DIVERSAMENTE INDICATO. LE QUOTE ALTIMETRICHE SONO IN METRI (SLMM)

ELABORATI DI RIFERIMENTO:

CG0700–PTTDSVP–CIVI000000–01 TABELLA MATERIALI

QUESTO ELABORATO GRAFICO VA LETTO INSIEME A:

CG0700–PBADSVP–CIVI000000–15
CG0700–PBADSVP–CIVI000000–17

Stretto di Messina

Concessionaria per la progettazione, realizzazione e gestione del collegamento stabile tra la Sicilia e il Continente
Organismo di Diritto pubblico
(Legge n° 1158 del 17 dicembre 1971, modificata dal D.Lgs. n° 114 del 24 aprile 2003)

Eurolink

PONTE SULLO STRETTO DI MESSINA

PROGETTO DEFINITIVO

EUROLINK S.C.p.A.
IMPREGILO S.p.A. (Mandataria)
SOCIETA' ITALIANA PER CONDOTTE D'ACQUA S.p.A. (Mandante)
COOPERATIVA MURATORI E CEMENTISTI - C.M.C. di Ravenna Soc. Coop. a.r.l. (Mandante)
SACYR S.A.U. (Mandante)
ISHIKAWAJIMA - HARIMA HEAVY INDUSTRIES CO. Ltd. (Mandante)
A.C.I. S.C.P.A. - CONSORZIO STABILE (Mandante)

IL PROGETTISTA	IL CONTRAENTE GENERALE	STRETTO DI MESSINA	STRETTO DI MESSINA
SINA Dott. Ing. F. Collo Ordine Ingegneri Milano n° 20355 Eurolink Dott. Ing. E. Pagani Ordine Ingegneri Milano n° 15408	Project Manager (Ing. P.P. Marcheselli)	Direttore Generale e RUP Validazione (Ing. G. Fiammenghi)	Amministratore Delegato (Dott. P. Ciucci)

COLLEGAMENTI SICILIA
PA0042_F0

VIADOTTO PANTANO – INFRASTRUTTURA STRADALE/FERROVIARIA
OPERE CIVILI STRADALI/FERROVIARI
VIADOTTO
CARPENTERIA PILA 3 2/2

CODICE: CG0700PBADSVPCIVI000000060F0 SCALA: 1 : 100

REV.	DATA	DESCRIZIONE	REDATTO	VERIFICATO	APPROVATO
F0	20/06/2011	EMISSIONE FINALE	A. CONTARGI	G. SCIUTO	F. COLLA

NOME DEL FILE: PA0042_F0.dwg